Inhaltsverzeichnis

12 LV STAHLBAUARBEITEN

Nr.	Bezeichnung		Seite
	Deckblatt des Leistungsverzeichnisses		
01	**Gewerk**	**STAHLBAUARBEITEN**	**2**
01.01	Titel	PLANUNGSLEISTUNGEN / SONSTIGES	2
01.02	Titel	TRAPEZPROFILE UMKLEIDETRAKT	3
01.03	Titel	TRAPEZPROFILE SPORTHALLE	6
01.04	Titel	STAHLBAUARBEITEN UMKLEIDETRAKT	9
01.05	Titel	STAHLBAUARBEITEN EINHAUSUNG AUF DACHFLÄCHE	12
01.06	Titel	STAHLBAUARBEITEN SPORTHALLE	20
01.07	Titel	STUNDENLOHNARBEITEN	27
	Zusammenfassung der Gliederungspunkte		**29**

12	**LV**	**STAHLBAUARBEITEN**
01	Gewerk	STAHLBAUARBEITEN

Nr.	Leistungsbeschreibung	Menge/ Einh.	Preis (EP)	Gesamt (GP)

01 Gewerk STAHLBAUARBEITEN

01.01 Titel PLANUNGSLEISTUNGEN / SONSTIGES

01.01.1 **Statischen Nachweis und Verlegepläne Trapezbleche**

Statischen Nachweis und Verlegepläne für die Trapezblecheindeckung einschl. Verbindungsmittel nach DIN 18807 und den IFBS-Fachregeln, einschl. Detailpläne Randabschlüsse, Durchbrüche usw. Vorlage prüffähig dreifach in Papierform.

1 psch GP .....

01.01.2 **Werkstatt- und Montagezeichnungen**

Die Anfertigung von Werkstatt- und Montagezeichnungen für
- Stahlbau und Trapezbleche einschl. Unterkonstruktion gemäß "Zusätzliche Technische Vertragsbedingungen" (ZTV 05).

Bei der Erstellung der Werkpläne müssen vom AN die dazu gültigen Bau-, Ausbau- bzw. Detailpläne des Bauvorhabens zugrunde gelegt werden. Diese sind vom AN, sobald die Auftragserteilung vorliegt, beim AG abzufordern (Holschuld des AN).

Vor Fertigung sind Beschreibungen / Werkstattzeichnungen / Fertigungszeichnungen, sowie alle geforderten Details (M. 1:50 bis M. 1:1), insbesondere über die Anschlüsse an den Baukörper im entsprechenden Maßstab durch den AN zu erstellen und zur Freigabe vorzulegen. Eine Fertigung der Elemente kann erst nach erfolgter Freigabe erfolgen.

Aus den Darstellungen müssen Konstruktion, Maße, Einbau, Befestigung und Bauanschlüsse der Bauteile sowie die Einbaufolge erkennbar sein (siehe DIN 18360, Zif. 3.1.7).

Der Auftragnehmer hat rechtzeitig **vor Fertigungsbeginn**, abgestimmt auf den Montagetermin im Bauzeitenplan, **die komplette Konstruktions- und Übersichtszeichnungen der Anlagen (pdf.-Dateien) vorzulegen.**
Die Vorlage von Teilen der Werkstattzeichnungen ist nur nach Rücksprache mit dem Architekten möglich.

In dieser Position ist die **reine Planungsleistung** "Werkplanung" anzubieten. Nebenleistungen, wie z. B. Aufmaß, Materialauszüge, Materialbestellung usw., sind nicht Gegenstand dieser Position.

1 psch GP .....

Übertrag: .....

12	**LV**	**STAHLBAUARBEITEN**
01	Gewerk	STAHLBAUARBEITEN
01.01	Titel	PLANUNGSLEISTUNGEN / SONSTIGES

Nr.	Leistungsbeschreibung	Menge/ Einh.	Preis (EP)	Gesamt (GP)

Übertrag: .....

01.01.3 **Vorhalten und Bereitstellen von Aufenthalts- und Lagerräumen**

Außerhalb der Baustelle aber im Baustelleneinrichtungsbereich.
Für die Durchführung der eigenen Leistung und die gesamte Zeit der Leistungserbringung. Die Position kommt nur dann zur Ausführung, wenn der Auftraggeber Räume, die leicht verschließbar gemacht werden können, nicht zur Verfügung stellt.

1 psch GP .....

Summe Titel 01.01

PLANUNGSLEISTUNGEN / SONSTIGES, Netto: .....

01.02 Titel TRAPEZPROFILE UMKLEIDETRAKT

TRAPEZPROFILE ÜBER UMKLEIDETRAKT

01.02.1 **Dachfläche Stahltrapezprofile T 165/250x0,88 Positivlage**

Dachfläche aus Stahltrapezprofilen bandverzinkt,
Einbauhöhe ca. 3,65 m über OKFF 1. OG,
Typ T 165/250 tN= 0,88mm
Stahlgüte gemäß Herstellerangaben und statischer Berechnung,
Werkseitig bandverzinkt nach DIN EN 10346,
Profilgeometrie gemäß geprüfter Statik,
Verlegung auf Stahlunterkonstruktion bzw. Massivbaukörper,
Einschließlich aller erforderlichen Befestigungsmittel, Kalotten, Distanzhalter, Dichtscheiben und Verbindungselemente,
Überlappungen längs und quer nach Herstellervorgaben,
Einschließlich aller Zuschnitte, Anpassungen, Aussparungen und Nebenarbeiten.
Ausführung entsprechend den Vorgaben der Tragwerksplanung, den Herstellerrichtlinien sowie den anerkannten Regeln der Technik

Die gesamte Konstruktion herstellen, liefern und montieren.

Einbaubereich: Dachfläche über 1. OG.

Siehe beiliegende Planung

594 m² EP..... GP .....

01.02.2 **Attika-Stützblech / Randaussteifung**

Attika-Stützblech / Randaussteifung als Konstruktionsprofil
inkl. Aussteifungsbleche gem. Detail,
aus Stahlblech, bandverzinkt,
t= 1,5 mm,
Zuschnitt: 1.400 mm,
Abkantungen: 3 St,

- Fortsetzung auf nächster Seite -

Übertrag: .....

12	**LV**	**STAHLBAUARBEITEN**
01	Gewerk	STAHLBAUARBEITEN
01.02	Titel	TRAPEZPROFILE UMKLEIDETRAKT

Nr.	Leistungsbeschreibung	Menge/ Einh.	Preis (EP)	Gesamt (GP)

Übertrag: .....

Konstruktion herstellen, liefern und im Bereich Attika fachgerecht montieren.

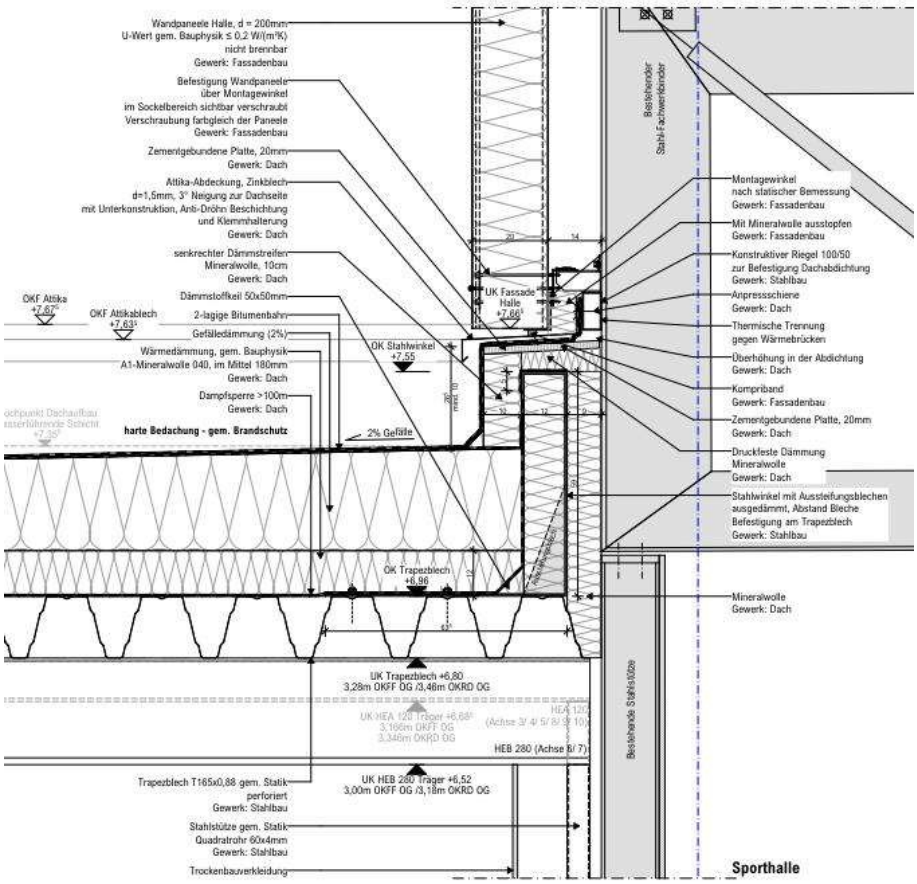

120 m EP..... GP .....

01.02.3 **Riegel, konstruktiv**

Riegel als Konstruktionsprofil gem. Detail,
aus Stahlblech, bandverzinkt,
t= 1,5 mm,
MSH Profil 50/100/3 bzw-. nach statischer Erfordernis.

Konstruktion herstellen, liefern und am bestehenden Stahl-Fachwerkbinder fachgerecht montieren.

Geeignet zur Befestigung der bauseitigen Dachabdichtung.

- Fortsetzung auf nächster Seite -

Übertrag: .....

12	**LV**	**STAHLBAUARBEITEN**
01	Gewerk	STAHLBAUARBEITEN
01.02	Titel	TRAPEZPROFILE UMKLEIDETRAKT

Nr.	Leistungsbeschreibung	Menge/ Einh.	Preis (EP)	Gesamt (GP)

Übertrag: .....

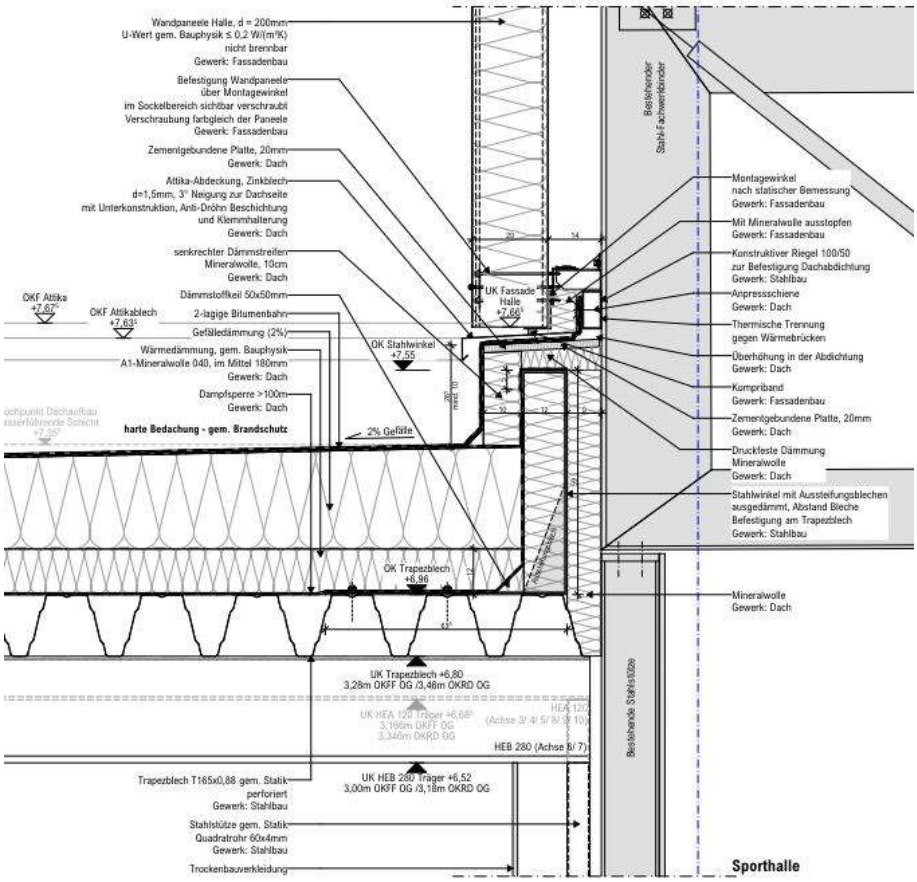

90 m EP..... GP .....

01.02.4 **Längs- und Querschnitte an Trapezprofilen,**

Längs- und Querschnitte an Trapezprofilen, im Bereich der Gebäudeversprünge sowie im Randbereich, mit Knabber, einschl. Verschnitt herstellen.

60 m EP..... GP .....

01.02.5 **Biegesteife Stöße laut IFBS-Richtlinie,**

biegesteife Stöße laut IFBS-Richtlinie, einschl. Materialüberdeckung herstellen.

70 m EP..... GP .....

Übertrag: .....

12	**LV**	**STAHLBAUARBEITEN**
01	Gewerk	STAHLBAUARBEITEN
01.02	Titel	TRAPEZPROFILE UMKLEIDETRAKT

Nr.	Leistungsbeschreibung	Menge/ Einh.	Preis (EP)	Gesamt (GP)

Übertrag: .....

01.02.6 **Anlegen der Öffnungen 1.500 x 2.500 mm**

Anlegen und Herstellen der Öffnungen für Lichtkuppeln.
Abmessung: l x b ca. 1.500 x 2.500 mm,
inkl. Versteifungsblech,
Material: Stahlblech 1,25 mm dick,
Oberfläche wie Trapezprofil,

2 St EP..... GP .....

01.02.7 **Anlegen der Öffnungen NW 200 mm**

Anlegen und Herstellen der Öffnungen für die Dachabläufe / Sanitärlüftung
Abmessung: Nenndurchmesser bis DN 200 mm,
inkl. Versteifungsblech,
Material: Stahlblech 1,25 mm dick,
Oberfläche wie Trapezprofil,

15 St EP..... GP .....

Summe Titel 01.02

TRAPEZPROFILE UMKLEIDETRAKT, Netto: .....

01.03 Titel TRAPEZPROFILE SPORTHALLE

TRAPEZPROFILE ÜBER SPORTHALLE

01.03.1 **Dachfläche Stahltrapezprofile T 150/280x0,88 Positivlage**

Dachfläche aus Stahltrapezprofilen bandverzinkt,
Einbauhöhe ca. 8,75 m über OKFF EG Sporthalle,
Typ T 150/280 tN= 0,88mm
Stahlgüte gemäß Herstellerangaben und statischer Berechnung,
Werkseitig bandverzinkt nach DIN EN 10346,
Profilgeometrie gemäß geprüfter Statik,
Verlegung auf Stahlunterkonstruktion bzw. Massivbaukörper,
Einschließlich aller erforderlichen Befestigungsmittel, Kalotten, Distanzhalter,
Dichtscheiben und Verbindungselemente,
Überlappungen längs und quer nach Herstellervorgaben,
Einschließlich aller Zuschnitte, Anpassungen, Aussparungen und
Nebenarbeiten.
Ausführung entsprechend den Vorgaben der Tragwerksplanung, den
Herstellerrichtlinien sowie den anerkannten Regeln der Technik

Die gesamte Konstruktion herstellen, liefern und montieren.

Einbaubereich: Dachfläche über Sporthalle.

Siehe beiliegende Planung

1.300 m² EP..... GP .....

Übertrag: .....

12	**LV**	**STAHLBAUARBEITEN**
01	Gewerk	STAHLBAUARBEITEN
01.03	Titel	TRAPEZPROFILE SPORTHALLE

Nr.	Leistungsbeschreibung	Menge/ Einh.	Preis (EP)	Gesamt (GP)

Übertrag: .....

01.03.2 **Attika-Stützblech / Randaussteifung**

Attika-Stützblech / Randaussteifung als Konstruktionsprofil
inkl. Aussteifungsbleche gem. Detail,
aus Stahlblech, bandverzinkt,
t= 1,5 mm,
Zuschnitt: 900 mm,
Abkantungen: 3 St,

Konstruktion herstellen, liefern und im Bereich Attika fachgerecht montieren.

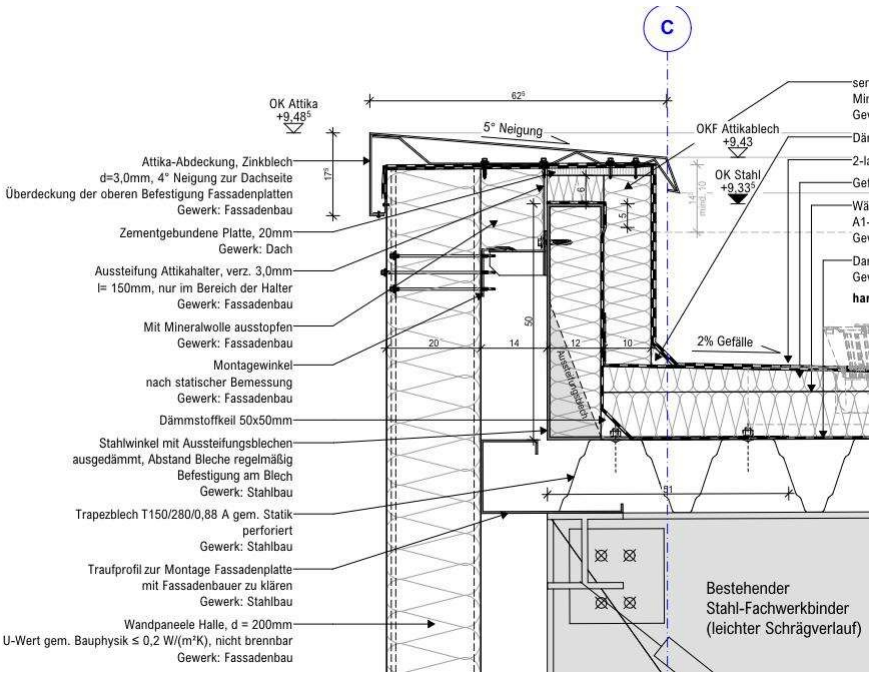

180 m EP..... GP .....

01.03.3 **Traufprofil**

Traufprofi gem. Detail,
aus Stahlblech, bandverzinkt,
t= 1,5 mm,
Zuschnitt: 650 mm,
Abkantungen: 4 Stck,

Konstruktion herstellen, liefern und im Bereich Attika fachgerecht montieren.

- Fortsetzung auf nächster Seite -

Übertrag: .....

12	**LV**	**STAHLBAUARBEITEN**
01	Gewerk	STAHLBAUARBEITEN
01.03	Titel	TRAPEZPROFILE SPORTHALLE

Nr.	Leistungsbeschreibung	Menge/ Einh.	Preis (EP)	Gesamt (GP)

Übertrag: .....

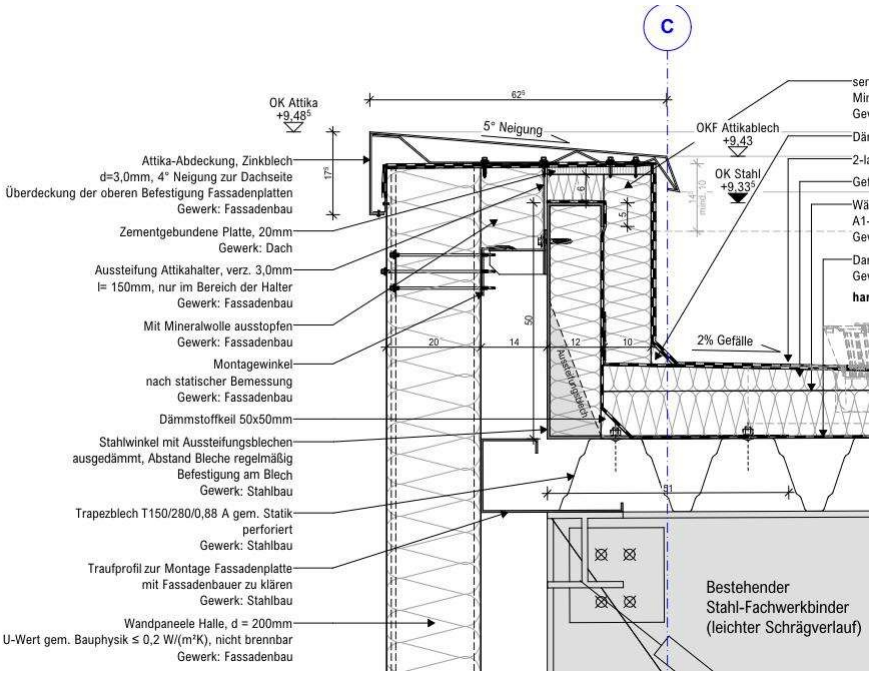

180 m EP..... GP .....

01.03.4 **Längs- und Querschnitte an Trapezprofilen,**

Längs- und Querschnitte an Trapezprofilen, im Bereich der Gebäudeversprünge sowie im Randbereich, mit Knabber, einschl. Verschnitt herstellen.

90 m EP..... GP .....

01.03.5 **Biegesteife Stöße laut IFBS-Richtlinie,**

biegesteife Stöße laut IFBS-Richtlinie, einschl. Materialüberdeckung herstellen.

180 m EP..... GP .....

01.03.6 **Anlegen der Öffnungen 1.500 x 2.500 mm**

Anlegen und Herstellen der Öffnungen für Lichtkuppeln.
Abmessung: l x b ca. 1.500 x 2.500 mm,
inkl. Versteifungsblech,
Material: Stahlblech 1,25 mm dick,
Oberfläche wie Trapezprofil,

6 St EP..... GP .....

Übertrag: .....

12	**LV**	**STAHLBAUARBEITEN**
01	Gewerk	STAHLBAUARBEITEN
01.03	Titel	TRAPEZPROFILE SPORTHALLE

Nr.	Leistungsbeschreibung	Menge/ Einh.	Preis (EP)	Gesamt (GP)

Übertrag: .....

01.03.7 **Anlegen der Öffnungen NW 200 mm**

Anlegen und Herstellen der Öffnungen für die Dachabläufe / Sanitärlüftung
Abmessung: Nenndurchmesser bis DN 200 mm,
inkl. Versteifungsblech,
Material: Stahlblech 1,25 mm dick,
Oberfläche wie Trapezprofil,

10 St EP..... GP .....

Summe Titel 01.03

TRAPEZPROFILE SPORTHALLE, Netto: .....

01.04 Titel STAHLBAUARBEITEN UMKLEIDETRAKT

PROFILSTAHL UMKLEIDETRAKT

01.04.1 **Stahlkonstruktionen der Träger, HEB 280**

Stahlkonstruktionen der Träger, herstellen, liefern und fachgerecht einbauen
einschl. Herstellung der notwendigen Verbindungen und Ausklinkungen
bestehend aus Stahlwalzprofil HEB 280, mehrteilig,
Längen im eingebauten Zustand bis ca. 8,50 m,
Stahlgüte S 235,
Oberfläche: gestrahlt und grundiert beschichtet,
Korrosivitätskategorie C1 n. EN ISO 12944,
inkl. Schraubanschlüsse,
einschl. der Herstellung der Verbindungen mit den Stützen und einschl. der Herstellung notwendiger Trägerstöße.
Kleineisenteile wie Kopf- und Fußplatten etc. in gesonderter Position beschrieben.

3.750 kg EP..... GP .....

01.04.2 **Stahlkonstruktionen der Träger, HEA 280**

Stahlkonstruktionen der Träger, herstellen, liefern und fachgerecht einbauen
einschl. Herstellung der notwendigen Verbindungen und Ausklinkungen
bestehend aus Stahlwalzprofil HEA 280, mehrteilig,
Längen im eingebauten Zustand bis ca. 6,70 m,
Stahlgüte S 235,
Oberfläche: gestrahlt und grundiert beschichtet,
Korrosivitätskategorie C1 n. EN ISO 12944,

- Fortsetzung auf nächster Seite -

Übertrag: .....

Nr.	Leistungsbeschreibung	Menge/ Einh.	Preis (EP)	Gesamt (GP)

Übertrag: .....

inkl. Schraubanschlüsse,
einschl. der Herstellung der Verbindungen mit den Stützen und einschl. der Herstellung notwendiger Trägerstöße.
Kleineisenteile wie Kopf- und Fußplatten etc. in gesonderter Position beschrieben.

530 kg EP..... GP .....

01.04.3 **Stahlkonstruktionen der Träger, HEA 160**

Stahlkonstruktionen der Träger, herstellen, liefern und fachgerecht einbauen
einschl. Herstellung der notwendigen Verbindungen und Ausklinkungen
bestehend aus Stahlwalzprofil HEA 160, mehrteilig,
Längen im eingebauten Zustand bis ca. 2,50 m,
Stahlgüte S 235,
Oberfläche: gestrahlt und grundiert beschichtet,
Korrosivitätskategorie C1 n. EN ISO 12944,
inkl. Schraubanschlüsse,
einschl. der Herstellung der Verbindungen mit den Stützen und einschl. der Herstellung notwendiger Trägerstöße.
Kleineisenteile wie Kopf- und Fußplatten etc. in gesonderter Position beschrieben.

510 kg EP..... GP .....

01.04.4 **Stahlkonstruktionen der Träger, HEA 120**

Stahlkonstruktionen der Träger, herstellen, liefern und fachgerecht einbauen
einschl. Herstellung der notwendigen Verbindungen und Ausklinkungen
bestehend aus Stahlwalzprofil HEA 120, mehrteilig,
Längen im eingebauten Zustand bis ca. 2,50 m,
Stahlgüte S 235,
Oberfläche: gestrahlt und grundiert beschichtet,
Korrosivitätskategorie C1 n. EN ISO 12944,
inkl. Schraubanschlüsse,
einschl. der Herstellung der Verbindungen mit den Stützen und einschl. der Herstellung notwendiger Trägerstöße.
Kleineisenteile wie Kopf- und Fußplatten etc. in gesonderter Position beschrieben.

380 kg EP..... GP .....

01.04.5 **Stahlkonstruktionen der Stützen, QRO 60x4**

Stahlkonstruktionen der Stützen,
herstellen, liefern und fachgerecht einbauen einschl.
Herstellung der notwendigen Verbindungen und Kreuzstützen,
bestehend aus
Stahlwalzprofil QRO 60x4,
Längen im eingebauten Zustand bis ca. 3,65 m,

- Fortsetzung auf nächster Seite -

Übertrag: .....

12	**LV**	**STAHLBAUARBEITEN**
01	Gewerk	STAHLBAUARBEITEN
01.04	Titel	STAHLBAUARBEITEN UMKLEIDETRAKT

Nr.	Leistungsbeschreibung	Menge/ Einh.	Preis (EP)	Gesamt (GP)

Übertrag: .....

Stahlgüte S 235 JR,
Oberfläche: gestrahlt und grundiert beschichtet,
Korrosivitätskategorie C1 n. EN ISO 12944,
einschl. der Herstellung der Verbindungen mit den Trägern.
Kleineisenteile wie Kopf- und Fußplatten etc. in gesonderter Position beschrieben.

214 kg EP..... GP .....

01.04.6 **Stahlkonstruktionen der Druckrohre, 60x3,2**

Stahlkonstruktionen der horizontalen Druckrohre als Dachverband herstellen, liefern und fachgerecht einbauen einschl. Herstellung der notwendigen Verbindungen
bestehend aus
- Stahlrundrohr ca. 60 x 3,2 mm, Einzeläenge bis ca. 5,00 m,
Stahlgüte S 235 JR,
Oberfläche: gestrahlt und grundiert beschichtet,
Korrosivitätskategorie C1 n. EN ISO 12944,
einschl. der Herstellung der Verbindungen mit den Trägern.
Kleineisenteile wie Kopf- und Fußplatten etc. in gesonderter Position beschrieben.

275 kg EP..... GP .....

01.04.7 **Stahlkleinteile für alle Bereiche**

Stahlkleinteile (sofern in den Pos. nicht erwähnt)
als Anschweißplatten, Auflagerplatten, Verstärkungen, Verbindungsplatten
Schraub-Anschlüsse, Flansche; Anker; Bolzen:

Verbindungen + Befestigungen:
Träger und Stützen untereinander mit biegesteifen bzw. gelenkigen, geschraubten Verbindungen.
Stützen am Fußpunkt mit angedübelten Fußplatten.

Material nach Angabe Statik.

Herstellen, liefern und fachgerecht einbauen einschl. Herstellung der notwendigen Verbindungen. Stahlgüte S 235JR+AR (St 37.2) oder S355 nach Angabe.

Oberfläche sofern nicht gesondert statisch angegeben:
gestrahlt grundiert beschichtet,
Korrosivitätskategorie C1 n. EN ISO 12944.

540 kg EP..... GP .....

Übertrag: .....

12	**LV**	**STAHLBAUARBEITEN**
01	Gewerk	STAHLBAUARBEITEN
01.04	Titel	STAHLBAUARBEITEN UMKLEIDETRAKT

Nr.	Leistungsbeschreibung	Menge/ Einh.	Preis (EP)	Gesamt (GP)

Übertrag: .....

01.04.8 **Zulage Stahlkonstruktion aus Profilstahl, feuerverzinkt**

Zulage zu den vorgenannten Position "Stahlkonstruktionen aus Profilstahl" für die Ausführung feuerverzinkt.

1.000 kg EP..... GP .....

Summe Titel 01.04

STAHLBAUARBEITEN UMKLEIDETRAKT, Netto: .....

01.05 Titel STAHLBAUARBEITEN EINHAUSUNG AUF DACHFLÄCHE

PROFILSTAHL ALS UK LÜFTUNGSGERÄT

01.05.1 **Stahlkonstruktionen der Träger, HEA 140**

Stahlkonstruktionen der Träger, herstellen, liefern und fachgerecht einbauen einschl. Herstellung der notwendigen Verbindungen und Ausklinkungen
bestehend aus Stahlwalzprofil HEA 140, mehrteilig,
Längen im eingebauten Zustand bis ca. 11,50 m,
Stahlgüte S 235,
Oberfläche: gestrahlt und grundiert beschichtet,
Korrosivitätskategorie C1 n. EN ISO 12944,
inkl. Schraubanschlüsse,
einschl. der Herstellung der Verbindungen mit den Stützen und einschl. der Herstellung notwendiger Trägerstöße.
Kleineisenteile wie Kopf- und Fußplatten etc. in gesonderter Position beschrieben.

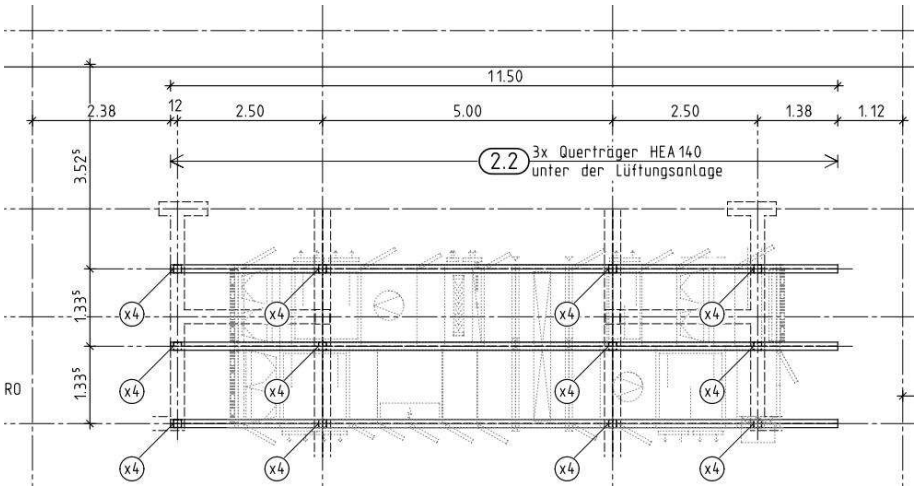

860 kg EP..... GP .....

Übertrag: .....

12	**LV**	**STAHLBAUARBEITEN**
01	Gewerk	STAHLBAUARBEITEN
01.05	Titel	STAHLBAUARBEITEN EINHAUSUNG AUF DACHFLÄCHE

Nr.	Leistungsbeschreibung	Menge/ Einh.	Preis (EP)	Gesamt (GP)

Übertrag: .....

01.05.2 **Stahlkonstruktionen der Stützen, QRO 160x6,3**

Grundposition 001.0

Stahlkonstruktionen der Stützen,
herstellen, liefern und fachgerecht einbauen einschl.
Herstellung der notwendigen Verbindungen und Kreuzstützen,
bestehend aus
Stahlwalzprofil QRO 160x6,3
Längen im eingebauten Zustand bis ca. 1,00 m,
Stahlgüte S 235 JR,
Oberfläche: gestrahlt und grundiert beschichtet,
Korrosivitätskategorie C1 n. EN ISO 12944,
einschl. der Herstellung der Verbindungen mit den Trägern.
Kleineisenteile wie Kopf- und Fußplatten etc. in gesonderter Position beschrieben.

Einbau unter HEA 140 Träger

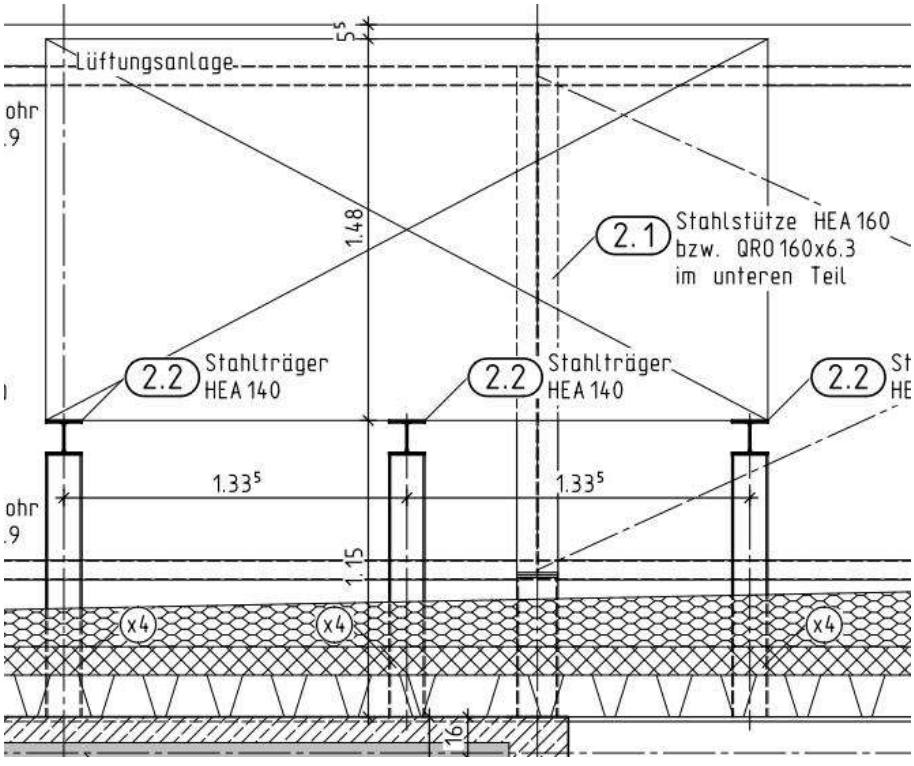

385 kg EP..... GP .....

Übertrag: .....

12	**LV**	**STAHLBAUARBEITEN**
01	Gewerk	STAHLBAUARBEITEN
01.05	Titel	STAHLBAUARBEITEN EINHAUSUNG AUF DACHFLÄCHE

Nr.	Leistungsbeschreibung	Menge/ Einh.	Preis (EP)	Gesamt (GP)

Übertrag: .....

Begründung und Auswahlkriterium der Wahlposition

„Die Wahlposition kommt ausschließlich zur Ausführung, wenn die abschließende statische Prüfung die Verwendung eines HEA-Profils anstelle des Quadratrohrs erfordert. Die Entscheidung erfolgt vor Fertigungsbeginn schriftlich durch den Auftraggeber.“

01.05.3 Wahlposition 001.1

Stahlkonstruktionen der Stützen, HEA 160

Stahlkonstruktionen der Stützen,
herstellen, liefern und fachgerecht einbauen einschl.
Herstellung der notwendigen Verbindungen und Kreuzstützen,
bestehend aus
Stahlwalzprofil HEA 160,
Längen im eingebauten Zustand bis ca. 1,00 m,
Stahlgüte S 235 JR,
Oberfläche: gestrahlt und grundiert beschichtet,
Korrosivitätskategorie C1 n. EN ISO 12944,
einschl. der Herstellung der Verbindungen mit den Trägern.
Kleineisenteile wie Kopf- und Fußplatten etc. in gesonderter Position beschrieben.

Einbau unter HEA 140 Träger

- Fortsetzung auf nächster Seite -

Übertrag: .....

12	**LV**	**STAHLBAUARBEITEN**
01	Gewerk	STAHLBAUARBEITEN
01.05	Titel	STAHLBAUARBEITEN EINHAUSUNG AUF DACHFLÄCHE

Nr.	Leistungsbeschreibung	Menge/ Einh.	Preis (EP)	Gesamt (GP)

Übertrag: .....

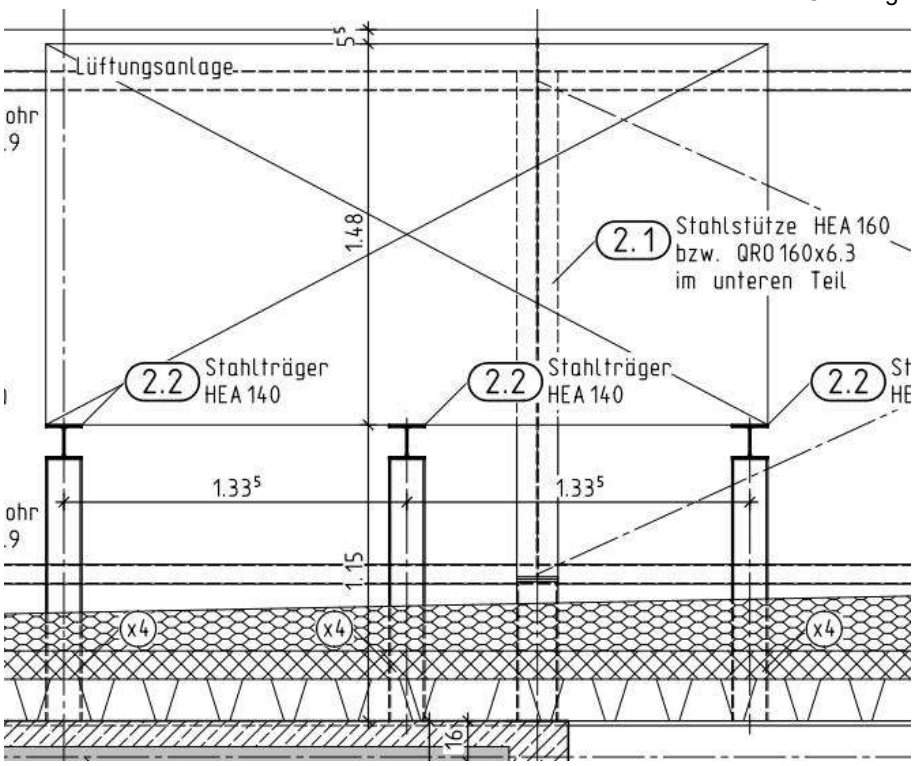

366 kg EP..... - Nur EP -

PROFILSTAHL EINHAUSUNG

01.05.4 **Stahlkonstruktionen der Stützen, QRO 160x6,3**

Grundposition 002.0

Stahlkonstruktionen der Stützen,
herstellen, liefern und fachgerecht einbauen einschl.
Herstellung der notwendigen Verbindungen und Kreuzstützen,
bestehend aus
Stahlwalzprofil QRO 160x6,3,
Längen im eingebauten Zustand bis ca. 2,525 m,
Stahlgüte S 235 JR,
Oberfläche: gestrahlt und grundiert beschichtet,
Korrosivitätskategorie C1 n. EN ISO 12944,
einschl. der Herstellung der Verbindungen mit den Trägern.
Kleineisenteile wie Kopf- und Fußplatten etc. in

- Fortsetzung auf nächster Seite -

Übertrag: .....

Übertrag: .....

gesonderter Position beschrieben.

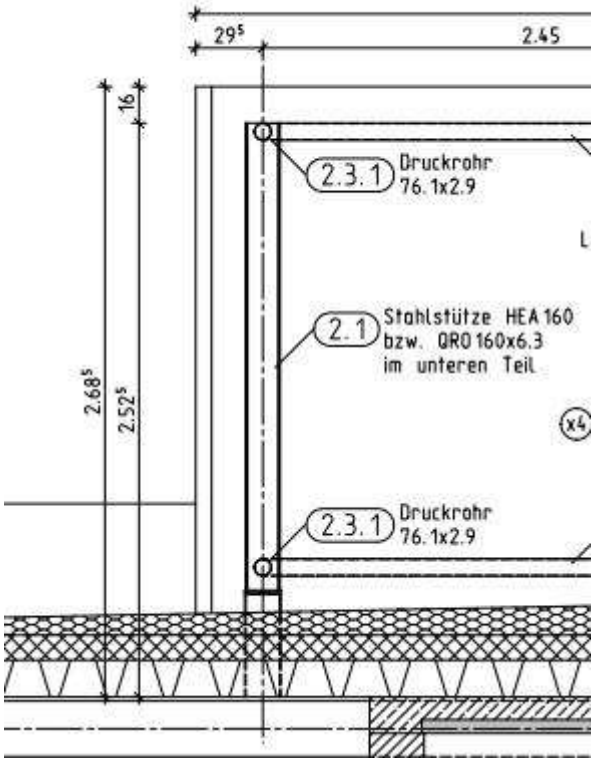

970 kg EP..... GP .....

Begründung und Auswahlkriterium der Wahlposition

„Die Wahlposition kommt ausschließlich zur Ausführung, wenn die abschließende statische Prüfung die Verwendung eines HEA-Profils anstelle des Quadratrohrs erfordert. Die Entscheidung erfolgt vor Fertigungsbeginn schriftlich durch den Auftraggeber.“

01.05.5 **Stahlkonstruktionen der Stützen, HEA 160**

Wahlposition 002.1

Stahlkonstruktionen der Stützen,
herstellen, liefern und fachgerecht einbauen einschl.
Herstellung der notwendigen Verbindungen und Kreuzstützen,
bestehend aus
Stahlwalzprofil HEA 160,
Längen im eingebauten Zustand bis ca. 2,525 m,
Stahlgüte S 235 JR,
Oberfläche: gestrahlt und grundiert beschichtet,
Korrosivitätskategorie C1 n. EN ISO 12944,
einschl. der Herstellung der Verbindungen mit den

- Fortsetzung auf nächster Seite -

Übertrag: .....

Übertrag: .....

Trägern.
Kleineisenteile wie Kopf- und Fußplatten etc. in gesonderter Position beschrieben.

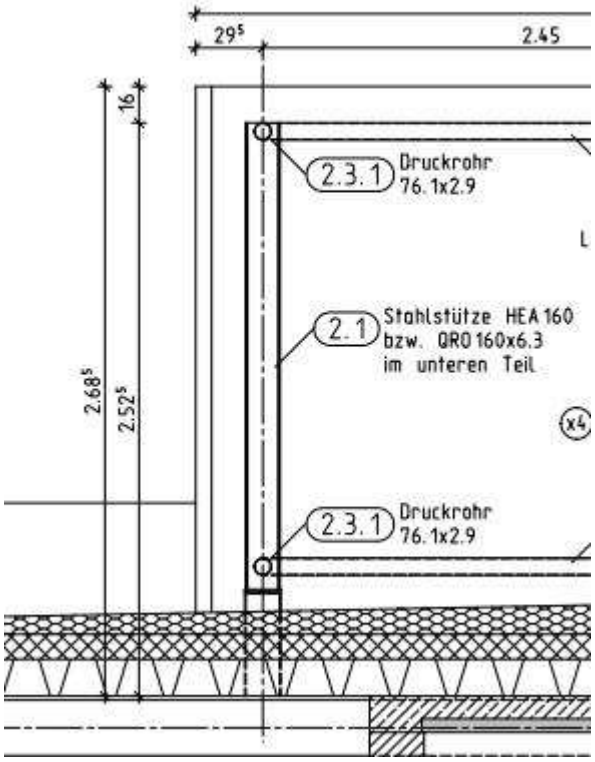

920 kg EP..... - Nur EP -

01.05.6 **Stahlkonstruktionen des Wandverbandes, d=16 mm,**

Stahlkonstruktionen des vertikalen Wandverbandes,
- Zugdiagonale -, diagonal angeordnet herstellen, liefern und fachgerecht einbauen einschl. Herstellung der notwendigen Verbindungen bestehend aus:
- Rundstahl d = 16 mm,
Einzellänge bis ca. 5,50 m,
einschl. Lieferung und Einbau entsprechender Spannschlösser und

- Fortsetzung auf nächster Seite -

Übertrag: .....

12	**LV**	**STAHLBAUARBEITEN**
01	Gewerk	STAHLBAUARBEITEN
01.05	Titel	STAHLBAUARBEITEN EINHAUSUNG AUF DACHFLÄCHE

Nr.	Leistungsbeschreibung	Menge/ Einh.	Preis (EP)	Gesamt (GP)

Übertrag: .....

Endbefestigungen Stahlgüte S 235JR+AR (St 37.2) inkl. Schraubanschlüsse, einschl. der Herstellung der Verbindungen.
Oberfläche: gestrahlt und grundiert beschichtet,
Korrosivitätskategorie C1 n. EN ISO 12944,
Kleineisenteile wie Kopf- und Fußlatten etc. in gesonderter Position beschrieben.

50 m EP..... GP .....

01.05.7 **Stahlkonstruktionen der Druckrohre, 76x2,9**

Stahlkonstruktionen der horizontalen Druckrohre im Bereich der Einhausung herstellen, liefern und fachgerecht einbauen einschl.
Herstellung der notwendigen Verbindungen
bestehend aus
- Stahlrundrohr ca. 76 x 2,9 mm, Einzeläenge bis ca. 5,00 m,
Stahlgüte S 235 JR,
Oberfläche: gestrahlt und grundiert beschichtet,
Korrosivitätskategorie C1 n. EN ISO 12944,
einschl. der Herstellung der Verbindungen mit den Trägern.
Kleineisenteile wie Kopf- und Fußplatten etc. in gesonderter Position beschrieben.

- Fortsetzung auf nächster Seite -

Übertrag: .....

12	**LV**	**STAHLBAUARBEITEN**
01	Gewerk	STAHLBAUARBEITEN
01.05	Titel	STAHLBAUARBEITEN EINHAUSUNG AUF DACHFLÄCHE

Nr.	Leistungsbeschreibung	Menge/ Einh.	Preis (EP)	Gesamt (GP)

Übertrag: .....

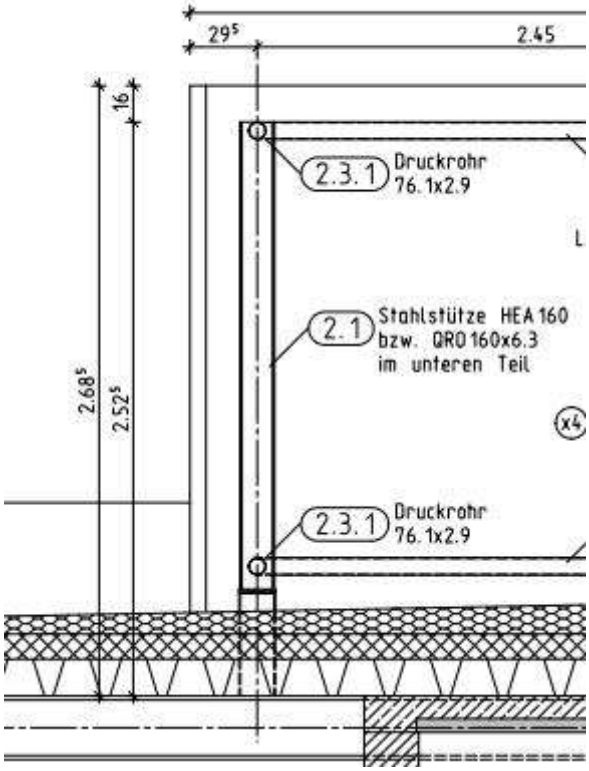

571 kg EP..... GP .....

01.05.8 **Stahlkleinteile für alle Bereiche**

Stahlkleinteile (sofern in den Pos. nicht erwähnt)
als Anschweißplatten, Auflagerplatten, Verstärkungen, Verbindungsplatten
Schraub-Anschlüsse, Flansche; Anker; Bolzen:

Verbindungen + Befestigungen:
Träger und Stützen untereinander mit biegesteifen bzw. gelenkigen, geschraubten Verbindungen.
Stützen am Fußpunkt mit angedübelten Fußplatten.

Material nach Angabe Statik.

Herstellen, liefern und fachgerecht einbauen einschl. Herstellung der notwendigen Verbindungen. Stahlgüte S 235JR+AR (St 37.2) oder S355 nach Angabe.

- Fortsetzung auf nächster Seite -

Übertrag: .....

Übertrag: .....

Oberfläche sofern nicht gesondert statisch angegeben:
gestrahlt grundiert beschichtet,
Korrosivitätskategorie C1 n. EN ISO 12944.

410 kg EP..... GP .....

01.05.9 **Zulage Stahlkonstruktion aus Profilstahl, feuerverzinkt**

Zulage zu den vorgenannten Position "Stahlkonstruktionen aus Profilstahl" für die Ausführung feuerverzinkt.

3.196 kg EP..... GP .....

Summe Titel 01.05

STAHLBAUARBEITEN EINHAUSUNG AUF DACHFLÄCHE, Netto: .....

01.06 Titel STAHLBAUARBEITEN SPORTHALLE

PROFILSTAHL SPORTHALLE

01.06.1 **Stahlkonstruktionen "Aussteifungssystem Außenwand" Achse 2-3**

Stahlkonstruktionen des Aussteifungssystems im Bereich der Außenwand Sporthalle Achse 2 - 3.
Der Einbau erfolgt innerhalb der vorhandenene Konstruktion aus Stahstützen und Trägern.
Im unteren Bereich wird bauseits eine Stahlbetonwand mit eingebunden.
Die Verankerung der Stahlbetonwand erfolgt mit Gewindestangen.

Herstellen, liefern und fachgerecht einbauen einschl.
Herstellung der notwendigen Verbindungen und Kreuzstützen,

bestehend insbesondere aus:
- 2 Stützen aus Stahlwalzprofil HEB 180,
  Länge im eingebauten Zustand je Stütze ca. 8,70 m,
- 2 Träger aus Stahlwalzprofil HEA 140,
  Länge im eingebauten Zustand je Träger ca. 4,56 m,
- Wandverband aus Stahlwalzprofil L 70x70x7 mm,
  Längen im eingebauten Zustand insgesamt ca. 21,0 m,
- 4x2 St Gewindestangen D= 12 mm, L je Stange = 750 mm,

Stahlgüte S 235 JR,
Oberfläche: gestrahlt und grundiert beschichtet,
Korrosivitätskategorie C1 n. EN ISO 12944,
einschl. der Herstellung der Verbindungen mit den Stützen und Trägern.
Kleineisenteile wie Kopf- und Fußplatten etc. in

- Fortsetzung auf nächster Seite -

Übertrag: .....

12	**LV**	**STAHLBAUARBEITEN**
01	Gewerk	STAHLBAUARBEITEN
01.06	Titel	STAHLBAUARBEITEN SPORTHALLE

Nr.	Leistungsbeschreibung	Menge/ Einh.	Preis (EP)	Gesamt (GP)

Übertrag: .....

gesonderter Position beschrieben.

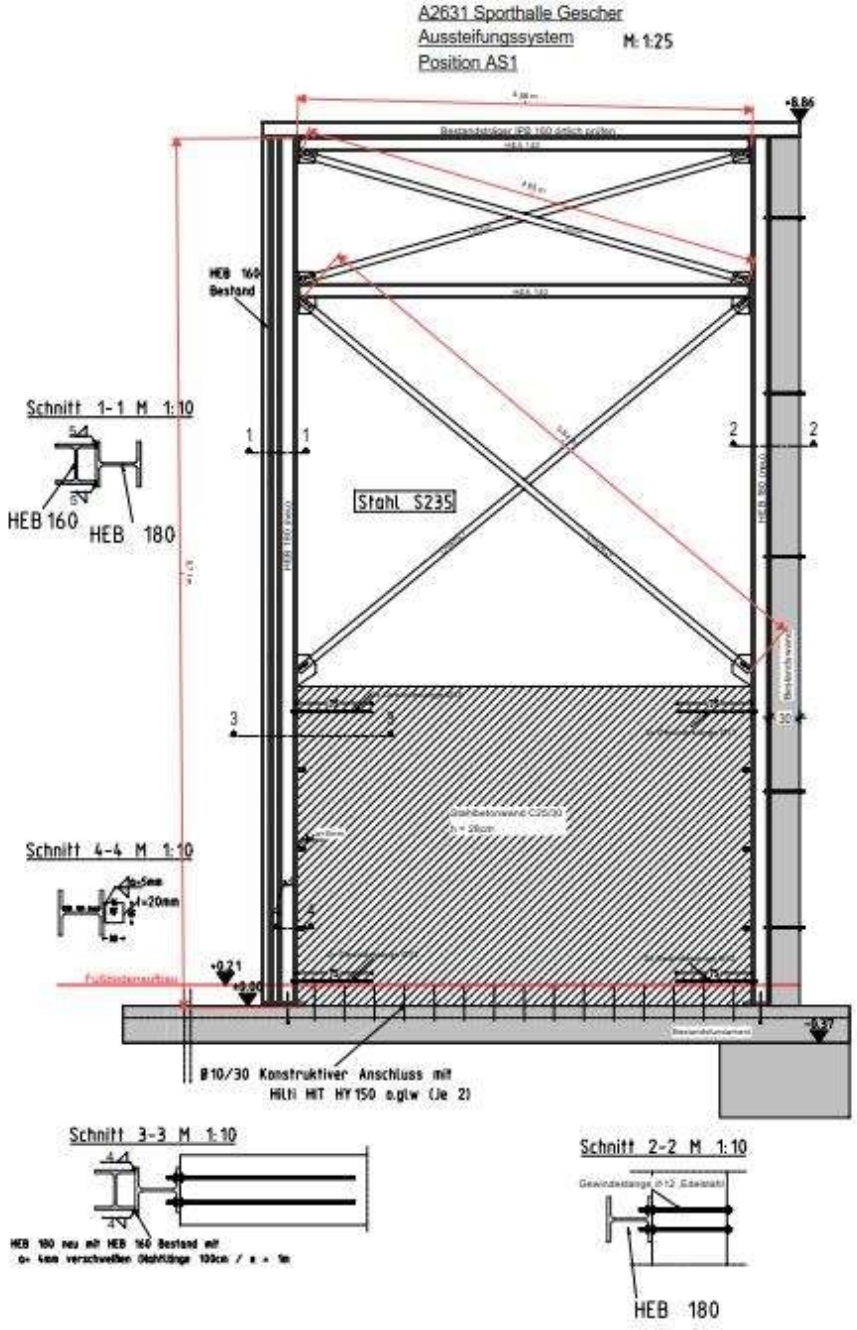

Übertrag: .....

Übertrag: .....

1.340 kg EP..... GP .....

01.06.2 **Stahlkonstruktionen "Aussteifungssystem Außenwand" Achse 10-11**

Leistung wie zuletzt im vollen Wortlaut beschrieben,
jedoch:

Stahlkonstruktionen des Aussteifungssystems im Bereich der Außenwand Sporthalle.

Der Einbau erfolgt innerhalb der vorhandenene Konstruktion aus Stahstützen und Trägern im Bereich Sporthallenaußenwand **Achse 10 - 11**

1.340 kg EP..... GP .....

01.06.3 **Stahlkonstruktionen "Aussteifungssystem Bereich Tribüne" Achse 2-3**

Stahlkonstruktionen des Aussteifungssystems im Bereich der Tribüne Sporthalle Achse 2 - 3.
Der Einbau erfolgt innerhalb der vorhandenene Konstruktion aus Stahstützen und Trägern.
Im unteren Bereich wird bauseits eine Stahlbetonwand mit eingebunden.
Die Verankerung der Stahlbetonwand erfolgt mit Gewindestangen.

Herstellen, liefern und fachgerecht einbauen einschl.
Herstellung der notwendigen Verbindungen und Kreuzstützen,

bestehend insbesondere aus:
- 2 Stützen aus Stahlwalzprofil HEB 180,
  Länge im eingebauten Zustand je Stütze ca. 8,70 m,
- 2 Träger aus Stahlwalzprofil HEA 140,
  Länge im eingebauten Zustand je Träger ca. 4,56 m,
- Wandverband aus Stahlwalzprofil L 70x70x7 mm,
  Länge im eingebauten Zustand ca. 4,70 , Gesamtlänge ca. 9,40 m,
- 4x2 St Gewindestangen D= 12 mm, L je Stange = 750 mm,

Stahlgüte S 235 JR,
Oberfläche: gestrahlt und grundiert beschichtet,
Korrosivitätskategorie C1 n. EN ISO 12944,
einschl. der Herstellung der Verbindungen mit den Stützen und Trägern.
Kleineisenteile wie Kopf- und Fussplatten etc. in

- Fortsetzung auf nächster Seite -

Übertrag: .....

12	**LV**	**STAHLBAUARBEITEN**
01	Gewerk	STAHLBAUARBEITEN
01.06	Titel	STAHLBAUARBEITEN SPORTHALLE

Nr.	Leistungsbeschreibung	Menge/ Einh.	Preis (EP)	Gesamt (GP)

Übertrag: .....

gesonderter Position beschrieben.

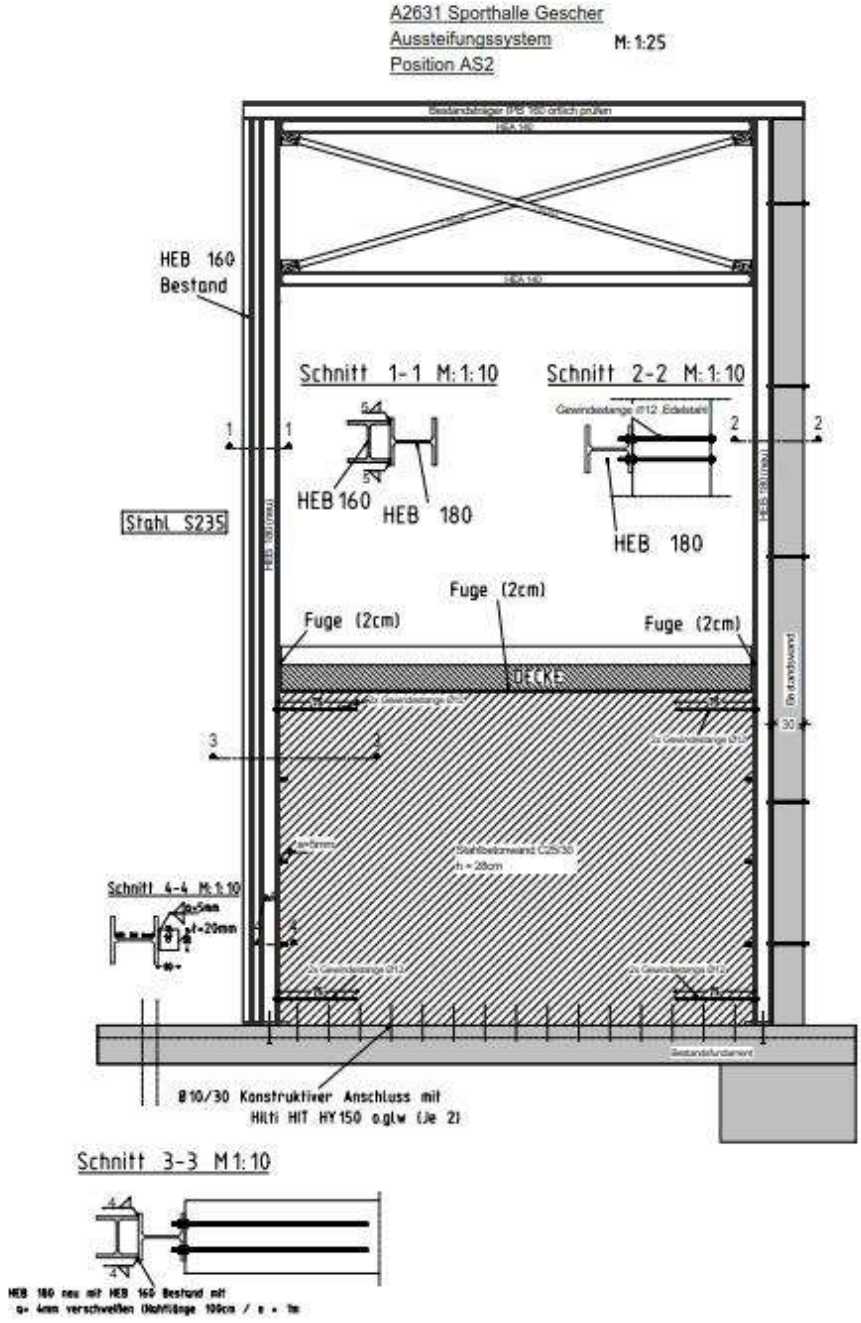

Übertrag: .....

12	**LV**	**STAHLBAUARBEITEN**
01	Gewerk	STAHLBAUARBEITEN
01.06	Titel	STAHLBAUARBEITEN SPORTHALLE

Nr.	Leistungsbeschreibung	Menge/ Einh.	Preis (EP)	Gesamt (GP)

Übertrag: .....

1.250 kg EP..... GP .....

01.06.4 **Stahlkonstruktionen "Aussteifungssystem Bereich Tribüne" Achse 10-11**

Leistung wie zuletzt im vollen Wortlaut beschrieben,
jedoch:

Stahlkonstruktionen des Aussteifungssystems im Bereich der Tribüne.

Der Einbau erfolgt innerhalb der vorhandenene Konstruktion aus Stahstützen und Trägern im Bereich Tribüne **Achse 10 - 11**

1.250 kg EP..... GP .....

01.06.5 **Stahlkonstruktionen der Druckrohre, 60x3,2 als Untergurtaussteifung**

Stahlkonstruktionen der horizontalen Druckrohre zur Aussteifung im Bereich der vorhandenen Untergurte am Binder herstellen, liefern und fachgerecht einbauen einschl.
Herstellung der notwendigen Verbindungen
bestehend aus
- Stahlrundrohr ca. 60 x 3,2 mm, Einzellänge bis ca. 5,00 m,
Stahlgüte S 235 JR,
Oberfläche: gestrahlt und grundiert beschichtet,
Korrosivitätskategorie C1 n. EN ISO 12944,
einschl. der Herstellung der Verbindungen mit den Trägern.
Kleineisenteile wie Kopf- und Fußplatten etc. in gesonderter Position beschrieben.

775 kg EP..... GP .....

01.06.6 **Stahlkonstruktionen Winkel 150/150/10**

Stahlwinkel 150/150/10 mm,
herstellen, liefern und fachgerecht einbauen einschl. Herstellung der notwendigen Verbindungen und Ausklinkungen,
Ausführung in unterschiedlichen Längen,
Stahlgüte S 235,
Oberfläche: gestrahlt und grundiert beschichtet,
Korrosivitätskategorie C1 n. EN ISO 12944,
inkl. Schraubanschlüsse,

Kleineisenteile wie Kopf- und Fußplatten etc. in gesonderter Position beschrieben.

Abstimmung mit Gewerk Rohbau erforderlich.

- Fortsetzung auf nächster Seite -

Übertrag: .....

12	**LV**	**STAHLBAUARBEITEN**
01	Gewerk	STAHLBAUARBEITEN
01.06	Titel	STAHLBAUARBEITEN SPORTHALLE

Nr.	Leistungsbeschreibung	Menge/ Einh.	Preis (EP)	Gesamt (GP)

Übertrag: .....

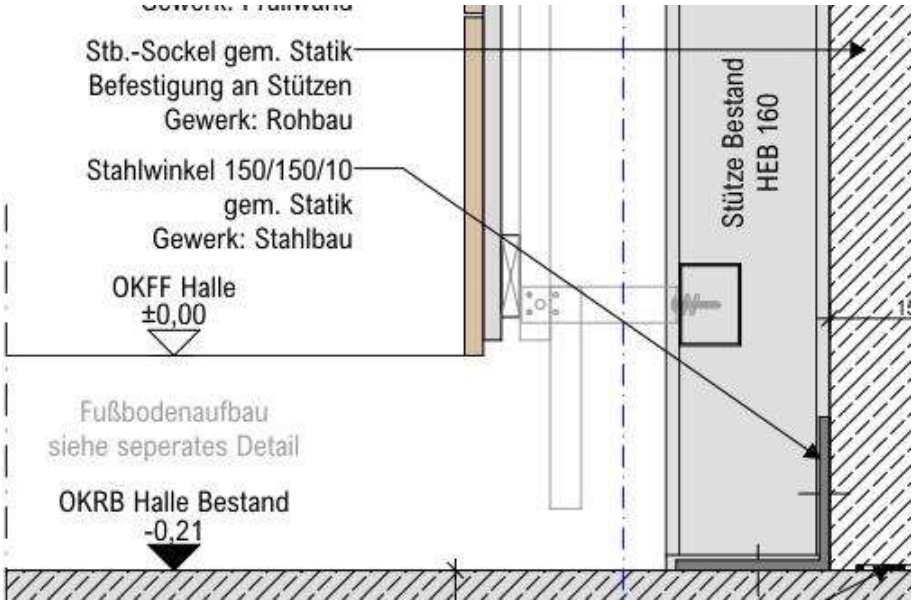

1.100 kg EP..... GP .....

01.06.7 **Stahlkonstruktionen der Träger, HEB 120**

Stahlkonstruktionen der Träger, herstellen, liefern und fachgerecht einbauen einschl. Herstellung der notwendigen Verbindungen und Ausklinkungen bestehend aus Stahlwalzprofil HEB 120,
Ausführung in unterschiedlichen Längen,
Stahlgüte S 235,
Oberfläche: gestrahlt und grundiert beschichtet,
Korrosivitätskategorie C1 n. EN ISO 12944,
inkl. Schraubanschlüsse,
einschl. der Herstellung der Verbindungen mit den Stützen und einschl. der Herstellung notwendiger Trägerstöße.

Das Einbringen und Montieren unter beengten Bedingungen ist mit einzukalkulieren.

Der Einbau erfolgt zur Abfangung von Massivbauteilen im Bereich Sporthallenaußenwände.

Die Fuge zwischen den Trägern und den aufliegenden Bauteilen sind mit Quellmörtel (z.B.: Pagel) auszufüllen.

Kleineisenteile wie Kopf- und Fußplatten etc. in gesonderter Position beschrieben.

- Fortsetzung auf nächster Seite -

Übertrag: .....

Übertrag: .....

Abstimmung mit Gewerk Rohbau erforderlich.

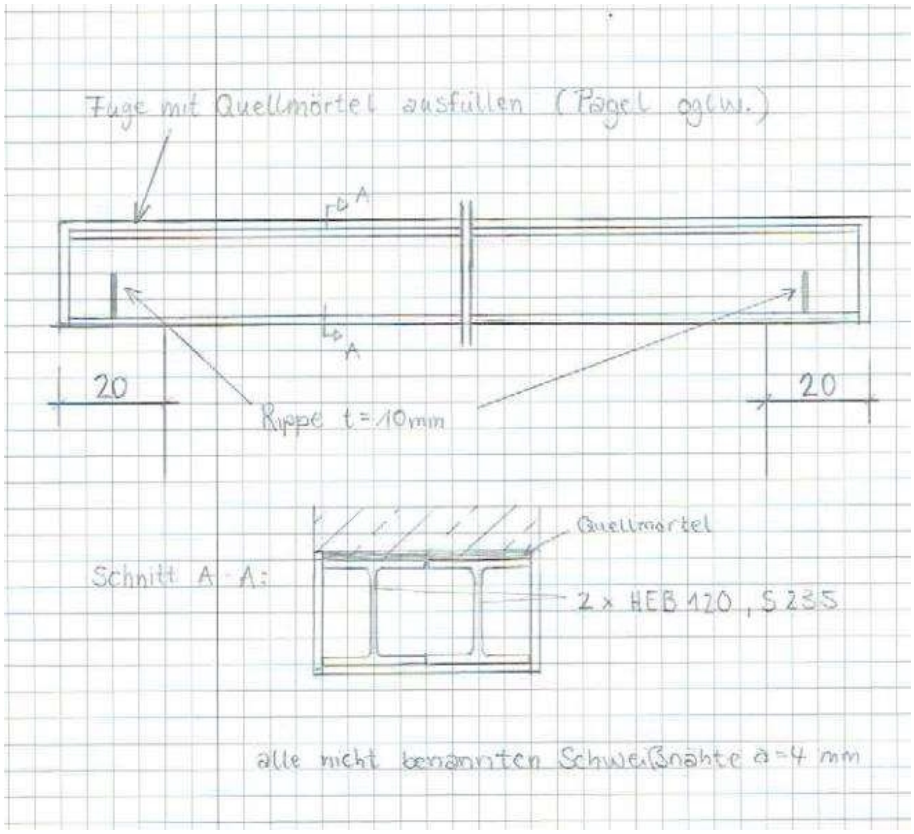

520 kg EP..... GP .....

01.06.8 **Stahlkleinteile für alle Bereiche**

Stahlkleinteile (sofern in den Pos. nicht erwähnt)
als Anschweißplatten, Auflagerplatten, Verstärkungen, Verbindungsplatten
Schraub-Anschlüsse, Flansche; Anker; Bolzen:

Verbindungen + Befestigungen:
Träger und Stützen untereinander mit biegesteifen bzw. gelenkigen, geschraubten Verbindungen.
Stützen am Fußpunkt mit angedübelten Fußplatten.

Material nach Angabe Statik.

Herstellen, liefern und fachgerecht einbauen einschl. Herstellung der notwendigen Verbindungen. Stahlgüte S 235JR+AR (St 37.2) oder S355 nach Angabe.

- Fortsetzung auf nächster Seite -

Übertrag: .....

12	**LV**	**STAHLBAUARBEITEN**
01	Gewerk	STAHLBAUARBEITEN
01.06	Titel	STAHLBAUARBEITEN SPORTHALLE

Nr.	Leistungsbeschreibung	Menge/ Einh.	Preis (EP)	Gesamt (GP)

Übertrag: .....

Oberfläche sofern nicht gesondert statisch angegeben:
gestrahlt grundiert beschichtet,
Korrosivitätskategorie C1 n. EN ISO 12944.

760 kg EP..... GP .....

01.06.9 **Zulage Stahlkonstruktion aus Profilstahl, feuerverzinkt**

Zulage zu den vorgenannten Position "Stahlkonstruktionen aus Profilstahl" für die Ausführung feuerverzinkt.

8.335 kg EP..... GP .....

Summe Titel 01.06

STAHLBAUARBEITEN SPORTHALLE, Netto: .....

01.07 Titel STUNDENLOHNARBEITEN

Stundenlohnarbeiten

Stundenlohnarbeiten, die durch Arbeitskräfte nur auf Anordnung der Objektüberwachung ausgeführt werden.

Der Auftragnehmer verzichtet auf Vergütung der ohne entsprechende Anordnung durchgeführten Stundenlohnarbeiten.
Stundenlohnzettel sind der Objektüberwachung spätestens eine Woche nach Ausführung der Arbeiten zur Unterschrift vorzulegen.
Später vorgelegte oder mit der Schlussrechnung eingereichte, nicht unterschriebene Stundenzettel werden nicht anerkannt.
Bei Stundenlohnarbeiten werden nur die auf der Baustelle tatsächlich erbrachten Stunden vergütet.
An- und Abfahrten zur Baustelle werden nicht vergütet.

01.07.1 **Stundenlohnarbeiten für nicht zu beschreibende Leistungen**

Stundenlohnarbeiten für Arbeiten, die im Rahmen der Leistungsbeschreibung nicht erschöpfend beschrieben werden können.

-Facharbeiterstunden-

Das betrifft insbesondere Stahlbau und vorbereitende Abbrucharbeiten in Kleinstflächen.

Stundenlohnarbeiten, die durch Arbeitskräfte nur auf Anordnung der Objektüberwachung ausgeführt werden.

Stundenlohnzettel sind der Objektüberwachung spätestens eine Woche nach Ausführung der Arbeiten zur Unterschrift vorzulegen.

- Fortsetzung auf nächster Seite -

Übertrag: .....

12	**LV**	**STAHLBAUARBEITEN**
01	Gewerk	STAHLBAUARBEITEN
01.07	Titel	STUNDENLOHNARBEITEN

Nr.	Leistungsbeschreibung	Menge/ Einh.	Preis (EP)	Gesamt (GP)
			Übertrag:	.....
	Bei Stundenlohnarbeiten werden nur die auf der Baustelle tatsächlich erbrachten Stunden vergütet. An- und Abfahrten zur Baustelle werden nicht vergütet. Materienkosten sind nachzuweisen und werden gesondert vergütet.	**100 h**	EP.....	GP .....
01.07.2	**Stundenlohnarbeiten Facharbeiterstunden** Verrechnungssätze für Stundenlohnarbeiten für nicht vorgesehene Leistungen zum besonderen Nachweis. -Facharbeiterstunden-	**10 h**	EP.....	GP .....
01.07.3	**Stundenlohnarbeiten Helferstunden** Verrechnungssätze für Stundenlohnarbeiten für nicht vorgesehene Leistungen zum besonderen Nachweis. -Helferstunden-	**10 h**	EP.....	GP .....

Summe Titel 01.07

STUNDENLOHNARBEITEN, Netto: .....

Summe Gewerk 01

STAHLBAUARBEITEN, Netto: .....

zzgl. MwSt. (19,0 %): .....

Gesamtsumme, Brutto: .....

LV-Zusammenfassung

12 LV STAHLBAUARBEITEN

Nr.	Bezeichnung		Seite	Gesamt in EUR
01	**Gewerk**	**STAHLBAUARBEITEN**	2	**.....**
01.01	Titel	PLANUNGSLEISTUNGEN / SONSTIGES	2	.....
01.02	Titel	TRAPEZPROFILE UMKLEIDETRAKT	3	.....
01.03	Titel	TRAPEZPROFILE SPORTHALLE	6	.....
01.04	Titel	STAHLBAUARBEITEN UMKLEIDETRAKT	9	.....
01.05	Titel	STAHLBAUARBEITEN EINHAUSUNG AUF DACHFLÄCHE	12	.....
01.06	Titel	STAHLBAUARBEITEN SPORTHALLE	20	.....
01.07	Titel	STUNDENLOHNARBEITEN	27	.....

Summe LV 12 STAHLBAUARBEITEN

Angebotssumme, Netto:	EUR	.....
..... **% Nachlaß:**	EUR	.....
Zwischensumme	EUR	.....
zzgl. MwSt. (19,0 %):	EUR	.....
Angebotssumme, Brutto:	EUR	**.....**