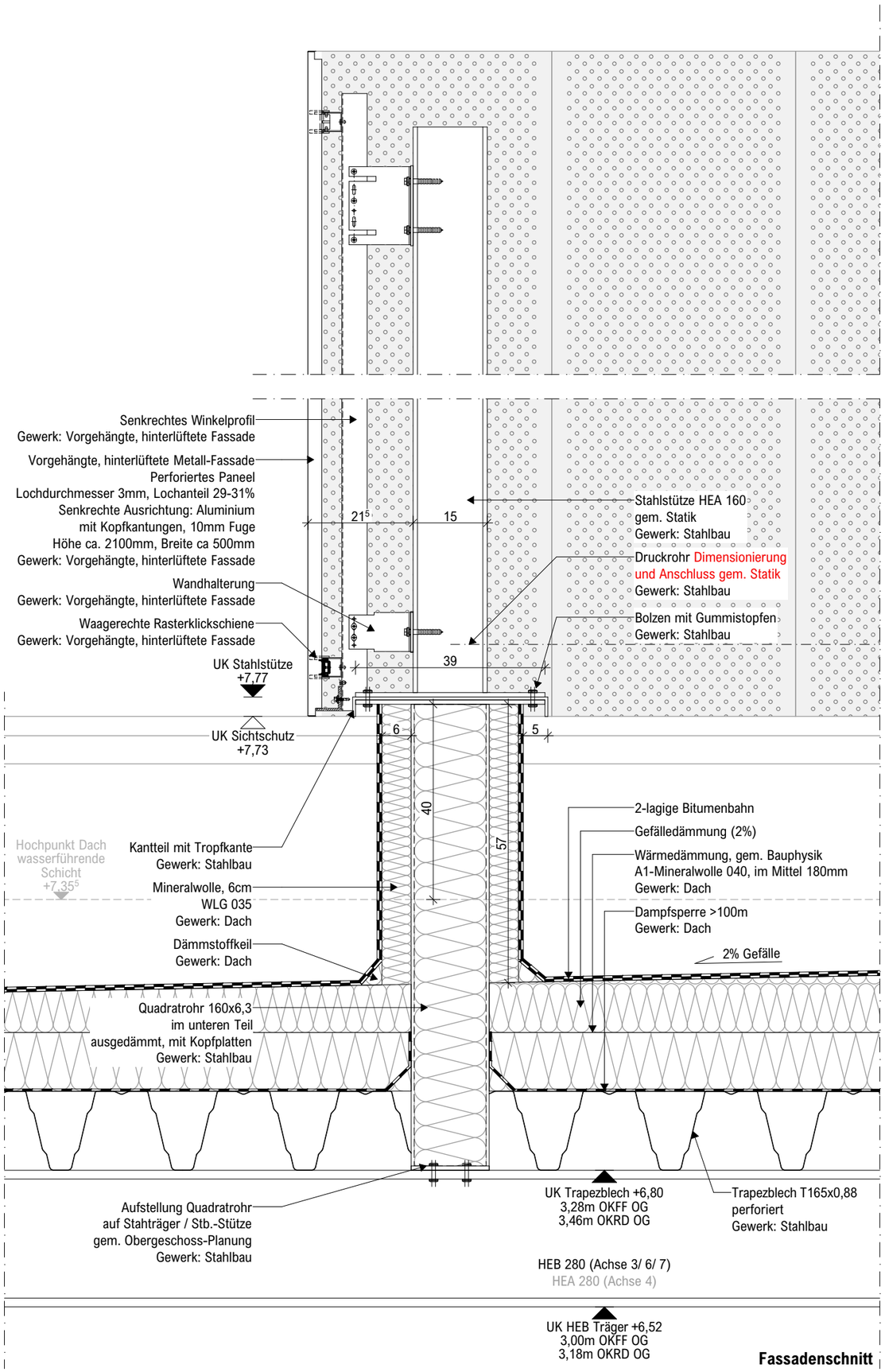

Fassadenschnitt

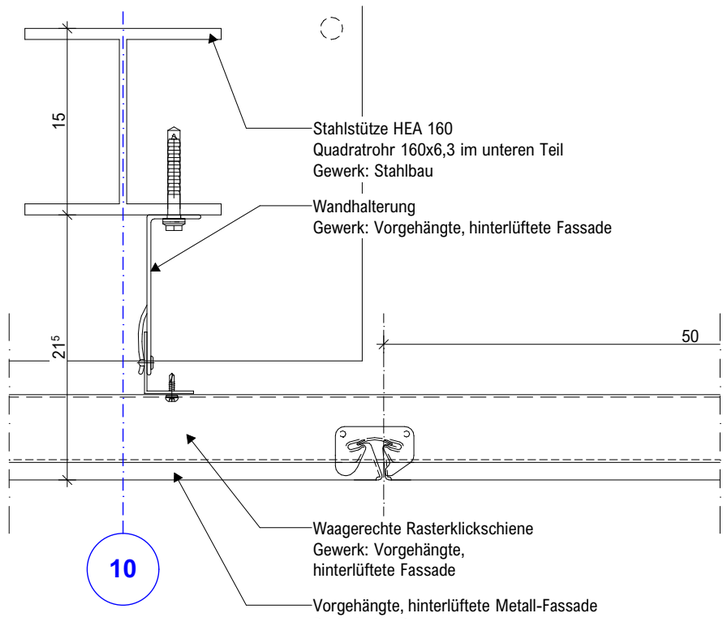

Horizontal Schnitt
Auszug Stütze

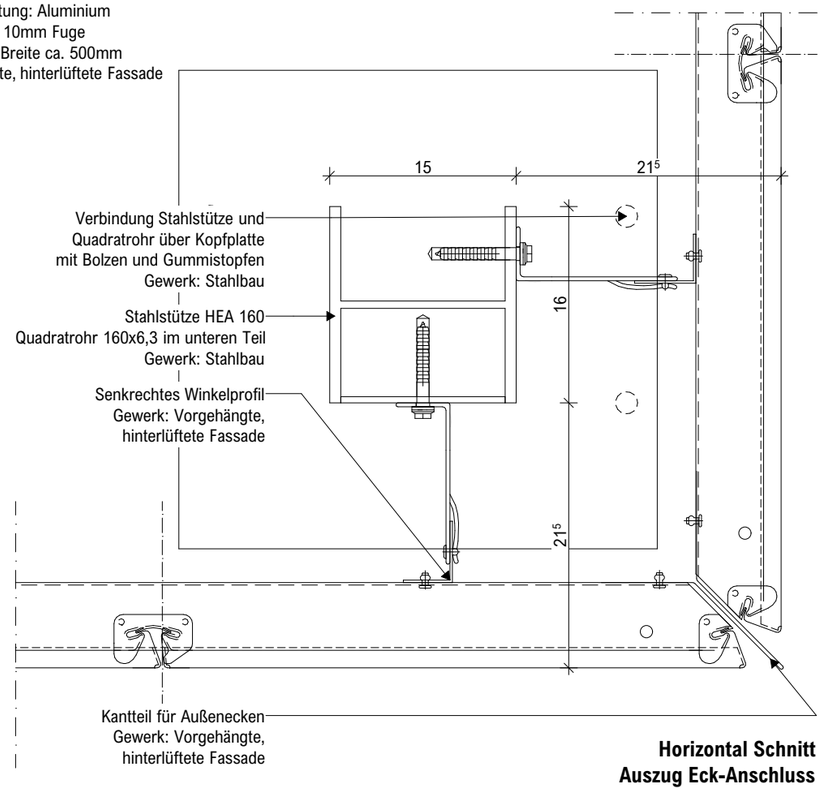

Horizontal Schnitt
Auszug Eck-Anschluss

Sanierung Dreifachsporthalle Borkener Damm

AUSFÜHRUNGSPLANUNG

ARCHITEKT : **PDA** **Architekten Ingenieure GmbH & Co. KG** Am Bahndamm 3 48485 Neuenkirchen	BAUHERR : Stadt Gescher Marktplatz 1 48712 Gescher	Planart: Details	Datum: 12.08.2026	gez.: HEN
		Planbezeichnung: Sichtschutz Technik	Projektnummer: 2522	Maßstab: 1:10, 1:5
			Plannummer: 5-D-02-08	Index-Status: