1. Holz Fenster
3-fach Verglasung, Innen VSG,
max. U-Wert = 0,95W/(m²K)
Gesamtenergiedurchlassgrad g ≤ 0,50
Luftdicht verklebt gem. dem Prinzip:
innen dichter als Außen,
Festverglasung
Farbe nach Bemusterung Architekt

2a Konstruktionsholz, KVH, 65x170 mm

2b Konstruktionsholz, KVH, 80x200 mm

3 Rahmenüberdämmung Holzfaserdämmplatte 35 mm
Steico Universal dry

4 Außenliegender Sonnenschutz
Senkrecht-Markise Schacht z.B. Warema Größe S

5 IInsektenschutzgitter,
Lüftungsquerschnitt von ca. 70%,
Materialstärke von ca. 0,7mm,
Lochung ca. 1mm,
stabiles, flexibles Maschengitter

6 Fensterbank außen
Stahlblech ≥ 2mm, mit Tropfkante,
13 mm Abstand von VK Fassade,
Verankerung mind. alle 60 cm,
mind. 30 mm Überlappung an den Stößen

7 UK Vollholz innenliegende Fensterbank
Kantholz

8 Innenliegende Fensterbank Holz 25 mm
z.B. Fichte

9 Fensterleibung Massivholz 25 mm
z.B. Fichte

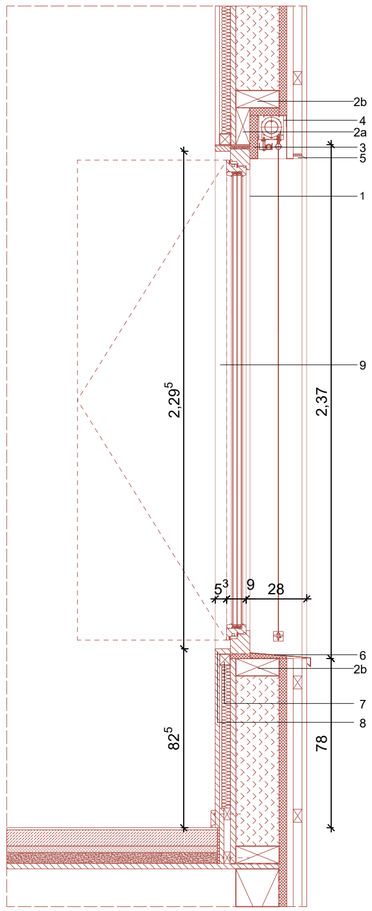

Schnitt M 1:20

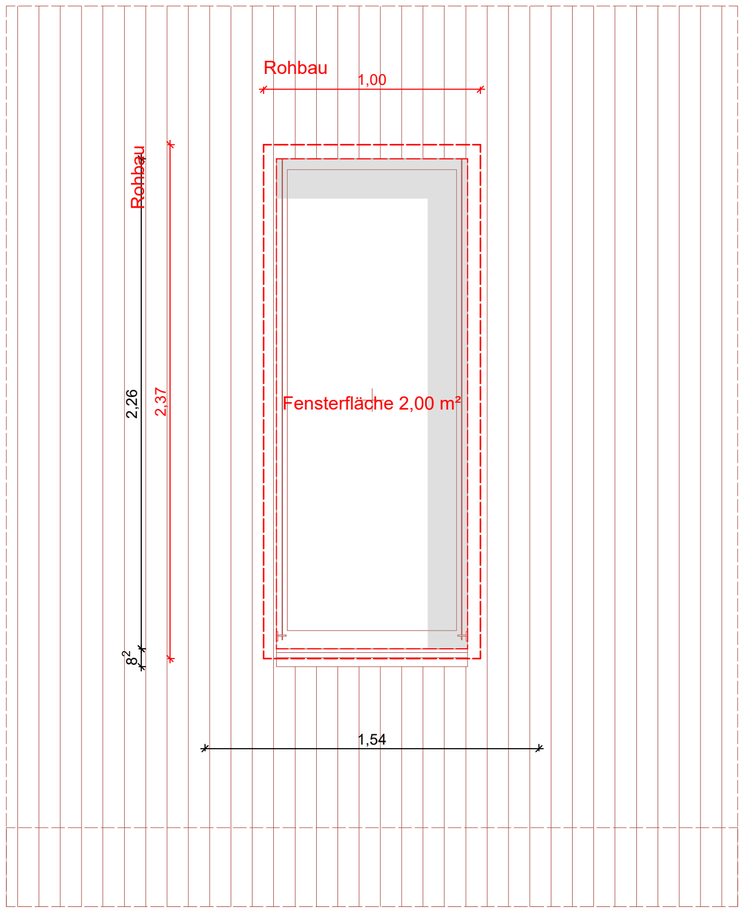

Ansicht M 1:20

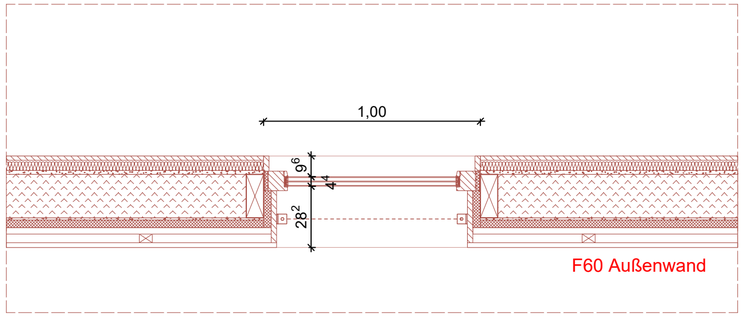

Grundriss M 1:20

LEGENDE

Angaben zum Werkstoff:

- Stahlbeton (STB)
- Betonfertigteil (STB-FT)
- Wasserundurchlässiger Stahlbeton (WU-STB)
- Beton unbewehrt
- Dämmung hart
- Dämmung weich
- Holztafel
- Konstruktionsvollholz (KVH)
- Holzfaser o. Zellulose
- Mauerwerk (MW)

Linienarten:

- Änderungen zum letzten Planstand
- Kommentar
- Linie vor Schnittebene (oberhalb)
- Linie verdeckt
- Achse / Schnittlinie

Wesentliche Bauprodukte und Bauarten:

Außenwand: --

Innenwände: --

Decke:--

Bodenaufbau:

Dachdecke:--

Dachaufbau: --

Treppen: --

Treppenräume: --

Sonstige Abkürzungen:

KG = Kellergeschoss
TG = Tiefgarage
EG = Erdgeschoss
OG = Obergeschoss
SG = Staffelgeschoss
DA = Dachaufsicht

SH = Sporthalle
TH = Treppenhaus
VF = Verkehrsfläche

Angaben zum Brandschutz:

WÄNDE

BW	Brandwand
wmB	widerstandsfähig gg. mechanische Beanspruchung
fb	feuerbeständig (REI90)
hfh	hochfeuerhemmend (REI60)
fh	feuerhemmend (REI30)
nb	nichtbrennbar
sfl	schwerentflammbar

TÜREN

dts	dicht u. selbstschließend
vdts	vollwandig, dicht und selbstschließend
rs	rauchdicht und selbstschließend
T30	feuerhemmend (fh)
T60	hochfeuerhemmend (hfh)
T90	feuerbeständig (fb)
FSA	mit Feststellanlage
FL	mit Feststellanlage und Freilauffunktion
1.RW	1. Rettungsweg
RW	2. oder weiterer Rettungsweg
ALT	Rettungsweg durch "Anleiterbare Stelle" mit "Tragbarer Leiter" der Feuerwehr + geeignetes Fenster
STr Ent	**S**teigleitung **tr**ocken, **Ent**nahmestelle

*Klassifizierung nach DIN 4102 bzw. DIN 13501 bezüglich Raumabschluss; Klassifizierung der tragenden Bauteile siehe Brandschutznachweis

Angaben zu Höhen und Details:

OKFF EG +0,00m	Höhenordinate FF=Fertigfußboden Höhe ü. OKFF EG
OKRD 1.OG +3,10m	Höhenordinate FF=Fertigfußboden Höhe ü.OKFF EG
OKFF 1.OG +3,10m	Höhenordinate FF=Fertigfußboden Höhe ü.OKFF EG
UKRD EG +2,72m	Höhenordinate RD=Rohdecke Höhe ü.OKFF EG
UKFD EG +2,72m	Höhenordinate FD=Fertigdecke Höhe ü.OKFF EG
OK	Oberkante
UK	Unterkante
BRH:	Brüstungshöhe in cm über OKFF
ABS:	Absturzhöhe in cm über OKFF (Höhe Absturzsicherung)
Breite x Höhe	Die angegebenen Maße der Türen und Fenster entsprechen Rohbaumaß (wenn nicht anders angegeben)
Lichte Türbreite	Lichte Türbreite ≥ Rohbaumaß - 10cm
XX	Bewegungsfläche Barrierefreiheit ø XX cm
	Öffnungsflügellinie (Fenster sind festverglast, wenn sie nicht durch eine Öffnungsflügellinie als offenbar gekennzeichnet sind)

Angaben zu TGA (Technische Gebäudeausrüstung):

	Deckendurchbruch (DD) Bodendurchbruch (BD)
	Rohrauslässe / Leitungsauslässe
FW-Station UP	Frischwasserstation + Elektro-/ Medienverteiler

HK = Heizkörper; RW = Regenwasser; ELT = Elektrotechnik; HLS = Heizung, Lüftung, Sanitär

Sonstige Angaben:

StB 25	Stahlbetonwand mit 25 cm Dicke
MW 11,5	Mauerwerkswand mit 11,5 cm Dicke
TB 10	Trockbauwand mit 10,0 cm Dicke
ST 20/80	Stütze 24x24cm
UZ 20/80	Unterzug (bzw. Binder) Breite 20cm x Höhe 80cm gemessen bis UK Decke
00-L-01.1.1	Raumnummer: Geschoss-Gebäudeteil-Raumgruppe-Typ-Nummer

N

INDEXDATUM	INDEX	NAME	BESCHREIBUNG DER ÄNDERUNG
17.07.2026	02	jz	Anpassung Fensteraufteilung, Öffnungsflügel, Detaillierung
15.05.2026		jz	Anpassung Öffnungsflügel Entrauchung, BRH

LEISTUNGSPHASE_GEWERK_PROJEKT_PLANTYP_PLANNUMMER_INDEX_STATUS

ASS_5_A_FD_ON04_V_3

PLANINHALT

FD N OG Lernlandschaft 2
F60

W1	ROHBAUPHASE OHNE AUSSPARUNGEN	-	MASSSTAB 1:20
W2	ROHBAUPHASE MIT AUSSPARUNGEN	-	
W3	AUSBAUPHASE	-	
W4	MIETERAUSBAUPHASE	-	BLATTGRÖSSE DIN A2

ÜBERSICHT

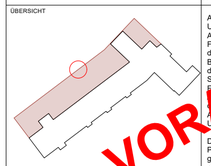

Alle Maße sind am Bau zu prüfen! Unstimmigkeiten sind sofort mit den Architekten bzw. der Bauleitung zu klären. Für Maß- und Massenfehler haftet das jeweilige Gewerk in vollem Umfang. Bei der Bauausführung zu berücksichtigen der Fachingenieure sowie der Angaben der Sonderfachleute zu beachten. Elementbruchmaßnahmen gelten nur mit Freigabe/Genehmigungsvermerk des Architekten. Die Koordinierungspflicht des Unternehmers bleibt unberührt.

Der Entwurf ist geistiges Eigentum des Planverfassers und urheberrechtlich geschützt. Vervielfältigung und Weitergabe an Dritte erfolgt nur mit ausdrücklicher Genehmigung des Planverfassers.

VORABZUG

OKFF EG = **85,58** ü. NHN gem. amtlicher Lageplan

PROJEKT

Albert-Schweitzer-Schule Oelde
Umbau und Erweiterung
Zur Axt 24, 59302 Oelde

OBJEKTPLANUNG
CKRS ARCHITEKTEN
Maria Clarke, Roland Kohn, Gerold Reyzelet, Susanne Storm
Schwetzer Str. 34a I 10435 Berlin Deutschland, + 49 (30) 301 048 410

AUFTRAGGEBERIN / BAUHERR
Stadt Oelde I Ratssiege 1, 59302 Oelde I Ansprechp. Herr Schröder, +49 2522 72 418

TRAGWERKSPLANUNG
Ing.-Büro Uwe Ostermann I Münsterstr. 50, 44534 Lünen, +49 230 630 613-0

LANDSCHAFTSARCHITEKTUR
morbach wermeyer Landschaftarchitekten PartGmbB I Am Drostengarten 1, 48336 Sassenberg, + 2583 940927

FACHPLANUNG TGA / BRANDSCHUTZ
Enertec Ingenieurgesellschaft mbH I Esbecker Straße 30, 59557 Lippstadtt, +2941 15006-0

FACHPLANUNG BRANDSCHUTZ
hhpberlin Ingenieure für Brandschutz GmbH I Trompeterstraße 5, 01069 Dresden, +351 850 327 865

DATEINAME	GEZEICHNET	DATUM	GEPRÜFT	DATUM
24-11-ASS-LP5-FENSTER.vwx	CKRS	29.07.2026	-	-

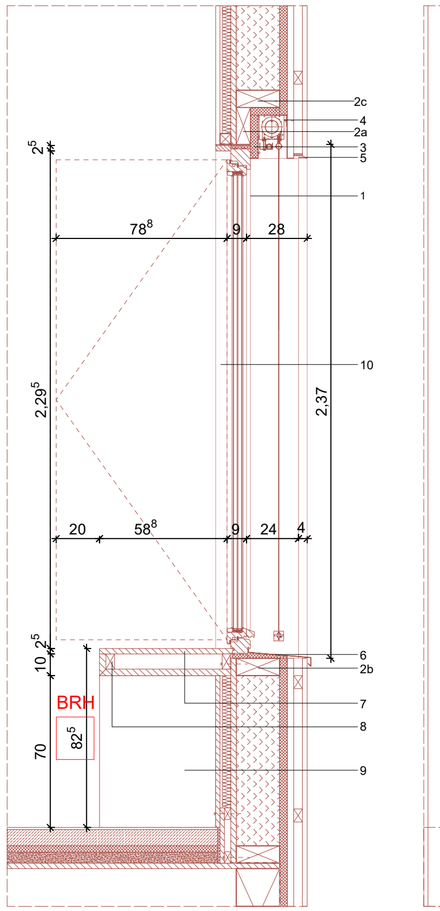

Schnitt Öffnungsflügel M 1:20

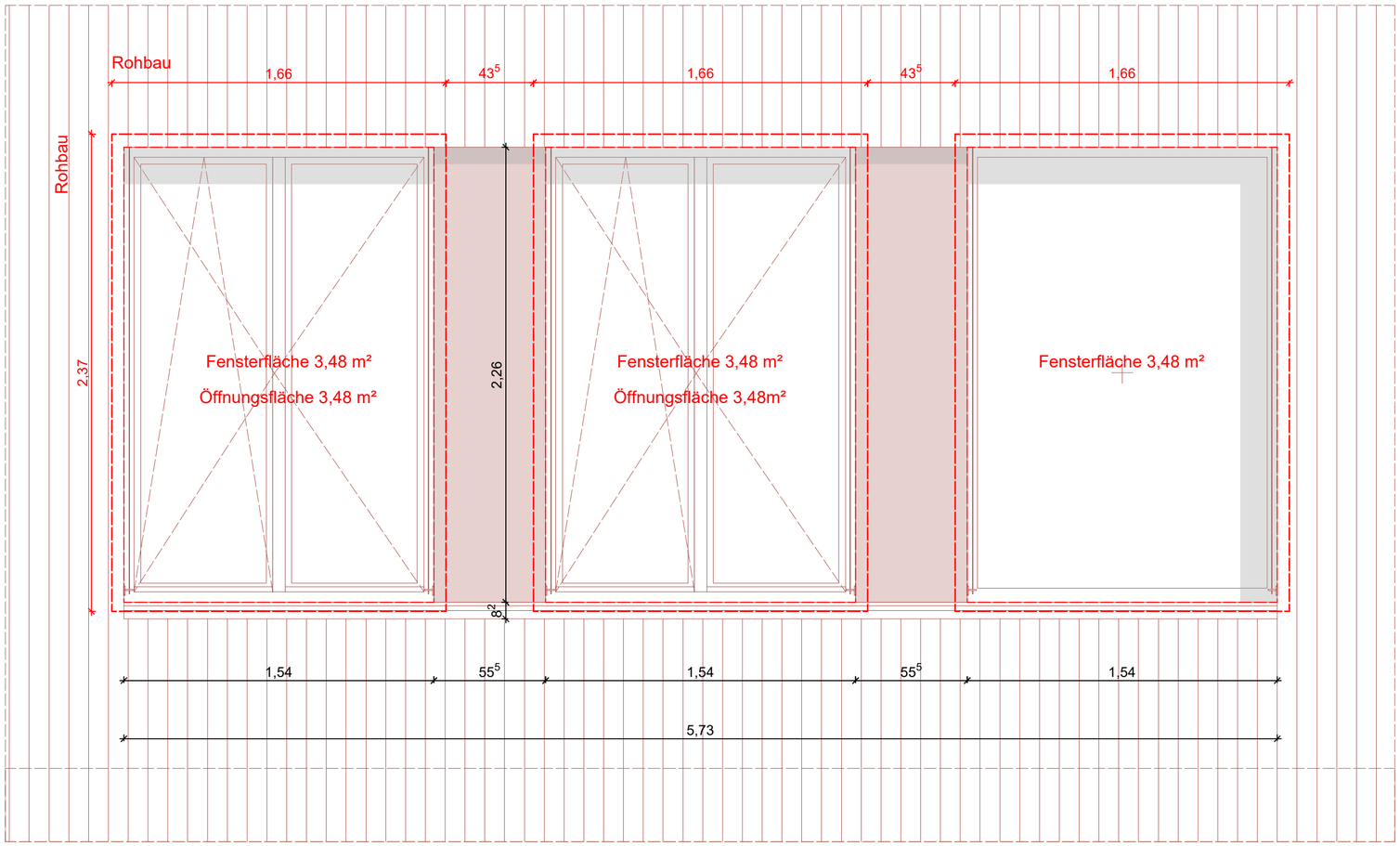

Ansicht Nord M 1:20

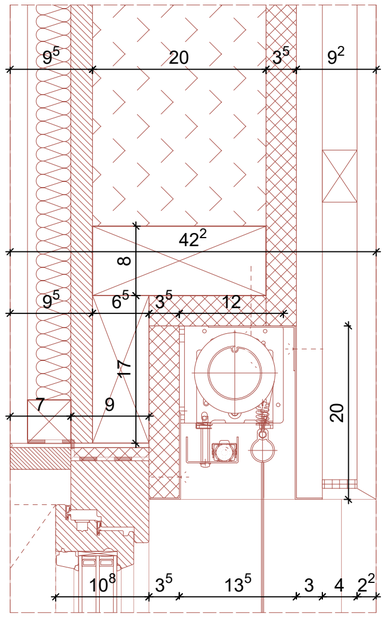

Anschlussdetail M 1:5

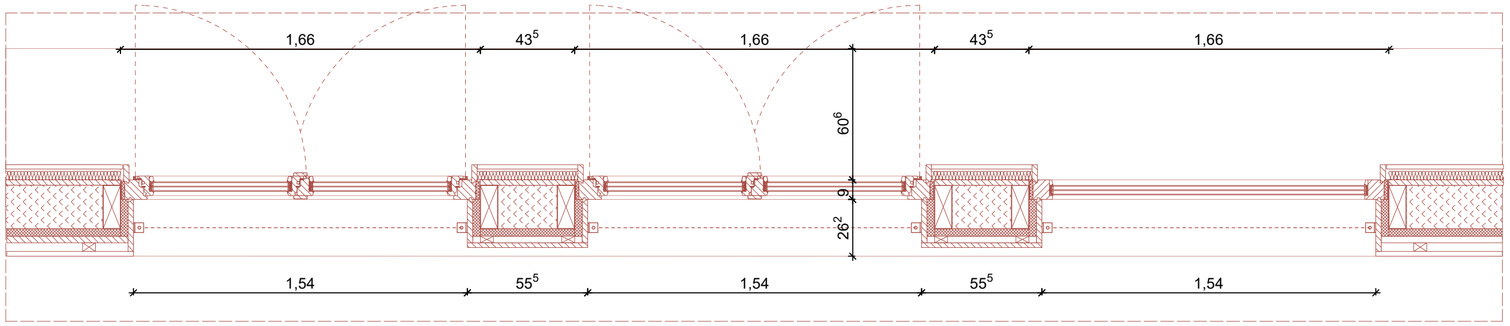

Grundriss M 1:20

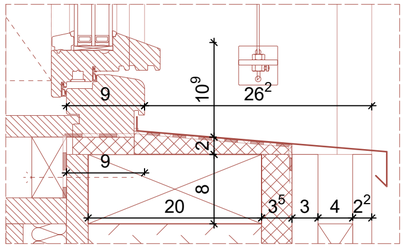

Anschlussdetail M 1:5

1. Holz Fenster
mit Öffnungsbegrenzer 90°
3-fach Verglasung, Innen VSG,
max. U-Wert = 0,95 W/(m²K)
Gesamtenergiedurchlassgrad g ≤ 0,50
Luftdicht verklebt gem. dem Prinzip:
innen dichter als Außen,
Kipp-vor-Dreh Öffenbarkeit
Farbe nach Bemusterung Architekt

2a Konstruktionsholz, KVH, 65x170 mm

2b Konstruktionsholz, KVH, 80x200 mm

2c Konstruktionsholz, KVH, 80x200 mm

3 Rahmenüberdämmung Holzfaserdämmplatte 35mm
Steico Universal dry

4 Außenliegender Sonnenschutz
Senkrecht-Markise Schacht z.B. Warema Größe S

5 IInsektenschutzgitter,
Lüftungsquerschnitt von ca. 70%,
Materialstärke von ca. 0,7mm, Lochung ca. 1mm,
stabiles, flexibles Maschengitter

6 Fensterbank außen
Stahlblech ≥ 2 mm, mit Tropfkante,
13mm Abstand von VK Fassade,
Verankerung mind. alle 60cm,
mind. 30 mm Überlappung an den Stößen

7 Innenliegende Fensterbank Holz 25 mm
z.B. Fichte,

8 UK Vollholz innenliegende Fensterbank
Kantholz, 40x70 mm

9 Einbaumöbel aus Holz gem. Einrichtung

10 Fensterleibung Massivholz 25mm
z.B. Fichte

LEGENDE

Angaben zum Werkstoff:

- Stahlbeton (STB)
- Betonfertigteil (STB-FT)
- Wasserundurchlässiger Stahlbeton (WU-STB)
- Beton unbewehrt
- Dämmung hart
- Dämmung weich
- Holztafel
- Konstruktionsvollholz (KVH)
- Holzfaser o. Zellulose
- Mauerwerk (MW)

Linienarten:

- Änderungen zum letzten Planstand
- Kommentar
- Linie vor Schnittebene (oberhalb)
- Linie verdeckt
- Achse / Schnittlinie

Wesentliche Bauprodukte und Bauarten:

Außenwand: --

Innenwände: --

Decke:--

Bodenaufbau:

Dachdecke:--

Dachaufbau: --

Treppen: --

Treppenräume: --

Sonstige Abkürzungen:

KG = Kellergeschoss
TG = Tiefgarage
EG = Erdgeschoss
OG = Obergeschoss
SG = Staffelgeschoss
DA = Dachaufsicht

SH = Sporthalle
TH = Treppenhaus
VF = Verkehrsfläche

Angaben zum Brandschutz:

WÄNDE

BW	Brandwand
wmB	widerstandsfähig gg. mechanische Beanspruchung
fb	feuerbeständig (REI90)
hfb	hochfeuerhemmend (REI60)
fh	feuerhemmend (REI30)
nb	nichtbrennbar
sfl	schwerentflammbar

TÜREN

dts	dicht u. selbstschließend
vdts	vollwandig, dicht und selbstschließend
rs	rauchdicht und selbstschließend
T30	feuerhemmend (fh)
T60	hochfeuerhemmend (hfh)
T90	feuerbeständig (fb)
FSA	mit Feststellanlage
FL	mit Feststellanlage und Freilauffunktion
1.RW	1. Rettungsweg
RW	2. oder weiterer Rettungsweg
ALT	Rettungsweg durch "Anleiterbare Stelle" mit "Tragbarer Leiter" der Feuerwehr + geeignetes Fenster
STr Ent	**S**teigleitung trocken, **Ent**nahmestelle

*Klassifizierung nach DIN 4102 bzw. DIN 13501 bezüglich Raumabschluss; Klassifizierung der tragenden Bauteile siehe Brandschutznachweis

Angaben zu Höhen und Details:

OKFF EG +0,00m	Höhenordinate FF=Fertigfußboden Höhe ü. OKFF EG
OKRD 1.OG +3,10m	Höhenordinate FF=Fertigfußboden Höhe ü.OKFF EG
OKFF 1.OG +3,10m	Höhenordinate FF=Fertigfußboden Höhe ü.OKFF EG
UKRD EG +2,72m	Höhenordinate RD=Rohdecke Höhe ü.OKFF EG
UKFD EG +2,72m	Höhenordinate FD=Fertigdecke Höhe ü.OKFF EG
OK	Oberkante
UK	Unterkante
BRH:	Brüstungshöhe in cm über OKFF
ABS:	Absturzhöhe in cm über OKFF (Höhe Absturzsicherung)
Breite x Höhe	Die angegebenen Maße der Türen und Fenster entsprechen Rohbaumaß (wenn nicht anders angegeben)
Lichte Türbreite	Lichte Türbreite ≥ Rohbaumaß - 10cm
XX	Bewegungsfläche Barrierefreiheit ø XX cm
	Öffnungsflügellinie (Fenster sind festverglast, wenn sie nicht durch eine Öffnungsflügellinie als offenbar gekennzeichnet sind)

Angaben zu TGA (Technische Gebäudeausrüstung):

- Deckendurchbruch (DD)
- Bodendurchbruch (BD)
- Rohrauslässe / Leitungsauslässe
- FW-Station UP — Frischwasserstation + Elektro-/ Medienverteiler

HK = Heizkörper; RW = Regenwasser; ELT = Elektrotechnik;
HLS = Heizung, Lüftung, Sanitär

Sonstige Angaben:

StB 25	Stahlbetonwand mit 25 cm Dicke
MW 11,5	Mauerwerkswand mit 11,5 cm Dicke
TB 10	Trockbauwand mit 10,0 cm Dicke
ST 20/80	Stütze 24x24cm
UZ 20/80	Unterzug (bzw. Binder) Breite 20cm x Höhe 80cm gemessen bis UK Decke
00-L-01.1.1	Raummummer: Geschoss-Gebäudeteil-Raumgruppe-Typ-Nummer

N

INDEXDATUM	INDEX	NAME	BESCHREIBUNG DER ÄNDERUNG
17.07.2026	02	jz	Anpassung Fensteraufteilung, Öffnungsflügel, Detaillierung
15.05.2026		jz	Anpassung Öffnungsflügel Entrauchung, BRH

LEISTUNGSPHASE_GEWERK_PROJEKT_PLANTYP_PLANNUMMER_INDEX_STATUS

ASS_5_A_FD_ON03_V_3

PLANINHALT

FD N OG Lernlandschaft 2

W1	ROHBAUPHASE OHNE AUSSPARUNGEN	➖	MASSSTAB 1:20
W2	ROHBAUPHASE MIT AUSSPARUNGEN	➖	
W3	AUSBAUPHASE	➖	
W4	MIETERAUSBAUPHASE	➖	BLATTGRÖSSE DIN A2

ÜBERSICHT

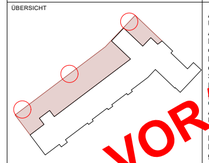

Alle Maße sind am Bau zu prüfen! Unstimmigkeiten sind sofort mit dem Architekten bzw. der Bauleitung zu klären. Für Maß- und Massenermittlungen haben das jeweilige Gewerk und ihre Firma. Bei der Bauausführung sind die Planungen der Fachingenieure sowie die Vorgaben der Sonderfachleute zu beachten. Firmenzeichnungen und Planungen gelten nur mit Architektenprüfungsvermerk des Architekten. Die Koordinierungspflicht des Unternehmers bleibt unberührt.

VORABZUG

Der Entwurf ist geistiges Eigentum des Planverfassers und urheberrechtlich geschützt. Vervielfältigung und Weitergabe an Dritte erfolgt nur mit ausdrücklicher Genehmigung des Planverfassers.

OKFF EG = **85,58** ü. NHN gem. amtlicher Lageplan

PROJEKT

Albert-Schweitzer-Schule Oelde
Umbau und Erweiterung
Zur Axt 24, 59302 Oelde

OBJEKTPLANUNG
CKRS ARCHITEKTEN
Maria Clarke , Roland Kuhn , Daniel Rozynek , Susanne Sturm
Schwetzer Str. 34a I 10435 Berlin Deutschland, + 49 (30) 301 048 410

AUFTRAGGEBERIN / BAUHERR
Stadt Oelde I Ratssiege 1, 59302 Oelde I Ansprechp. Herr Schröder, +49 2522 72 418

TRAGWERKSPLANUNG
Ing.-Büro Uwe Ostermann I Münsterstr. 50, 44534 Lünen, +49 230 630 613-0

LANDSCHAFTSARCHITEKTUR
morbach wermeyer Landschaftarchitekten PartGmbB I Am Drostengarten 1, 48336 Sassenberg, + 2583 940927

FACHPLANUNG TGA / BRANDSCHUTZ
Enertec Ingenieurgesellschaft mbH I Esbecker Straße 30, 59557 Lippstadtt, +2941 15006-0

FACHPLANUNG BRANDSCHUTZ
hhpberlin Ingenieure für Brandschutz GmbH I Trompeterstraße 5, 01069 Dresden, +351 850 327 865

DATEINAME	GEZEICHNET	DATUM	GEPRÜFT	DATUM
24-11-ASS-LP5-FENSTER.vwx	CKRS	29.07.2026	-	-

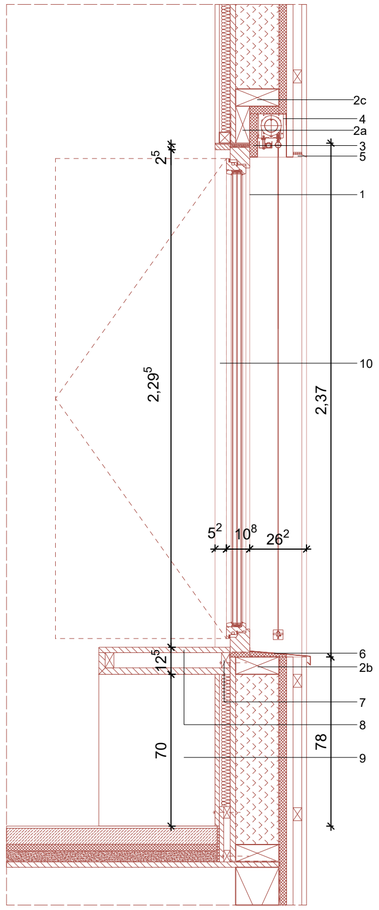

Schnitt Öffnungsflügel M 1:20

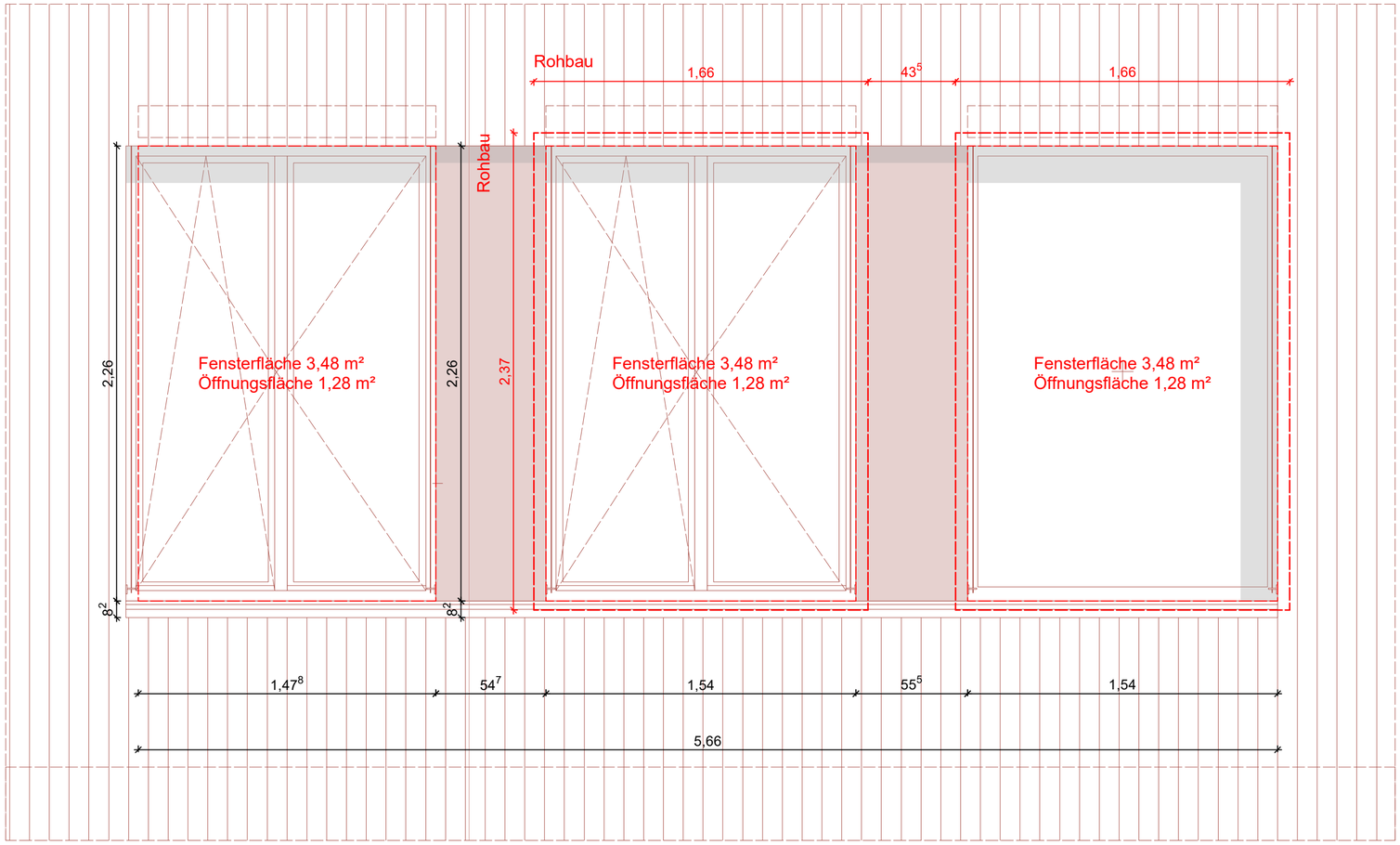

Ansicht M 1:20

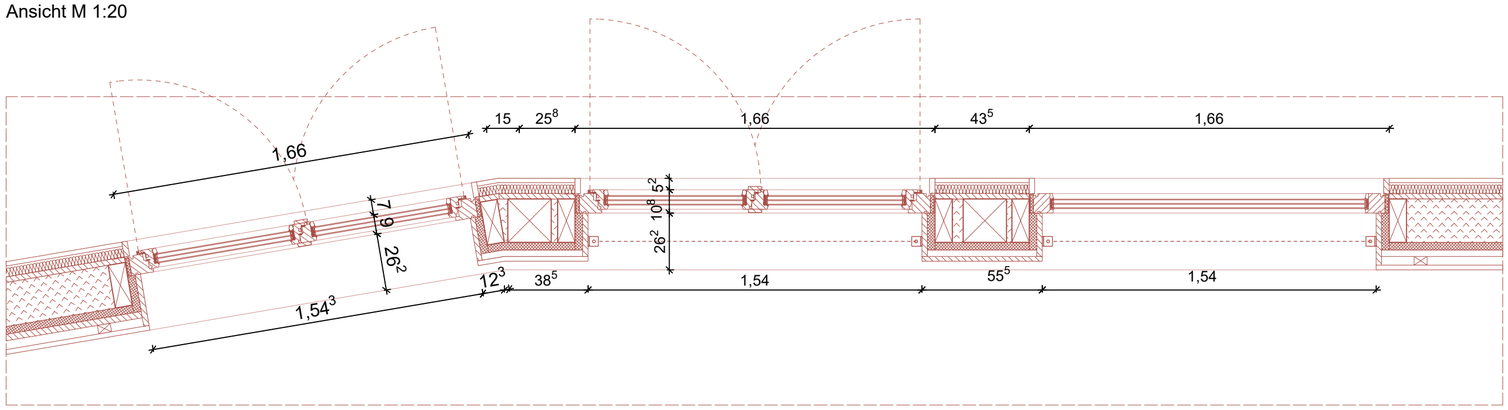

Grundriss M 1:20

1. Holz Fenster
mit Öffnungsbegrenzer 90°
3-fach Verglasung, Innen VSG,
max. U-Wert = 0,95W/(m²K)
Gesamtenergiedurchlassgrad g ≤ 0,50
Luftdicht verklebt gem. dem Prinzip:
innen dichter als Außen,
Kipp-vor-Dreh Öffenbarkeit
Farbe nach Bemusterung Architekt

2a Konstruktionsholz, KVH, 78x170mm

2b Konstruktionsholz, KVH, 80x200m

3 Rahmenüberdämmung Holzfaserdämmplatte 35mm
Steico Universal

4 Außenliegender Sonnenschutz
Senkrecht-Markise Schacht z.B. Warema Größe S

5 IInsektenschutzgitter,
Lüftungsquerschnitt von ca. 70%,
Materialstärke von ca. 0,7mm,
Lochung ca. 1mm,
stabiles, flexibles Maschengitter

6 Fensterbank außen
Stahlblech ≥ 2mm, mit Tropfkante,
13 mm Abstand von VK Fassade,
Verankerung mind. alle 60cm,
mind. 30 mm Überlappung an den Stößen

7 UK Vollholz innenliegende Fensterbank
Kantholz 40x70 mm

8 Innenliegende Fensterbank Holz 30 mm
z.B. Fichte

9 Einbaumöbel aus Holz gem. Einrichtung

10 Fensterleibung Massivholz 25 mm
z.B. Fichte

LEGENDE

Angaben zum Werkstoff:

- Stahlbeton (STB)
- Betonfertigteil (STB-FT)
- Wasserundurchlässiger Stahlbeton (WU-STB)
- Beton unbewehrt
- Dämmung hart
- Dämmung weich
- Holztafel
- Konstruktionsvollholz (KVH)
- Holzfaser o. Zellulose
- Mauerwerk (MW)

Linienarten:

- Änderungen zum letzten Planstand
- Kommentar
- Linie vor Schnittebene (oberhalb)
- Linie verdeckt
- Achse / Schnittlinie

Wesentliche Bauprodukte und Bauarten:

Außenwand: --

Innenwände: --

Decke:--

Bodenaufbau:

Dachdecke:--

Dachaufbau: --

Treppen: --

Treppenräume: --

Sonstige Abkürzungen:

KG = Kellergeschoss
TG = Tiefgarage
EG = Erdgeschoss
OG = Obergeschoss
SG = Staffelgeschoss
DA = Dachaufsicht

SH = Sporthalle
TH = Treppenhaus
VF = Verkehrsfläche

Angaben zum Brandschutz:

WÄNDE
BW Brandwand
wmB widerstandsfähig gg. mechanische Beanspruchung
fb feuerbeständig (REI90)
hfb hochfeuerhemmend (REI60)
fh feuerhemmend (REI30)
nb nichtbrennbar
sfl schwerentflammbar

TÜREN
dts dicht u. selbstschließend
vdts vollwandig, dicht und selbstschließend
rs rauchdicht und selbstschließend
T30 feuerhemmend (fh)
T60 hochfeuerhemmend (hfh)
T90 feuerbeständig (fb)
FSA mit Feststellanlage
FL mit Feststellanlage und Freilauffunktion

1.RW 1. Rettungsweg
RW 2. oder weiterer Rettungsweg
ALT Rettungsweg durch "Anleiterbare Stelle" mit "Tragbarer Leiter" der Feuerwehr + geeignetes Fenster
STr Ent **S**teigleitung **t**rocken, **Ent**nahmestelle

*Klassifizierung nach DIN 4102 bzw. DIN 13501 bezüglich Raumabschluss; Klassifizierung der tragenden Bauteile siehe Brandschutznachweis

Angaben zu Höhen und Details:

- OKFF EG +0,00m — Höhenordinate FF=Fertigfußboden Höhe ü. OKFF EG
- OKRD 1.OG +3,10m — Höhenordinate FF=Fertigfußboden Höhe ü.OKFF EG
- OKFF 1.OG +3,10m — Höhenordinate FF=Fertigfußboden Höhe ü.OKFF EG
- UKRD EG +2,72m — Höhenordinate RD=Rohdecke Höhe ü.OKFF EG
- UKFD EG +2,72m — Höhenordinate FD=Fertigdecke Höhe ü.OKFF EG
- OK — Oberkante
- UK — Unterkante
- BRH: — Brüstungshöhe in cm über OKFF
- ABS: — Absturzhöhe in cm über OKFF (Höhe Absturzsicherung)
- Breite x Höhe — Die angegebenen Maße der Türen und Fenster entsprechen Rohbaumaß (wenn nicht anders angegeben:)
- Lichte Türbreite — Lichte Türbreite ≥ Rohbaumaß - 10cm
- XX — Bewegungsfläche Barrierefreiheit ø XX cm
- Öffnungsflügellinie (Fenster sind festverglast, wenn sie nicht durch eine Öffnungsflügellinie als offenbar gekennzeichnet sind)

Angaben zu TGA (Technische Gebäudeausrüstung):

- Deckendurchbruch (DD)
  Bodendurchbruch (BD)
- Rohrauslässe / Leitungsauslässe
- FW-Station UP — Frischwasserstation + Elektro-/ Medienverteiler

HK = Heizkörper; RW = Regenwasser; ELT = Elektrotechnik;
HLS = Heizung, Lüftung, Sanitär

Sonstige Angaben:

- *StB 25* — Stahlbetonwand mit 25 cm Dicke
- *MW 11,5* — Mauerwerkswand mit 11,5 cm Dicke
- *TB 10* — Trockbauwand mit 10,0 cm Dicke
- *ST 20/80* — Stütze 24x24cm
- *UZ 20/80* — Unterzug (bzw. Binder) Breite 20cm x Höhe 80cm gemessen bis UK Decke
- 00-L-01.1.1 — Raumnummer: Geschoss-Gebäudeteil-Raumgruppe-Typ-Nummer

N

INDEXDATUM	INDEX	NAME	BESCHREIBUNG DER ÄNDERUNG
17.07.2026	02	jz	Anpassung Fensteraufteilung, Öffnungsflügel, Detaillierung
15.05.2026		jz	Anpassung Öffnungsflügel Entrauchung, BRH

LEISTUNGSPHASE_GEWERK_PROJEKT_PLANTYP_PLANNUMMER_INDEX_STATUS

ASS_5_A_FD_ON02a_V_3

PLANINHALT

FD N OG Lernlandschaft 4

W1	ROHBAUPHASE OHNE AUSSPARUNGEN	-	MASSSTAB 1:20
W2	ROHBAUPHASE MIT AUSSPARUNGEN	-	
W3	AUSBAUPHASE	-	
W4	MIETERAUSBAUPHASE	-	BLATTGRÖSSE DIN A2

ÜBERSICHT

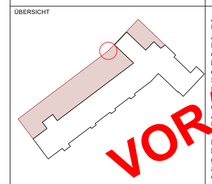

Alle Maße sind am Bau zu prüfen! Unstimmigkeiten sind sofort mit den Architekten bzw. der Bauleitung zu klären. Für Maß- und Massenfehler haftet allein das jeweilige Gewerk/Firma. Bei der Bauausführung sind Änderungen der Fachingenieure sowie Angaben der Sonderfachleute zu beachten. Firmenzeichnungen gelten nur mit Freigabevermerk des Architekten. Die Koordinierungspflicht des Unternehmers bleibt unberührt.

Der Entwurf ist geistiges Eigentum des Planverfassers und urheberrechtlich geschützt. Vervielfältigung und Weitergabe an Dritte erfolgt nur mit ausdrücklicher Genehmigung des Planverfassers.

VORABZUG

OKFF EG = **85,58** ü. NHN gem. amtlicher Lageplan

PROJEKT

Albert-Schweitzer-Schule Oelde
Umbau und Erweiterung
Zur Axt 24, 59302 Oelde

OBJEKTPLANUNG
CKRS ARCHITEKTEN
Maria Clara, Jr., Rebecca Kuhn, Chantal Reczynski, Susanne Sturm
Schwedter Str. 34a I 10435 Berlin Deutschland, 301 048 410 + 49 (30)

AUFTRAGGEBERIN / BAUHERR
Stadt Oelde I Ratssiege 1, 59302 Oelde I Ansprechp. Herr Schröder, +49 2522 72 418

TRAGWERKSPLANUNG
Ing.-Büro Uwe Ostermann I Münsterstr. 50, 44534 Lünen, +49 230 630 613-0

LANDSCHAFTSARCHITEKTUR
morbach wermeyer Landschaftarchitekten PartGmbB I Am Drostengarten 1, 48336 Sassenberg, + 2583 940927

FACHPLANUNG TGA / BRANDSCHUTZ
Enertec Ingenieurgesellschaft mbH I Esbecker Straße 30, 59557 Lippstadtt, +2941 15006-0

FACHPLANUNG BRANDSCHUTZ
hhpberlin Ingenieure für Brandschutz GmbH I Trompeterstraße 5, 01069 Dresden, +351 850 327 865

DATEINAME	GEZEICHNET	DATUM	GEPRÜFT	DATUM
24-11-ASS-LP5-FENSTER.wx	CKRS	29.07.2026	-	-

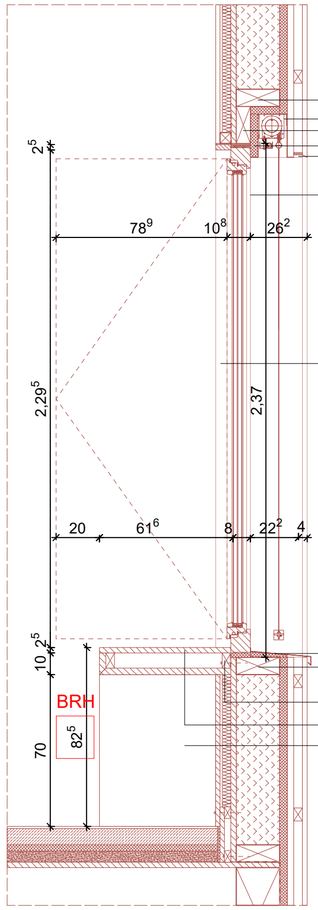

Schnitt Öffnungsflügel M 1:20

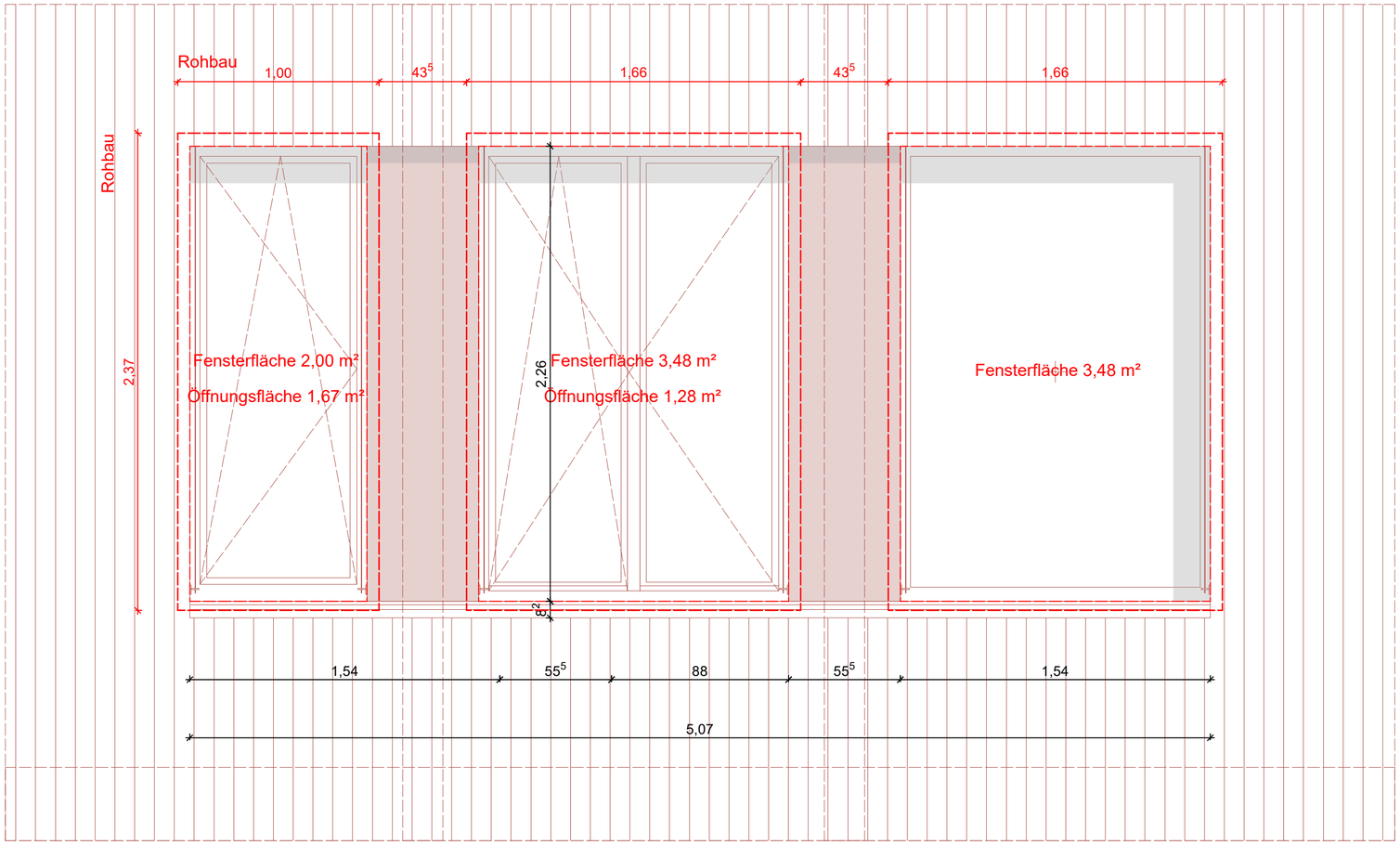

Ansicht Nord M 1:20

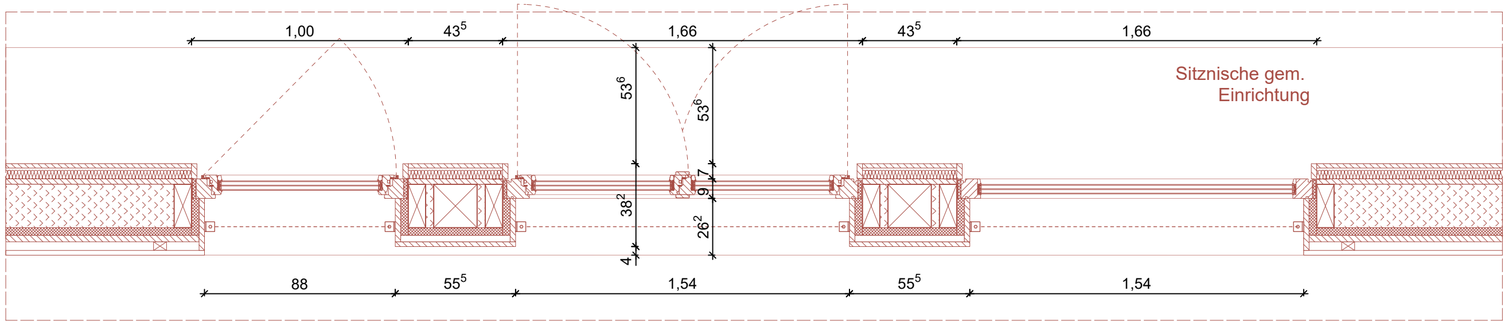

Grundriss M 1:20

1. Holz Fenster
mit Öffnungsbegrenzer 90°
3-fach Verglasung, Innen VSG,
max. U-Wert = 0,95W/(m²K)
Gesamtenergiedurchlassgrad g ≤ 0,50
Luftdicht verklebt gem. dem Prinzip:
innen dichter als Außen,
Kipp-vor-Dreh Öffenbarkeit
Farbe nach Bemusterung Architekt

2a Konstruktionsholz, KVH, 65x170 mm

2b Konstruktionsholz, KVH, 80x200 mm

2c Konstruktionsholz, KVH, 80x200 mm

3 Rahmenüberdämmung Holzfaserdämmplatte 35 mm
Steico Universal dry

4 Außenliegender Sonnenschutz
Senkrecht-Markise Schacht z.B. Warema Größe S

5 IInsektenschutzgitter,
Lüftungsquerschnitt von ca. 70%,
Materialstärke von ca. 0,7mm,
Lochung ca. 1mm,
stabiles, flexibles Maschengitter

6 Fensterbank außen
Stahlblech ≥ 2mm, mit Tropfkante,
13mm Abstand von VK Fassade,
Verankerung mind. alle 60 cm,
mind. 30mm Überlappung an den Stößen

7 UK Vollholz innenliegende Fensterbank
Kantholz 40x70 mm

8 Innenliegende Fensterbank Holz 25 mm
z.B. Fichte

9 Einbaumöbel aus Holz (Schrank)

10 Fensterleibung Massivholz 25 mm
z.B. Fichte

LEGENDE

Angaben zum Werkstoff:

- Stahlbeton (STB)
- Betonfertigteil (STB-FT)
- Wasserundurchlässiger Stahlbeton (WU-STB)
- Beton unbewehrt
- Dämmung hart
- Dämmung weich
- Holztafel
- Konstruktionsvollholz (KVH)
- Holzfaser o. Zellulose
- Mauerwerk (MW)

Linienarten:

- Änderungen zum letzten Planstand
- Kommentar
- Linie vor Schnittebene (oberhalb)
- Linie verdeckt
- Achse / Schnittlinie

Wesentliche Bauprodukte und Bauarten:

Außenwand: --

Innenwände: --

Decke:--

Bodenaufbau:

Dachdecke:--

Dachaufbau: --

Treppen: --

Treppenräume: --

Sonstige Abkürzungen:

KG = Kellergeschoss
TG = Tiefgarage
EG = Erdgeschoss
OG = Obergeschoss
SG = Staffelgeschoss
DA = Dachaufsicht

SH = Sporthalle
TH = Treppenhaus
VF = Verkehrsfläche

Angaben zum Brandschutz:

WÄNDE
BW Brandwand
wmB widerstandsfähig gg. mechanische Beanspruchung
fb feuerbeständig (REI90)
hfb hochfeuerhemmend (REI60)
fh feuerhemmend (REI30)
nb nichtbrennbar
sfl schwerentflammbar

TÜREN
dts dicht u. selbstschließend
vdts vollwandig, dicht und selbstschließend
rs rauchdicht und selbstschließend
T30 feuerhemmend (fh)
T60 hochfeuerhemmend (hfh)
T90 feuerbeständig (fb)
FSA mit Feststellanlage
FL mit Feststellanlage und Freilauffunktion

1.RW 1. Rettungsweg
RW 2. oder weiterer Rettungsweg
ALT Rettungsweg durch "Anleiterbare Stelle" mit "Tragbarer Leiter" der Feuerwehr + geeignetes Fenster
STr Ent Steigeleitung trocken, Entnahmestelle

*Klassifizierung nach DIN 4102 bzw. DIN 13501 bezüglich Raumabschluss; Klassifizierung der tragenden Bauteile siehe Brandschutznachweis

Angaben zu Höhen und Details:

OKFF EG +0,00m — Höhenordinate FF=Fertigfußboden Höhe ü. OKFF EG
OKRD 1.OG +3,10m — Höhenordinate FF=Fertigfußboden Höhe ü.OKFF EG
OKFF 1.OG +3,10m — Höhenordinate FF=Fertigfußboden Höhe ü.OKFF EG
UKRD EG +2,72m — Höhenordinate RD=Rohdecke Höhe ü.OKFF EG
UKFD EG +2,72m — Höhenordinate FD=Fertigdecke Höhe ü.OKFF EG
OK Oberkante
UK Unterkante
BRH: Brüstungshöhe in cm über OKFF
ABS: Absturzhöhe in cm über OKFF (Höhe Absturzsicherung)
Breite x Höhe — Die angegebenen Maße der Türen und Fenster entsprechen Rohbaumaß (wenn nicht anders angegeben)
Lichte Türbreite — Lichte Türbreite ≥ Rohbaumaß - 10cm
XX — Bewegungsfläche Barrierefreiheit ø XX cm
Öffnungsflügellinie (Fenster sind festverglast, wenn sie nicht durch eine Öffnungsflügellinie als offenbar gekennzeichnet sind)

Angaben zu TGA (Technische Gebäudeausrüstung):

- Deckendurchbruch (DD)
- Bodendurchbruch (BD)
- Rohrauslässe / Leitungsauslässe
- FW-Station UP — Frischwasserstation + Elektro-/ Medienverteiler

HK = Heizkörper; RW = Regenwasser; ELT = Elektrotechnik; HLS = Heizung, Lüftung, Sanitär

Sonstige Angaben:

SB 25 — Stahlbetonwand mit 25 cm Dicke
MW 11.5 — Mauerwerkswand mit 11,5 cm Dicke
TB 10 — Trockbauwand mit 10,0 cm Dicke
ST 20/80 — Stütze 24x24cm
UZ 20/80 — Unterzug (bzw. Binder) Breite 20cm x Höhe 80cm gemessen bis UK Decke

00-L-01.1.1 — Raumnummer: Geschoss-Gebäudeteil-Raumgruppe-Typ-Nummer

N

INDEXDATUM	INDEX	NAME	BESCHREIBUNG DER ÄNDERUNG
17.07.2026	02	jz	Anpassung Fensteraufteilung, Öffnungsflügel, Detaillierung
15.05.2026		jz	Anpassung Öffnungsflügel Entrauchung, BRH

LEISTUNGSPHASE_GEWERK_PROJEKT_PLANTYP_PLANNUMMER_INDEX_STATUS

ASS_5_A_FD_ON02_V_3

PLANINHALT
FD N OG Lernlandschaft 1

W1	ROHBAUPHASE OHNE AUSSPARUNGEN	MASSSTAB 1:20
W2	ROHBAUPHASE MIT AUSSPARUNGEN	
W3	AUSBAUPHASE	BLATTGRÖSSE DIN A2
W4	MIETERAUSBAUPHASE	

ÜBERSICHT

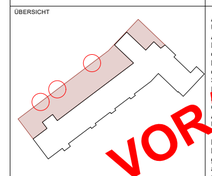

Alle Maße sind am Bau zu prüfen! Unstimmigkeiten sind sofort mit den Architekten bzw. der Bauleitung zu klären. Für Maß- und Massenermittlungen ist das jeweilige Gewerk in seinem Fach Bei der Bauausführung sind die Planungen der Fachingenieure sowie Vorgaben der Sonderfachleute zu berücksichtigen. Ergänzende Planungen gelten nur mit Freigabevermerk des Architekten. Die Koordinierungspflicht des Unternehmers bleibt unberührt.

VORABZUG

Der Entwurf ist geistiges Eigentum des Planverfassers und urheberrechtlich geschützt. Vervielfältigung und Weitergabe an Dritte erfolgt nur mit ausdrücklicher Genehmigung des Planverfassers.

OKFF EG = **85,58** ü. NHN gem. amtlicher Lageplan

PROJEKT

Albert-Schweitzer-Schule Oelde
Umbau und Erweiterung
Zur Axt 24, 59302 Oelde

OBJEKTPLANUNG
CKRS ARCHITEKTEN
Maria Clarke , Roland Kuhn , Daniel Rozynek , Susanne Sturm
Schwetzer Str. 34a I 10435 Berlin Deutschland, + 49 (30) 301 048 410

AUFTRAGGEBERIN / BAUHERR
Stadt Oelde I Ratssiege 1, 59302 Oelde I Ansprechp. Herr Schröder, +49 2522 72 418

TRAGWERKSPLANUNG
Ing.-Büro Uwe Ostermann I Münsterstr. 50, 44534 Lünen, +49 230 630 613-0

LANDSCHAFTSARCHITEKTUR
morbach wermeyer Landschaftarchitekten PartGmbB I Am Drostengarten 1, 48336 Sassenberg, + 2583 940927

FACHPLANUNG TGA / BRANDSCHUTZ
Enertec Ingenieurgesellschaft mbH I Esbecker Straße 30, 59557 Lippstadt, +2941 15006-0

FACHPLANUNG BRANDSCHUTZ
hhpberlin Ingenieure für Brandschutz GmbH I Trompeterstraße 5, 01069 Dresden, +351 850 327 865

DATEINAME	GEZEICHNET	DATUM	GEPRÜFT	DATUM
24-11-ASS-LP5-FENSTER.vwx	CKRS	29.07.2026	-	-

1. Holz Fenster
mit Öffnungsbegrenzer 90°
3-fach Verglasung, Innen VSG,
max. U-Wert = 0,95W/(m²K)
Gesamtenergiedurchlassgrad g ≤ 0,50
Luftdicht verklebt gem. dem Prinzip:
innen dichter als Außen,
Kipp-vor-Dreh Öffenbarkeit
Farbe nach Bemusterung Architekt

2a Konstruktionsholz, KVH, 65x170mm

2b Konstruktionsholz, KVH, 60x200m

2c Konstruktionsholz, KVH, 60x200m

3 Rahmenüberdämmung Holzfaserdämmplatte 35 mm
Steico Universal dry

4 Außenliegender Sonnenschutz
Senkrecht-Markise Schacht z.B. Warema Größe S

5 Insektenschutzgitter,
Lüftungsquerschnitt von ca. 70%,
Materialstärke von ca. 0,7 mm,
Lochung ca. 1mm,
stabiles, flexibles Maschengitter

6 Fensterbank außen
Stahlblech ≥ 2mm, mit Tropfkante,
13mm Abstand von VK Fassade,
Verankerung mind. alle 60 cm,
mind. 30 mm Überlappung an den Stößen

7 UK Vollholz innenliegende Fensterbank
Kantholz, 40x70 mm

8 Innenliegende Fensterbank Holz 25 mm
z.B. Fichte

9 Fensterleibung Massivholz 25 mm
z.B. Fichte

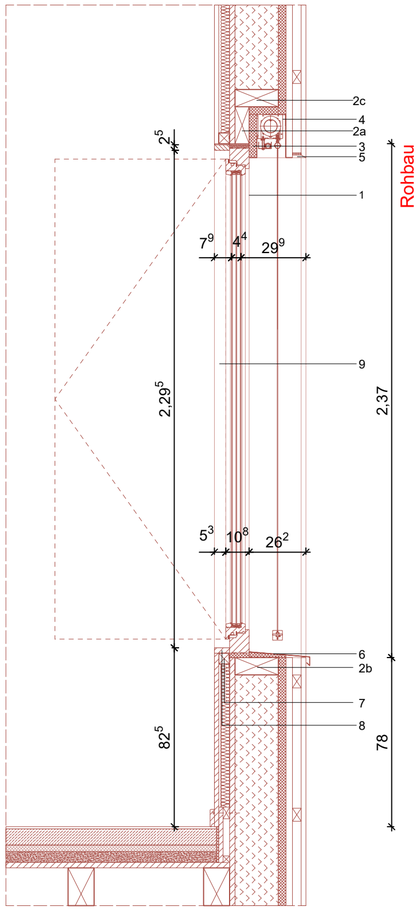

Schnitt Öffnungsflügel M 1:20

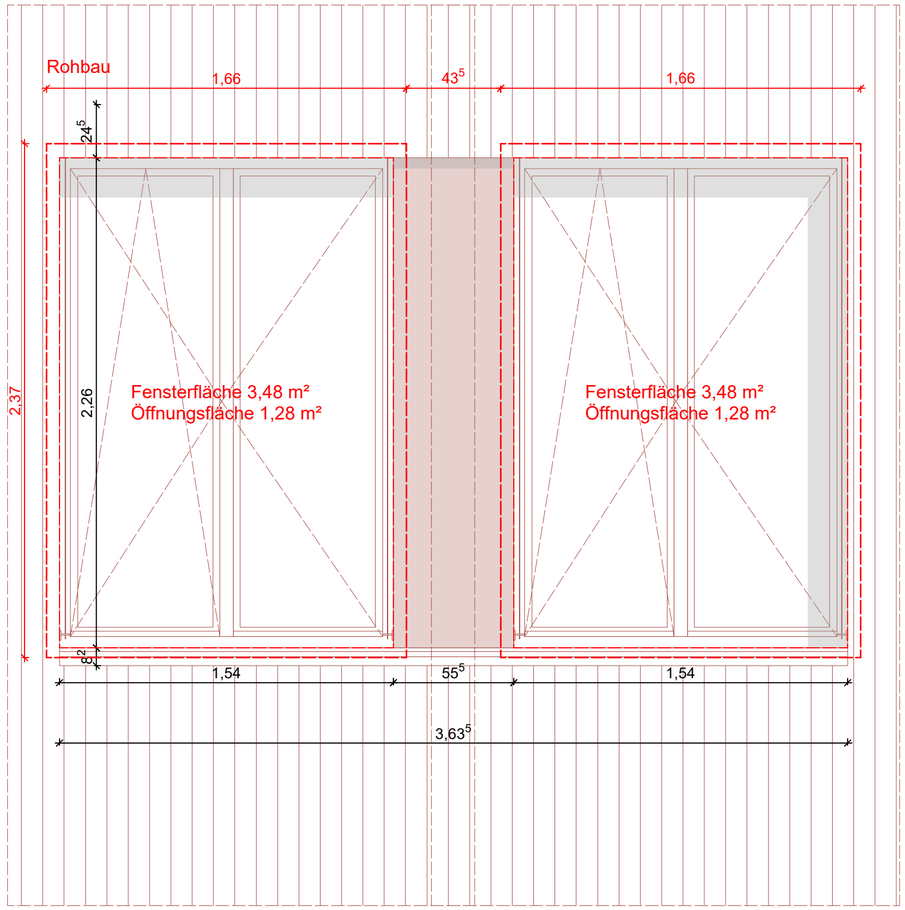

Ansicht M 1:20

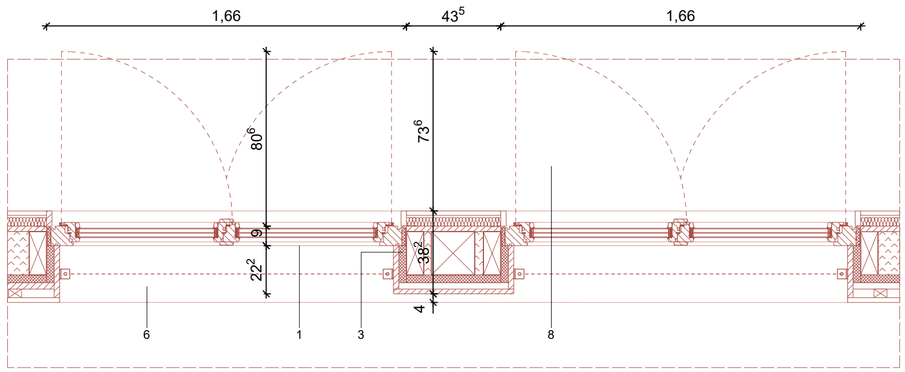

Grundriss M 1:20

LEGENDE

Angaben zum Werkstoff:

- Stahlbeton (STB)
- Betonfertigteil (STB-FT)
- Wasserundurchlässiger Stahlbeton (WU-STB)
- Beton unbewehrt
- Dämmung hart
- Dämmung weich
- Holztafel
- Konstruktionsvollholz (KVH)
- Holzfaser o. Zellulose
- Mauerwerk (MW)

Linienarten:

- Änderungen zum letzten Planstand
- Kommentar
- Linie vor Schnittebene (oberhalb)
- Linie verdeckt
- Achse / Schnittlinie

Wesentliche Bauprodukte und Bauarten:

Außenwand: --

Innenwände: --

Decke:--

Bodenaufbau:

Dachdecke:--

Dachaufbau: --

Treppen: --

Treppenräume: --

Sonstige Abkürzungen:

KG = Kellergeschoss
TG = Tiefgarage
EG = Erdgeschoss
OG = Obergeschoss
SG = Staffelgeschoss
DA = Dachaufsicht

SH = Sporthalle
TH = Treppenhaus
VF = Verkehrsfläche

Angaben zum Brandschutz:

WÄNDE
BW Brandwand
wmB widerstandsfähig gg. mechanische Beanspruchung
fb feuerbeständig (REI90)
hfh hochfeuerhemmend (REI60)
fh feuerhemmend (REI30)
nb nichtbrennbar
sft schwerentflammbar

TÜREN
dts dicht u. selbstschließend
vdts vollwandig, dicht und selbstschließend
rs rauchdicht und selbstschließend
T30 feuerhemmend (fh)
T60 hochfeuerhemmend (hfh)
T90 feuerbeständig (fb)
FSA mit Feststellanlage
FL mit Feststellanlage und Freilauffunktion

1.RW 1. Rettungsweg
RW 2. oder weiterer Rettungsweg
ALT Rettungsweg durch "Anleiterbare Stelle" mit "Tragbarer Leiter" der Feuerwehr + geeignetes Fenster
STr Ent **S**teigeitung trocken, **Ent**nahmestelle

*Klassifizierung nach DIN 4102 bzw. DIN 13501 bezüglich Raumabschluss; Klassifizierung der tragenden Bauteile siehe Brandschutznachweis

Angaben zu Höhen und Details:

- OKFF EG +0,00m — Höhenordinate FF=Fertigfußboden Höhe ü. OKFF EG
- OKRD 1.OG +3,10m — Höhenordinate FF=Fertigfußboden Höhe ü.OKFF EG
- OKFF 1.OG +3,10m — Höhenordinate FF=Fertigfußboden Höhe ü.OKFF EG
- UKRD EG +2,72m — Höhenordinate RD=Rohdecke Höhe ü.OKFF EG
- UKFD EG +2,72m — Höhenordinate FD=Fertigdecke Höhe ü.OKFF EG
- OK — Oberkante
- UK — Unterkante
- BRH: — Brüstungshöhe in cm über OKFF
- ABS: — Absturzhöhe in cm über OKFF (Höhe Absturzsicherung)
- Breite x Höhe — Die angegebenen Maße der Türen und Fenster entsprechen Rohbaumaß (wenn nicht anders angegeben)
- Lichte Türbreite — Lichte Türbreite ≥ Rohbaumaß - 10cm
- XX — Bewegungsfläche Barrierefreiheit ø XX cm
- Öffnungsflügellinie (Fenster sind festverglast, wenn sie nicht durch eine Öffnungsflügellinie als offenbar gekennzeichnet sind)

Angaben zu TGA (Technische Gebäudeausrüstung):

- Deckendurchbruch (DD)
  Bodendurchbruch (BD)
- Rohrauslässe / Leitungsauslässe
- FW-Station UP — Frischwasserstation + Elektro-/ Medienverteiler

HK = Heizkörper; RW = Regenwasser; ELT = Elektrotechnik; HLS = Heizung, Lüftung, Sanitär

Sonstige Angaben:

- *StB 25* — Stahlbetonwand mit 25 cm Dicke
- *MW 11,5* — Mauerwerkswand mit 11,5 cm Dicke
- *TB 10* — Trockbauwand mit 10,0 cm Dicke
- *ST 20/80* — Stütze 24x24cm
- *UZ 20/80* — Unterzug (bzw. Binder) Breite 20cm x Höhe 80cm gemessen bis UK Decke
- 00-L-01.1.1 — Raumnummer: Geschoss-Gebäudeteil-Raumgruppe-Typ-Nummer

N

INDEXDATUM	INDEX	NAME	BESCHREIBUNG DER ÄNDERUNG
17.07.2026	02	jz	Anpassung Fensteraufteilung, Öffnungsflügel, Detaillierung
15.05.2026		jz	Anpassung Öffnungsflügel Entrauchung, BRH

LEISTUNGSPHASE_GEWERK_PROJEKT_PLANTYP_PLANNUMMER_INDEX_STATUS

ASS_5_A_FD_ON01_V_3

PLANINHALT

FD N OG Bassiseinheit 5

W1	ROHBAUPHASE OHNE AUSSPARUNGEN	-	MASSSTAB 1:20
W2	ROHBAUPHASE MIT AUSSPARUNGEN	-	
W3	AUSBAUPHASE	-	
W4	MIETERAUSBAUPHASE	-	BLATTGRÖSSE DIN A2

ÜBERSICHT

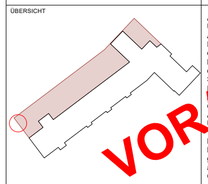

Alle Maße sind am Bau zu prüfen! Unstimmigkeiten sind sofort mit den Architekten bzw. der Bauleitung zu klären. Für Maß- und Massenfehler haftet allein das jeweilige Gewerk/Firma. Bei der Bauausführung sind die Anordnungen der Fachingenieure sowie Auflagen der Sonderbauämter zu beachten. Firmenplanungen gelten nur mit Freigabevermerk des Architekten. Die Koordinierungspflicht des Unternehmers bleibt unberührt.

Der Entwurf ist geistiges Eigentum des Planverfassers und urheberrechtlich geschützt. Vervielfältigung und Weitergabe an Dritte erfolgt nur mit ausdrücklicher Genehmigung des Planverfassers.

VORABZUG

OKFF EG = **85,58** ü. NHN gem. amtlicher Lageplan

PROJEKT

Albert-Schweitzer-Schule Oelde
Umbau und Erweiterung
Zur Axt 24, 59302 Oelde

OBJEKTPLANUNG
CKRS ARCHITEKTEN
Maria Clara ▪ Ragnar Kuhn ▪ Daniel Reizner ▪ Susanne Sturm
Schwetzer Str. 34a I 10435 Berlin Deutschland, + 49 (30) 301 048 410

AUFTRAGGEBERIN / BAUHERR
Stadt Oelde I Ratssiege 1, 59302 Oelde I Ansprechp. Herr Schröder, +49 2522 72 418

TRAGWERKSPLANUNG
Ing.-Büro Uwe Ostermann I Münsterstr. 50, 44534 Lünen, +49 230 630 613-0

LANDSCHAFTSARCHITEKTUR
morbach wermeyer Landschaftarchitekten PartGmbB I Am Drostengarten 1, 48336 Sassenberg, + 2583 940927

FACHPLANUNG TGA / BRANDSCHUTZ
Enertec Ingenieurgesellschaft mbH I Esbecker Straße 30, 59557 Lippstadtt, +2941 15006-0

FACHPLANUNG BRANDSCHUTZ
hhpberlin Ingenieure für Brandschutz GmbH I Trompeterstraße 5, 01069 Dresden, +351 850 327 865

DATEINAME	GEZEICHNET	DATUM	GEPRÜFT	DATUM
24-11-ASS-LP5-FENSTER.wxx	CKRS	29.07.2026	-	-

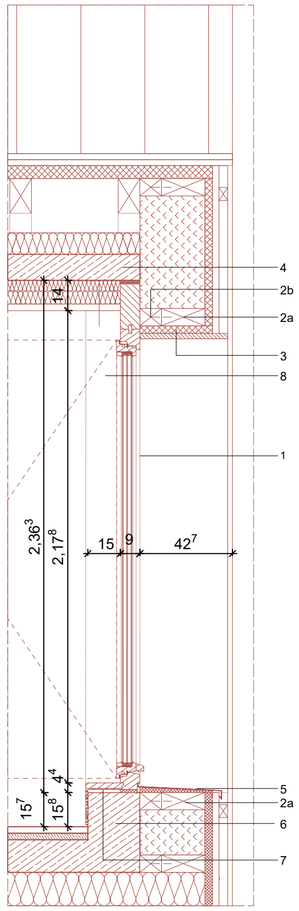

Schnitt Öffnungsflügel M 1:20

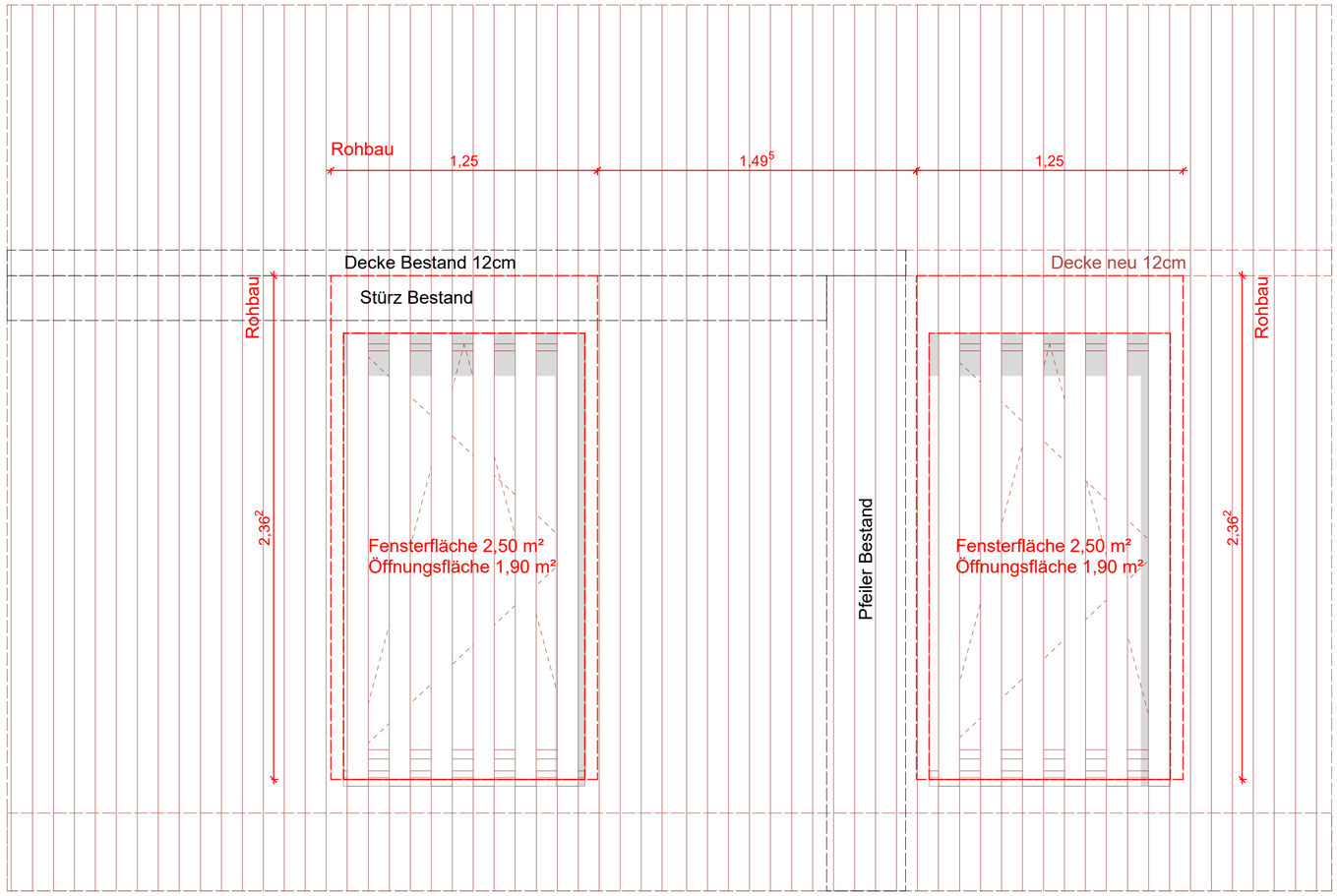

Ansicht M 1:20

1. Holz Fenster
mit Öffnungsbegrenzer 90°
3-fach Verglasung SSG,
max. U-Wert = 0,95W/(m²K)
Gesamtenergiedurchlassgrad g ≤ 0,50
Luftdicht verklebt gem. dem Prinzip:
innen dichter als Außen,
Kipp-vor-Dreh Öffenbarkeit
Farbe nach Bemusterung Architekt

2a Konstruktionsholz, KVH, 80x160mm

2b Konstruktionsholz, KVH, 80x100m

3 Rahmenüberdämmung Holzfaserdämmplatte 40mm
Steico Universal

4 Stb.-Decke Neu 120mm gem. Statik

5 Fensterbank außen
Stahlblech ≥ 2mm, mit Tropfkante,
13mm Abstand von VK Fassade,
Verankerung mind. alle 60cm,
mind. 30mm Überlappung an den Stößen

6 Stb.-Überzug Neu gem. Statik 240/400mm

7 Innenliegende Fensterbank Holz 25mm
z.B. Fichte

8 Fensterleibung Massivholz 25mm
z.B. Fichte

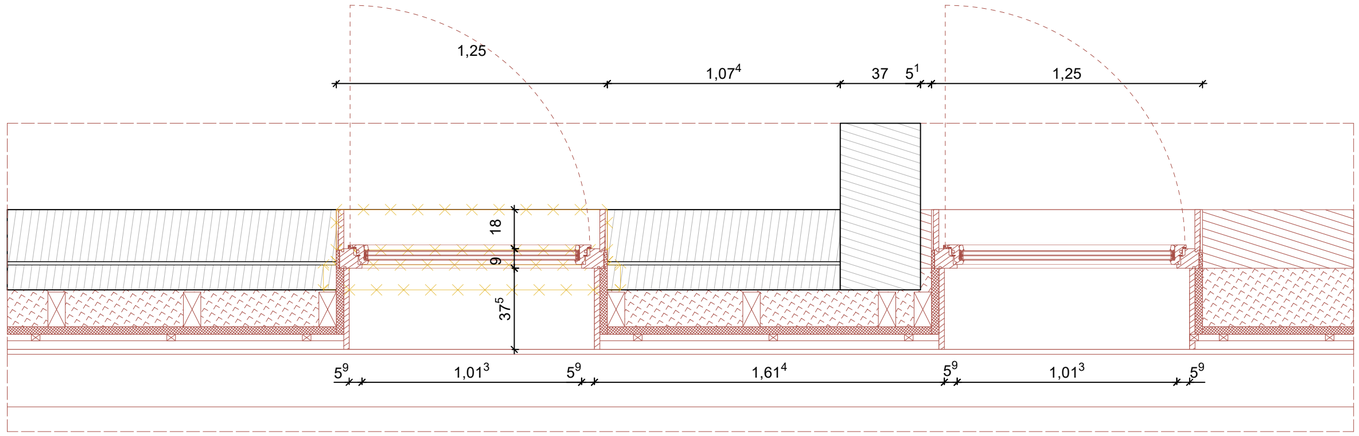

Grundriss M 1:20

LEGENDE

Angaben zum Werkstoff:

- Stahlbeton (STB)
- Betonfertigteil (STB-FT)
- Wasserundurchlässiger Stahlbeton (WU-STB)
- Beton unbewehrt
- Dämmung hart
- Dämmung weich
- Holztafel
- Konstruktionsvollholz (KVH)
- Holzfaser o. Zellulose
- Mauerwerk (MW)

Linienarten:

- Änderungen zum letzten Planstand
- Kommentar
- Linie vor Schnittebene (oberhalb)
- Linie verdeckt
- Achse / Schnittlinie

Wesentliche Bauprodukte und Bauarten:

Außenwand: --

Innenwände: --

Decke:--

Bodenaufbau:

Dachdecke:--

Dachaufbau: --

Treppen: --

Treppenräume: --

Sonstige Abkürzungen:

KG = Kellergeschoss
TG = Tiefgarage
EG = Erdgeschoss
OG = Obergeschoss
SG = Staffelgeschoss
DA = Dachaufsicht

SH = Sporthalle
TH = Treppenhaus
VF = Verkehrsfläche

Angaben zum Brandschutz:

WÄNDE
BW Brandwand
wmB widerstandsfähig gg. mechanische Beanspruchung
fb feuerbeständig (REI90)
hfb hochfeuerhemmend (REI60)
fh feuerhemmend (REI30)
nb nichtbrennbar
sfl schwerentflammbar

TÜREN
dts dicht u. selbstschließend
vdts vollwandig, dicht und selbstschließend
rs rauchdicht und selbstschließend
T30 feuerhemmend (fh)
T60 hochfeuerhemmend (hfh)
T90 feuerbeständig (fb)
FSA mit Feststellanlage
FL mit Feststellanlage und Freilauffunktion

1.RW 1. Rettungsweg
RW 2. oder weiterer Rettungsweg
ALT Rettungsweg durch "Anleiterbare Stelle" mit "Tragbarer Leiter" der Feuerwehr + geeignetes Fenster
STr Ent **S**teigeleitung trocken, **Ent**nahmestelle

*Klassifizierung nach DIN 4102 bzw. DIN 13501 bezüglich Raumabschluss; Klassifizierung der tragenden Bauteile siehe Brandschutznachweis

Angaben zu Höhen und Details:

- OKFF EG +0,00m — Höhenordinate FF=Fertigfußboden Höhe ü. OKFF EG
- OKRD 1.OG +3,10m — Höhenordinate FF=Fertigfußboden Höhe ü.OKFF EG
- OKFF 1.OG +3,10m — Höhenordinate FF=Fertigfußboden Höhe ü.OKFF EG
- UKRD EG +2,72m — Höhenordinate RD=Rohdecke Höhe ü.OKFF EG
- UKFD EG +2,72m — Höhenordinate FD=Fertigdecke Höhe ü.OKFF EG
- OK — Oberkante
- UK — Unterkante
- BRH: — Brüstungshöhe in cm über OKFF
- ABS: — Absturzhöhe in cm über OKFF (Höhe Absturzsicherung)
- Breite x Höhe — Die angegebenen Maße der Türen und Fenster entsprechen Rohbaumaß (wenn nicht anders angegeben)
- Lichte Türbreite — Lichte Türbreite ≥ Rohbaumaß - 10cm
- XX — Bewegungsfläche Barrierefreiheit ø XX cm
- Öffnungsflügellinie (Fenster sind festverglast, wenn sie nicht durch eine Öffnungsflügellinie als offenbar gekennzeichnet sind)

Angaben zu TGA (Technische Gebäudeausrüstung):

- Deckendurchbruch (DD)
- Bodendurchbruch (BD)
- Rohrauslässe / Leitungsauslässe
- FW-Station UP — Frischwasserstation + Elektro-/ Medienverteiler

HK = Heizkörper; RW = Regenwasser; ELT = Elektrotechnik;
HLS = Heizung, Lüftung, Sanitär

Sonstige Angaben:

StB 25 Stahlbetonwand mit 25 cm Dicke
MW 11,5 Mauerwerkswand mit 11,5 cm Dicke
TB 10 Trockbauwand mit 10,0 cm Dicke
ST 20/80 Stütze 24x24cm
UZ 20/80 Unterzug (bzw. Binder) Breite 20cm x Höhe 80cm gemessen bis UK Decke

00-L-01.1.1 Raumnummer: Geschoss-Gebäudeteil-Raumgruppe-Typ-Nummer

N

INDEXDATUM	INDEX	NAME	BESCHREIBUNG DER ÄNDERUNG
17.07.2026	02	jz	Anpassung Fensteraufteilung, Öffnungsflügel, Detaillierung
15.05.2026		jz	Anpassung Öffnungsflügel Entrauchung, BRH

LEISTUNGSPHASE_GEWERK_PROJEKT_PLANTYP_PLANNUMMER_INDEX_STATUS

ASS_5_A_FD_OB05_V_3

PLANINHALT
FD B OG Tobebereich

W1	ROHBAUPHASE OHNE AUSSPARUNGEN	-	MASSESTAB 1:20
W2	ROHBAUPHASE MIT AUSSPARUNGEN	-	
W3	AUSBAUPHASE	-	
W4	MIETERAUSBAUPHASE	-	BLATTGRÖSSE DIN A2

ÜBERSICHT

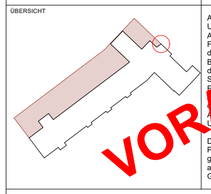

Alle Maße sind am Bau zu prüfen!
Unstimmigkeiten sind sofort mit den Architekten bzw. der Bauleitung zu klären.
Für Maß- und Massenfehler haftet das jeweilige Gewerk in ihrer Firma.
Bei der Bauausführung sind die Anordnungen der Fachingenieure sowie die Angaben der Sonderfachleute zu beachten.
Eigenmächtige Abweichungen gelten nur mit schriftlicher Genehmigungsvermerk des Architekten. Die Koordinierungspflicht des Unternehmers bleibt unberührt.

Der Entwurf ist geistiges Eigentum des Planverfassers und urheberrechtlich geschützt. Vervielfältigung und Weitergabe an Dritte erfolgt nur mit ausdrücklicher Genehmigung des Planverfassers.

VORABZUG

OKFF EG = **85,58** ü. NHN gem. amtlicher Lageplan

PROJEKT

Albert-Schweitzer-Schule Oelde
Umbau und Erweiterung
Zur Axt 24, 59302 Oelde

OBJEKTPLANUNG
CKRS ARCHITEKTEN
Maria Clarke , Roland Kuhn , Daniel Rozynek , Susanne Sturm
Schwetzer Str. 34a I 10435 Berlin Deutschland, + 49 (30) 301 048 410

AUFTRAGGEBERIN / BAUHERR
Stadt Oelde I Ratssiege 1, 59302 Oelde I Ansprechp. Herr Schröder, +49 2522 72 418

TRAGWERKSPLANUNG
Ing.-Büro Uwe Ostermann I Münsterstr. 50, 44534 Lünen, +49 230 630 613-0

LANDSCHAFTSARCHITEKTUR
morbach wermeyer Landschaftarchitekten PartGmbB I Am Drostengarten 1, 48336 Sassenberg, + 2583 940927

FACHPLANUNG TGA / BRANDSCHUTZ
Enertec Ingenieurgesellschaft mbH I Esbecker Straße 30, 59557 Lippstadtt, +2941 15006-0

FACHPLANUNG BRANDSCHUTZ
hhpberlin Ingenieure für Brandschutz GmbH I Trompeterstraße 5, 01069 Dresden, +351 850 327 865

DATEINAME	GEZEICHNET	DATUM	GEPRÜFT	DATUM
24-11-ASS-LP5-FENSTER.vwx	CKRS	29.07.2026	-	-

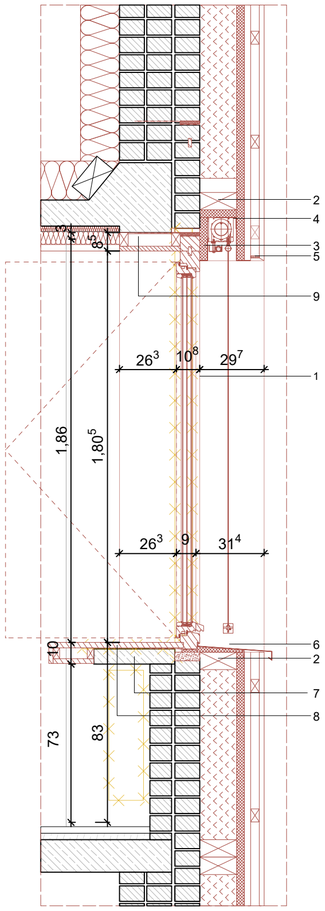

Schnitt Öffnungsflügel M 1:20

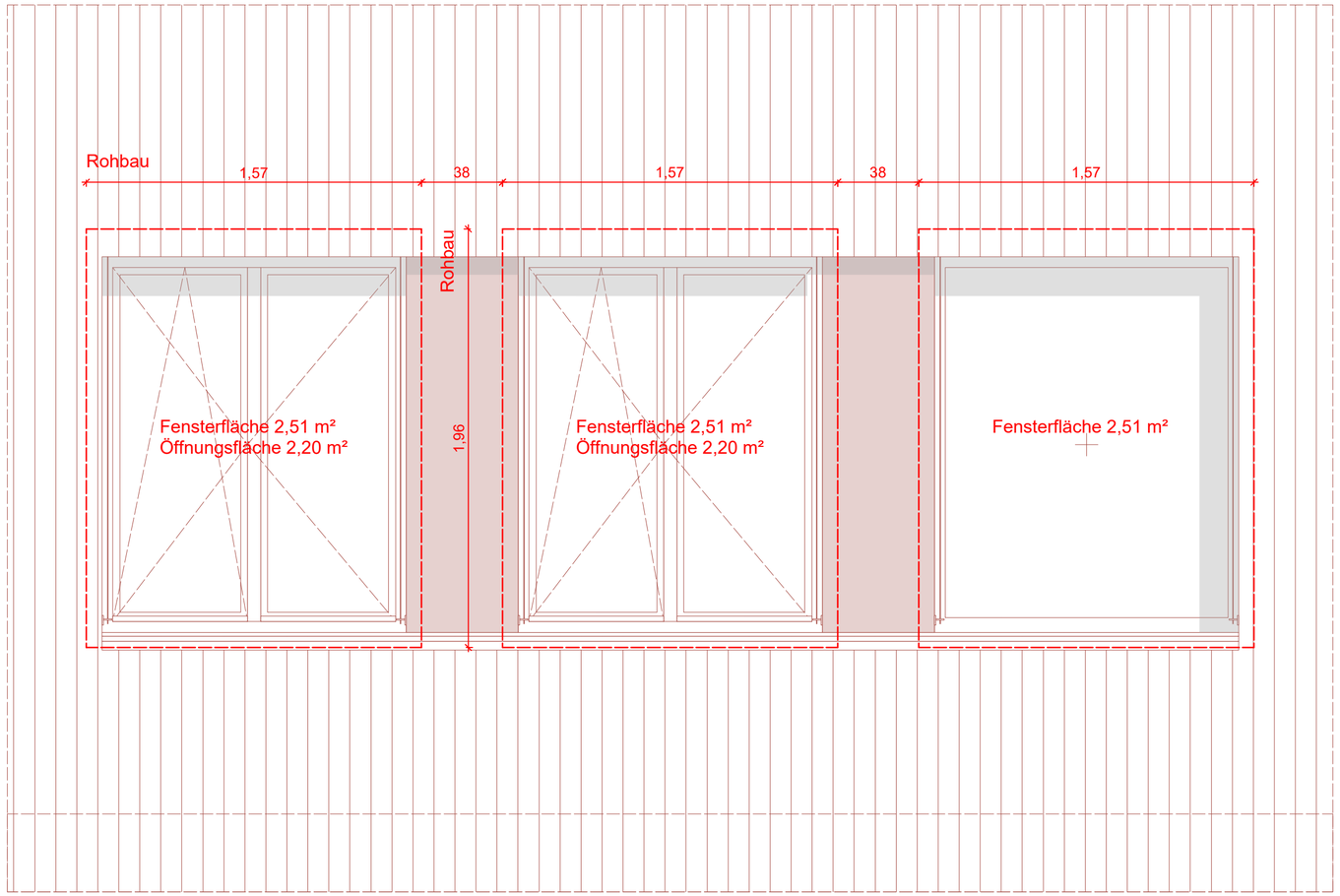

Ansicht M 1:20

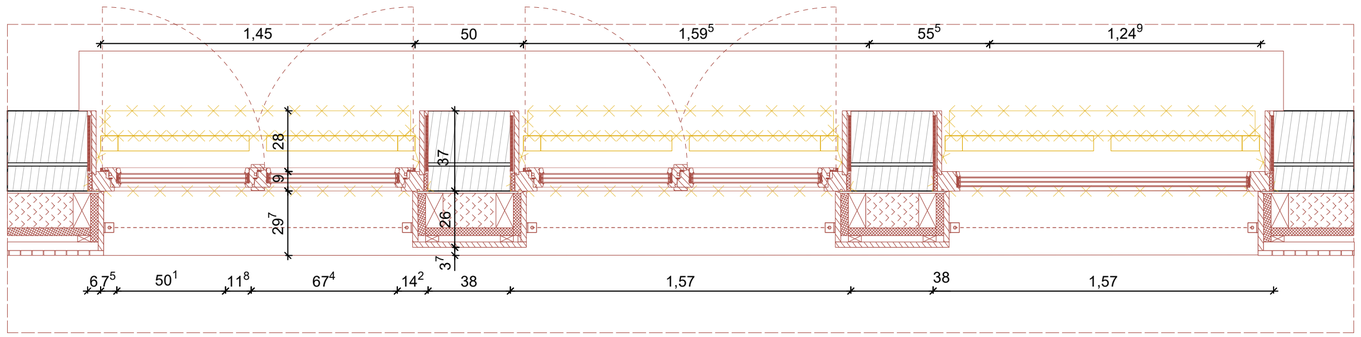

Grundriss M 1:20

1. Holz Fenster
mit Öffnungsbegrenzer 90°
3-fach Verglasung SSG,
max. U-Wert = 0,95W/(m²K)
Gesamtenergiedurchlassgrad g ≤ 0,50
Luftdicht verklebt gem. dem Prinzip:
innen dichter als Außen,
Kipp-vor-Dreh Öffenbarkeit
Farbe nach Bemusterung Architekt

2 Konstruktionsholz, KVH, 80x160mm

3 Rahmenüberdämmung Holzfaserdämmplatte 40mm
Steico Universal

4 Außenliegender Sonnenschutz
Senkrecht-Markise Schacht z.B. Warema Größe S

5 IInsektenschutzgitter,
Lüftungsquerschnitt von ca. 70%,
Materialstärke von ca. 0,7mm,
Lochung ca. 1mm,
stabiles, flexibles Maschengitter

6 Fensterbank außen
Stahlblech ≥ 2mm, mit Tropfkante,
13mm Abstand von VK Fassade,
Verankerung mind. alle 60cm,
mind. 30mm Überlappung an den Stößen

7 Unterkonstruktion Fensterbank Bestand aus Beton 70mm

8 Innenliegende Fensterbank Holz 25mm
z.B. Fichte

9 Fensterleibung Massivholz 30mm
z.B. Fichte

LEGENDE

Angaben zum Werkstoff:

- Stahlbeton (STB)
- Betonfertigteil (STB-FT)
- Wasserundurchlässiger Stahlbeton (WU-STB)
- Beton unbewehrt
- Dämmung hart
- Dämmung weich
- Holztafel
- Konstruktionsvollholz (KVH)
- Holzfaser o. Zellulose
- Mauerwerk (MW)

Linienarten:

- Änderungen zum letzten Planstand
- Kommentar
- Linie vor Schnittebene (oberhalb)
- Linie verdeckt
- Achse / Schnittlinie

Wesentliche Bauprodukte und Bauarten:

Außenwand: --

Innenwände: --

Decke:--

Bodenaufbau:

Dachdecke:--

Dachaufbau: --

Treppen: --

Treppenräume: --

Sonstige Abkürzungen:

KG = Kellergeschoss
TG = Tiefgarage
EG = Erdgeschoss
OG = Obergeschoss
SG = Staffelgeschoss
DA = Dachaufsicht

SH = Sporthalle
TH = Treppenhaus
VF = Verkehrsfläche

Angaben zum Brandschutz:

WÄNDE
BW Brandwand
wmB widerstandsfähig gg. mechanische Beanspruchung
fb feuerbeständig (REI90)
hfb hochfeuerhemmend (REI60)
fh feuerhemmend (REI30)
nb nichtbrennbar
sfl schwerentflammbar

TÜREN
dts dicht u. selbstschließend
vdts vollwandig, dicht und selbstschließend
rs rauchdicht und selbstschließend
T30 feuerhemmend (fh)
T60 hochfeuerhemmend (hfh)
T90 feuerbeständig (fb)
FSA mit Feststellanlage
FL mit Feststellanlage und Freilauffunktion

1.RW 1. Rettungsweg
RW 2. oder weiterer Rettungsweg
ALT Rettungsweg durch "Anleiterbare Stelle" mit "Tragbarer Leiter" der Feuerwehr + geeignetes Fenster
STr Ent **S**teigleitung trocken, **Ent**nahmestelle

*Klassifizierung nach DIN 4102 bzw. DIN 13501 bezüglich Raumabschluss; Klassifizierung der tragenden Bauteile siehe Brandschutznachweis

Angaben zu Höhen und Details:

OKFF EG +0,00m	Höhenordinate FF=Fertigfußboden Höhe ü. OKFF EG
OKRD 1.OG +3,10m	Höhenordinate FF=Fertigfußboden Höhe ü.OKFF EG
OKFF 1.OG +3,10m	Höhenordinate FF=Fertigfußboden Höhe ü.OKFF EG
UKRD EG +2,72m	Höhenordinate RD=Rohdecke Höhe ü.OKFF EG
UKFD EG +2,72m	Höhenordinate FD=Fertigdecke Höhe ü.OKFF EG
OK	Oberkante
UK	Unterkante
BRH:	Brüstungshöhe in cm über OKFF
ABS:	Absturzhöhe in cm über OKFF (Höhe Absturzsicherung)
Breite x Höhe	Die angegebenen Maße der Türen und Fenster entsprechen Rohbaumaß (wenn nicht anders angegeben)
Lichte Türbreite	Lichte Türbreite ≥ Rohbaumaß - 10cm
XX	Bewegungsfläche Barrierefreiheit ø XX cm
	Öffnungsflügellinie (Fenster sind festverglast, wenn sie nicht durch eine Öffnungsflügellinie als offenbar gekennzeichnet sind)

Angaben zu TGA (Technische Gebäudeausrüstung):

- Deckendurchbruch (DD)
- Bodendurchbruch (BD)
- Rohrauslässe / Leitungsauslässe
- FW-Station UP Frischwasserstation + Elektro- / Medienverteiler

HK = Heizkörper; RW = Regenwasser; ELT = Elektrotechnik; HLS = Heizung, Lüftung, Sanitär

Sonstige Angaben:

StB 25	Stahlbetonwand mit 25 cm Dicke
MW 11,5	Mauerwerkswand mit 11,5 cm Dicke
TB 10	Trockbauwand mit 10,0 cm Dicke
ST 20/80	Stütze 24x24cm
UZ 20/80	Unterzug (bzw. Binder) Breite 20cm x Höhe 80cm gemessen bis UK Decke
00-L-01.1.1	Raummummer: Geschoss-Gebäudeteil-Raumgruppe-Typ-Nummer

N

INDEXDATUM	INDEX	NAME	BESCHREIBUNG DER ÄNDERUNG
17.07.2026	02	jz	Anpassung Fensteraufteilung, Öffnungsflügel, Detaillierung
15.05.2026		jz	Anpassung Öffnungsflügel Entrauchung, BRH

LEISTUNGSPHASE_GEWERK_PROJEKT_PLANTYP_PLANNUMMER_INDEX_STATUS

ASS_5_A_FD_OB04_V_3

PLANINHALT

FD B OG Raum der Stille

W1	ROHBAUPHASE OHNE AUSSPARUNGEN	-	MASSSTAB 1:20
W2	ROHBAUPHASE MIT AUSSPARUNGEN	-	
W3	AUSBAUPHASE	-	
W4	MIETERAUSBAUPHASE	-	BLATTGRÖSSE DIN A2

ÜBERSICHT

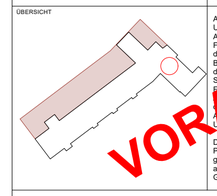

Alle Maße sind am Bau zu prüfen! Unstimmigkeiten sind sofort mit dem Architekten bzw. der Bauleitung zu klären. Für Maß- und Massenfehler haftet grundsätzlich das jeweilige Gewerk/Unternehmer/Firma. Bei der Bauausführung sind die Bestimmungen der Fachingenieure sowie Genehmigungen der Sonderfachleute zu beachten. Firmenzeichnungen gelten nur mit unserem Freigabevermerk des Architekten. Die Koordinierungspflicht des Unternehmers bleibt unberührt.

VORABZUG

Der Entwurf ist geistiges Eigentum des Planverfassers und urheberrechtlich geschützt. Vervielfältigung und Weitergabe an Dritte erfolgt nur mit ausdrücklicher Genehmigung des Planverfassers.

OKFF EG = **88,58** ü. NHN gem. amtlicher Lageplan

PROJEKT

Albert-Schweitzer-Schule Oelde
Umbau und Erweiterung
Zur Axt 24, 59302 Oelde

OBJEKTPLANUNG
CKRS ARCHITEKTEN
Maria Clarke , Roland Kuhn , Daniel Rozynek , Susanne Sturm
Schwelder Str. 34a I 10435 Berlin Deutschland, + 49 (30) 301 048 410

AUFTRAGGEBERIN / BAUHERR
Stadt Oelde I Ratssiege 1, 59302 Oelde I Ansprechp. Herr Schröder, +49 2522 72 418

TRAGWERKSPLANUNG
Ing.-Büro Uwe Ostermann I Münsterstr. 50, 44534 Lünen, +49 230 630 613-0

LANDSCHAFTSARCHITEKTUR
morbach wermeyer Landschaftarchitekten PartGmbB I Am Drostengarten 1, 48336 Sassenberg, + 2583 940927

FACHPLANUNG TGA / BRANDSCHUTZ
Enertec Ingenieurgesellschaft mbH I Esbecker Straße 30, 59557 Lippstadt, +2941 15006-0

FACHPLANUNG BRANDSCHUTZ
hhpberlin Ingenieure für Brandschutz GmbH I Trompeterstraße 5, 01069 Dresden, +351 850 327 865

DATENNAME	GEZEICHNET	DATUM	GEPRÜFT	DATUM
24-11-ASS-LP5-FENSTER.vwx	CKRS	29.07.2026	-	-

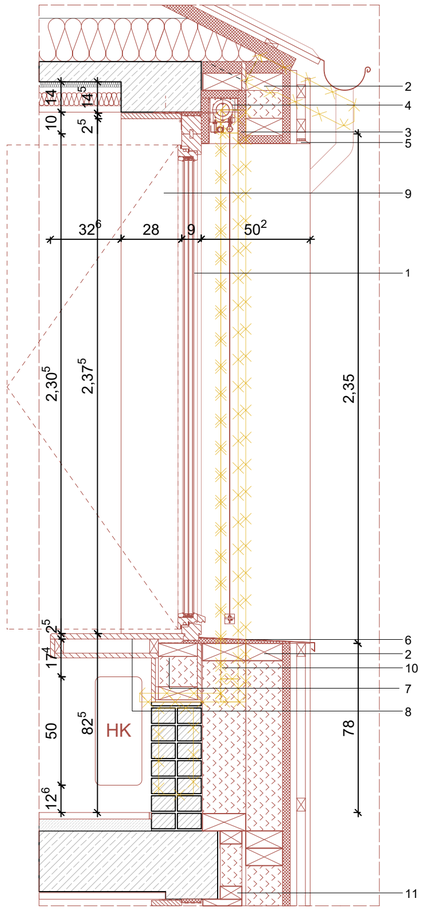

Schnitt Öffnungsflügel M 1:20

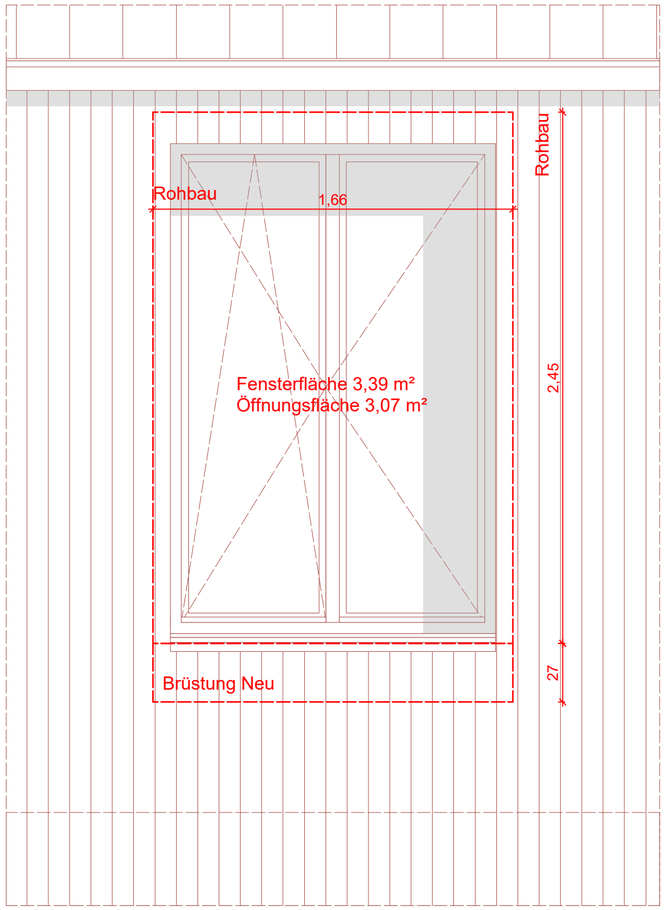

Ansicht M 1:20

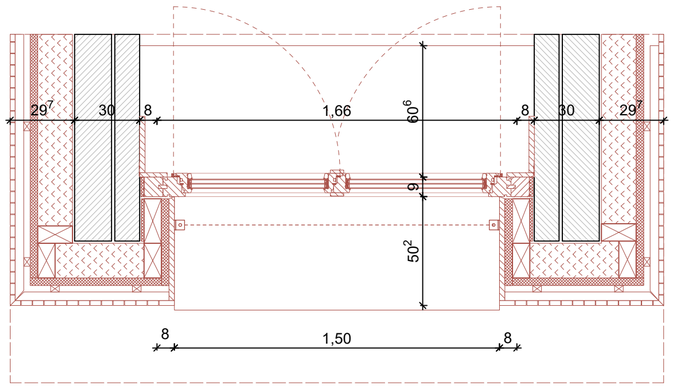

Grundriss M 1:20

1. Holz Fenster
mit Öffnungsbegrenzer 90°
3-fach Verglasung SSG,
max. U-Wert = 0,95W/(m²K)
Gesamtenergiedurchlassgrad g ≤ 0,50
Luftdicht verklebt gem. dem Prinzip:
innen dichter als Außen,
Kipp-vor-Dreh Öffenbarkeit
Farbe nach Bemusterung Architekt

2 Konstruktionsholz, KVH, 80x160mm

3 Rahmenüberdämmung Holzfaserdämmplatte 35 mm
Steico Universal dry

4 Außenliegender Sonnenschutz
Senkrecht-Markise Schacht z.B. Warema Größe S

5 Insektenschutzgitter,
Lüftungsquerschnitt von ca. 70%,
Materialstärke von ca. 0,7mm,
Lochung ca. 1mm,
stabiles, flexibles Maschengitter

6 Fensterbank außen
Stahlblech ≥ 2mm, mit Tropfkante,
13mm Abstand von VK Fassade,
Verankerung mind. alle 60cm,
mind. 30mm Überlappung an den Stößen

7 UK Vollholz Brüstungserweiterung und
innenliegende Fensterbank

8 Innenliegende Fensterbank Holz 25mm
z.B. Fichte

9 Fensterlaibung aus Holz 25mm
z.B. Fichte

10 Höhenausgleich Holzrahmebauwand,
Konstruktionsholz, KVH, 80x180 mm

11 Überdämmung Stb.-Decke Bestand, KVH, 80x60 mm

LEGENDE

Angaben zum Werkstoff:

- Stahlbeton (STB)
- Betonfertigteil (STB-FT)
- Wasserundurchlässiger Stahlbeton (WU-STB)
- Beton unbewehrt
- Dämmung hart
- Dämmung weich
- Holztafel
- Konstruktionsvollholz (KVH)
- Holzfaser o. Zellulose
- Mauerwerk (MW)

Linienarten:

- Änderungen zum letzten Planstand
- Kommentar
- Linie vor Schnittebene (oberhalb)
- Linie verdeckt
- Achse / Schnittlinie

Wesentliche Bauprodukte und Bauarten:

Außenwand: --

Innenwände: --

Decke:--

Bodenaufbau:

Dachdecke:--

Dachaufbau: --

Treppen: --

Treppenräume: --

Sonstige Abkürzungen:

KG = Kellergeschoss
TG = Tiefgarage
EG = Erdgeschoss
OG = Obergeschoss
SG = Staffelgeschoss
DA = Dachaufsicht

SH = Sporthalle
TH = Treppenhaus
VF = Verkehrsfläche

Angaben zum Brandschutz:

WÄNDE

BW	Brandwand
wmB	widerstandsfähig gg. mechanische Beanspruchung
fb	feuerbeständig (REI90)
hfh	hochfeuerhemmend (REI60)
fh	feuerhemmend (REI30)
nb	nichtbrennbar
sfl	schwerentflammbar

TÜREN

dts	dicht u. selbstschließend
vdts	vollwandig, dicht und selbstschließend
rs	rauchdicht und selbstschließend
T30	feuerhemmend (fh)
T60	hochfeuerhemmend (hfh)
T90	feuerbeständig (fb)
FSA	mit Feststellanlage
FL	mit Feststellanlage und Freilauffunktion
1.RW	1. Rettungsweg
RW	2. oder weiterer Rettungsweg
ALT	Rettungsweg durch "Anleiterbare Stelle" mit "Tragbarer Leiter" der Feuerwehr + geeignetes Fenster
STr Ent	**S**teigleitung **tr**ocken, **Ent**nahmestelle

*Klassifizierung nach DIN 4102 bzw. DIN 13501 bezüglich Raumabschluss; Klassifizierung der tragenden Bauteile siehe Brandschutznachweis

Angaben zu Höhen und Details:

OKFF EG +0,00m	Höhenordinate FF=Fertigfußboden Höhe ü. OKFF EG
OKRD 1.OG +3,10m	Höhenordinate FF=Fertigfußboden Höhe ü.OKFF EG
OKFF 1.OG +3,10m	Höhenordinate FF=Fertigfußboden Höhe ü.OKFF EG
UKRD EG +2,72m	Höhenordinate RD=Rohdecke Höhe ü.OKFF EG
UKFD EG +2,72m	Höhenordinate FD=Fertigdecke Höhe ü.OKFF EG
OK	Oberkante
UK	Unterkante
BRH:	Brüstungshöhe in cm über OKFF
ABS:	Absturzhöhe in cm über OKFF (Höhe Absturzsicherung)
Breite x Höhe	Die angegebenen Maße der Türen und Fenster entsprechen Rohbaumaß (wenn nicht anders angegeben:)
Lichte Türbreite	Lichte Türbreite ≥ Rohbaumaß - 10cm
XX	Bewegungsfläche Barrierefreiheit ø XX cm
	Öffnungsflügellinie (Fenster sind festverglast, wenn sie nicht durch eine Öffnungsflügellinie als offenbar gekennzeichnet sind)

Angaben zu TGA (Technische Gebäudeausrüstung):

	Deckendurchbruch (DD) Bodendurchbruch (BD)
	Rohrauslässe / Leitungsauslässe
FW-Station UP	Frischwasserstation + Elektro-/ Medienverteiler

HK = Heizkörper; RW = Regenwasser; ELT = Elektrotechnik;
HLS = Heizung, Lüftung, Sanitär

Sonstige Angaben:

StB 25	Stahlbetonwand mit 25 cm Dicke
MW 11,5	Mauerwerkswand mit 11,5 cm Dicke
TB 10	Trockbauwand mit 10,0 cm Dicke
ST 20/80	Stütze 24x24cm
UZ 20/80	Unterzug (bzw. Binder) Breite 20cm x Höhe 80cm gemessen bis UK Decke
00-L-01.1.1	Raumnummer: Geschoss-Gebäudeteil-Raumgruppe-Typ-Nummer

N

INDEXDATUM	INDEX	NAME	BESCHREIBUNG DER ÄNDERUNG
17.07.2026	02	jz	Anpassung Fensteraufteilung, Öffnungsflügel, Detaillierung
15.05.2026		jz	Anpassung Öffnungsflügel Entrauchung, BRH

LEISTUNGSPHASE_GEWERK_PROJEKT_PLANTYP_PLANNUMMER_INDEX_STATUS

ASS_5_A_FD_OB03_V_3

PLANINHALT

FD B OG Erker

W1	ROHBAUPHASE OHNE AUSSPARUNGEN	-	MASSSTAB 1:20
W2	ROHBAUPHASE MIT AUSSPARUNGEN	-	
W3	AUSBAUPHASE	-	
W4	MIETERAUSBAUPHASE	-	BLATTGRÖSSE DIN A2

ÜBERSICHT

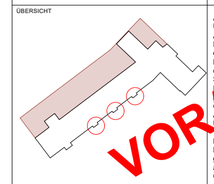

Alle Maße sind am Bau zu prüfen! Unstimmigkeiten sind sofort mit dem Architekten bzw. der Bauleitung zu klären. Für Maß- und Massenermittlungen ist allein das jeweilige Gewerk verantwortlich. Bei der Bauausführung sind die Planungen der Fachingenieure sowie Ausführungen der Sonderfachleute zu berücksichtigen. Firmenneutrale Planungen gelten nur mit Zusatz-Bemusterungsvermerk des Architekten. Die Koordinierungspflicht des Unternehmers bleibt unberührt.

Der Entwurf ist geistiges Eigentum des Planverfassers und urheberrechtlich geschützt. Vervielfältigung und Weitergabe an Dritte erfolgt nur mit ausdrücklicher Genehmigung des Planverfassers.

VORABZUG

OKFF EG = **85,58** ü. NHN gem. amtlicher Lageplan

PROJEKT

Albert-Schweitzer-Schule Oelde
Umbau und Erweiterung
Zur Axt 24, 59302 Oelde

OBJEKTPLANUNG
CKRS ARCHITEKTEN
Maria Clarke , Roland Kuhn , Daniel Rozynek , Susanne Sturm
Schwetzer Str. 34a I 10435 Berlin Deutschland, + 49 (30) 301 048 410

AUFTRAGGEBERIN / BAUHERR
Stadt Oelde I Ratssiege 1, 59302 Oelde I Ansprechp. Herr Schröder, +49 2522 72 418

TRAGWERKSPLANUNG
Ing.-Büro Uwe Ostermann I Münsterstr. 50, 44534 Lünen, +49 230 630 613-0

LANDSCHAFTSARCHITEKTUR
mortbach wermeyer Landschaftarchitekten PartGmbB I Am Drostengarten 1, 48336 Sassenberg, + 2583 940927

FACHPLANUNG TGA / BRANDSCHUTZ
Enertec Ingenieurgesellschaft mbH I Esbecker Straße 30, 59557 Lippstadtt, +2941 15006-0

FACHPLANUNG BRANDSCHUTZ
hhpberlin Ingenieure für Brandschutz GmbH I Trompeterstraße 5, 01069 Dresden, +351 850 327 865

DATEINAME	GEZEICHNET	DATUM	GEPRÜFT	DATUM
24-11-ASS-LP5-FENSTER.vwx	CKRS	29.07.2026	-	-

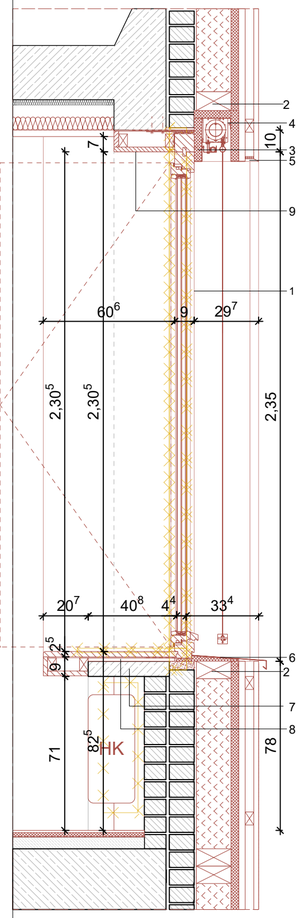

Schnitt Öffnungsflügel M 1:20

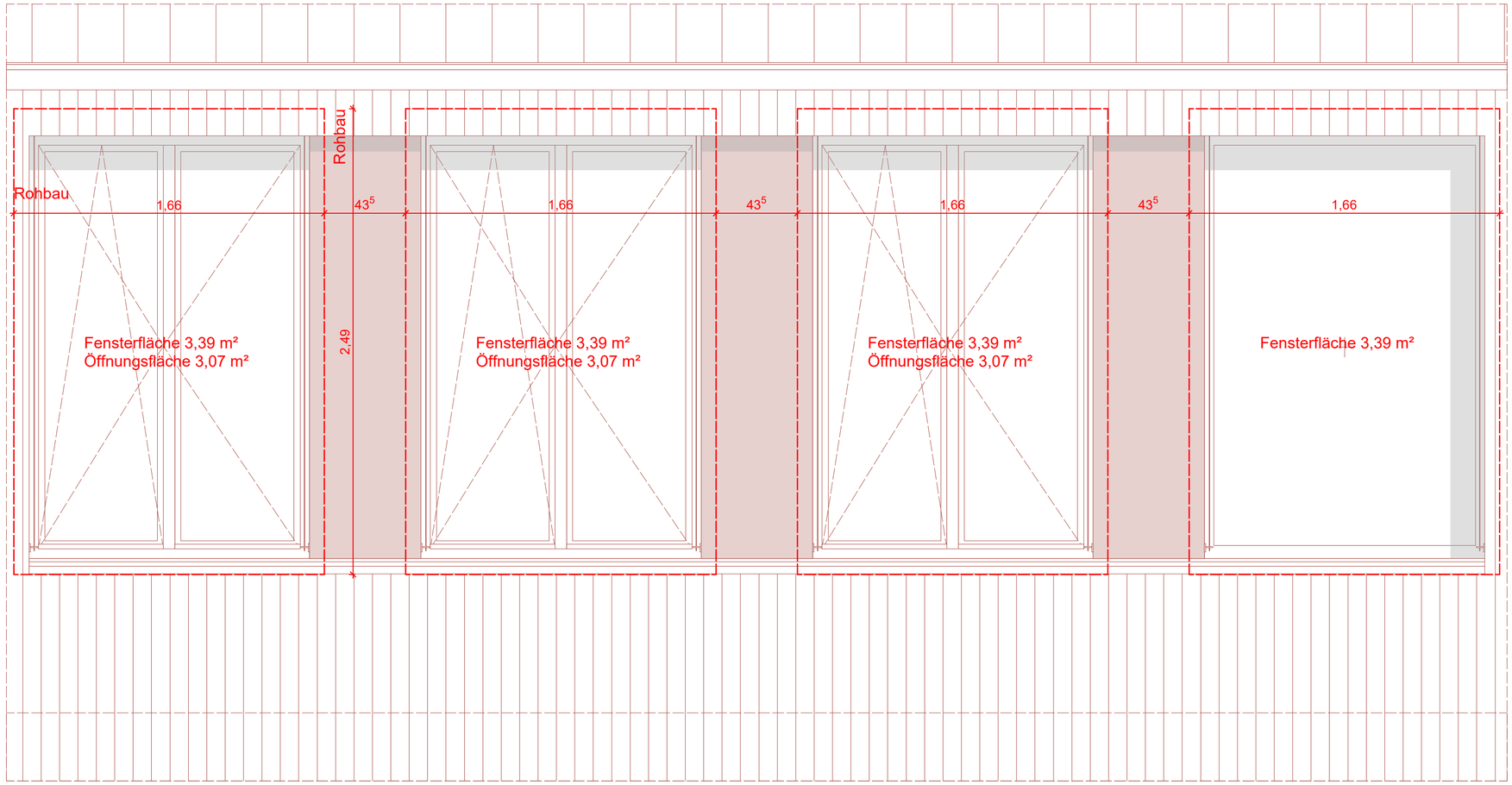

Ansicht M 1:20

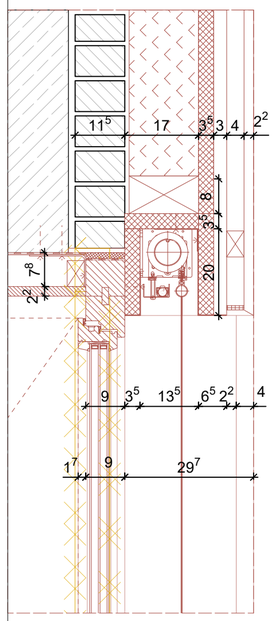

Anschlussdetail M 1:10

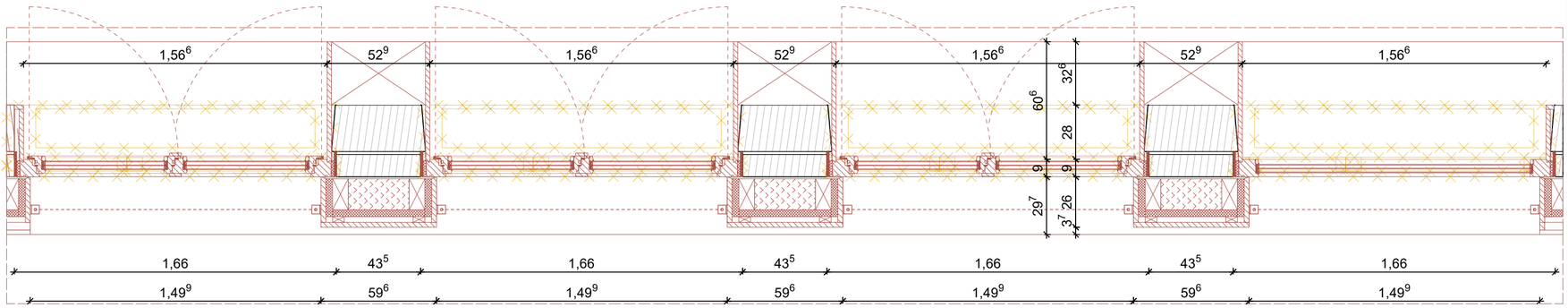

Grundriss M 1:20

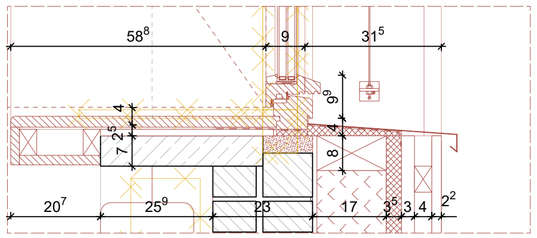

Anschlussdetail M 1:10

1. Holz Fenster
   mit Öffnungsbegrenzer 90°
   3-fach Verglasung, Innen VSG,
   max. U-Wert = 0,95W/(m²K)
   Gesamtenergiedurchlassgrad g ≤ 0,50
   Luftdicht verklebt gem. dem Prinzip:
   innen dichter als Außen,
   Kipp-vor-Dreh Öffenbarkeit
   Farbe nach Bemusterung Architekt
2. Konstruktionsholz, KVH, 80x160 mm
3. Rahmenüberdämmung Holzfaserdämmplatte 35 mm
   Steico Universal dry
4. Außenliegender Sonnenschutz
   Senkrecht-Markise Schacht z.B. Warema Größe S
5. IInsektenschutzgitter,
   Lüftungsquerschnitt von ca. 70%,
   Materialstärke von ca. 0,7 mm,
   Lochung ca. 1mm,
   stabiles, flexibles Maschengitter
6. Fensterbank außen
   Stahlblech ≥ 2 mm, mit Tropfkante,
   13 mm Abstand von VK Fassade,
   Verankerung mind. alle 60 cm,
   mind. 30 mm Überlappung an den Stößen
7. Unterkonstruktion Bestand aus Beton 70 mm
8. Innenliegende Fensterbank Holz 25 mm
   z.B. Fichte
9. Fensterleibung Holz 22 mm z.B. Fichte

LEGENDE

Angaben zum Werkstoff:

- Stahlbeton (STB)
- Betonfertigteil (STB-FT)
- Wasserundurchlässiger Stahlbeton (WU-STB)
- Beton unbewehrt
- Dämmung hart
- Dämmung weich
- Holztafel
- Konstruktionsvollholz (KVH)
- Holzfaser o. Zellulose
- Mauerwerk (MW)

Linienarten:

- Änderungen zum letzten Planstand
- Kommentar
- Linie vor Schnittebene (oberhalb)
- Linie verdeckt
- Achse / Schnittlinie

Wesentliche Bauprodukte und Bauarten:

Außenwand: --

Innenwände: --

Decke:--

Bodenaufbau:

Dachdecke:--

Dachaufbau: --

Treppen: --

Treppenräume: --

Sonstige Abkürzungen:

KG = Kellergeschoss
TG = Tiefgarage
EG = Erdgeschoss
OG = Obergeschoss
SG = Staffelgeschoss
DA = Dachaufsicht

SH = Sporthalle
TH = Treppenhaus
VF = Verkehrsfläche

Angaben zum Brandschutz:

WÄNDE

BW	Brandwand
wmB	widerstandsfähig gg. mechanische Beanspruchung
fb	feuerbeständig (REI90)
hfh	hochfeuerhemmend (REI60)
fh	feuerhemmend (REI30)
nb	nichtbrennbar
sfl	schwerentflammbar

TÜREN

dts	dicht u. selbstschließend
vdts	vollwandig, dicht und selbstschließend
rs	rauchdicht und selbstschließend
T30	feuerhemmend (fh)
T60	hochfeuerhemmend (hfh)
T90	feuerbeständig (fb)
FSA	mit Feststellanlage
FL	mit Feststellanlage und Freilauffunktion
1.RW	1. Rettungsweg
RW	2. oder weiterer Rettungsweg
ALT	Rettungsweg durch "Anleiterbare Stelle" mit "Tragbarer Leiter" der Feuerwehr + geeignetes Fenster
STr Ent	**S**teigleitung trocken, **Ent**nahmestelle

*Klassifizierung nach DIN 4102 bzw. DIN 13501 bezüglich Raumabschluss; Klassifizierung der tragenden Bauteile siehe Brandschutznachweis

Angaben zu Höhen und Details:

OKFF EG +0,00m	Höhenordinate FF=Fertigfußboden Höhe ü. OKFF EG
OKRD 1.OG +3,10m	Höhenordinate FF=Fertigfußboden Höhe ü.OKFF EG
OKFF 1.OG +3,10m	Höhenordinate FF=Fertigfußboden Höhe ü.OKFF EG
UKRD EG +2,72m	Höhenordinate RD=Rohdecke Höhe ü.OKFF EG
UKFD EG +2,72m	Höhenordinate FD=Fertigdecke Höhe ü.OKFF EG
OK	Oberkante
UK	Unterkante
BRH:	Brüstungshöhe in cm über OKFF
ABS:	Absturzhöhe in cm über OKFF (Höhe Absturzsicherung)
Breite x Höhe	Die angegebenen Maße der Türen und Fenster entsprechen Rohbaumaß (wenn nicht anders angegeben)
Lichte Türbreite	Lichte Türbreite ≥ Rohbaumaß - 10cm
XX	Bewegungsfläche Barrierefreiheit ø XX cm
	Öffnungsflügellinie (Fenster sind festverglast, wenn sie nicht durch eine Öffnungsflügellinie als offenbar gekennzeichnet sind)

Angaben zu TGA (Technische Gebäudeausrüstung):

- Deckendurchbruch (DD)
  Bodendurchbruch (BD)
- Rohrauslässe / Leitungsauslässe
- FW-Station UP — Frischwasserstation + Elektro- / Medienverteiler

HK = Heizkörper; RW = Regenwasser; ELT = Elektrotechnik; HLS = Heizung, Lüftung, Sanitär

Sonstige Angaben:

StB 25	Stahlbetonwand mit 25 cm Dicke
MW 11,5	Mauerwerkswand mit 11,5 cm Dicke
TB 10	Trockbauwand mit 10,0 cm Dicke
ST 20/80	Stütze 24x24cm
UZ 20/80	Unterzug (bzw. Binder) Breite 20cm x Höhe 80cm gemessen bis UK Decke
00-L-01.1.1	Raummummer: Geschoss-Gebäudeteil-Raumgruppe-Typ-Nummer

N

INDEX	DATUM	NAME	BESCHREIBUNG DER ÄNDERUNG
03	17.07.2026	jz	Anpassung Fensteraufteilung, Öffnungsflügel, Detaillierung
02	15.05.2026	jz	Anpassung Öffnungsflügel Entrauchung, BRH

LEISTUNGSPHASE_GEWERK_PROJEKT_PLANTYP_PLANNUMMER_INDEX_STATUS

ASS_5_A_FD_OB02_V_3

PLANINHALT

FD B OG Bassiseinheit 3

W1	ROHBAUPHASE OHNE AUSSPARUNGEN	-	MASSSTAB 1:20
W2	ROHBAUPHASE MIT AUSSPARUNGEN	-	
W3	AUSBAUPHASE	-	
W4	MIETERAUSBAUPHASE	-	BLATTGRÖSSE DIN A2

ÜBERSICHT

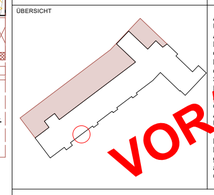

Alle Maße sind am Bau zu prüfen! Unstimmigkeiten sind sofort mit dem Architekten bzw. der Bauleitung zu klären. Für Maß- und Massenermittlungen ist das jeweilige Gewerk ihrer Firma. Bei der Bauausführung sind die Planungen der Fachingenieure sowie Vorgaben der Sonderfachleute zu beachten. Firmen, die Ausführungen gelten nur mit Freigabevermerk des Architekten. Die Koordinierungspflicht des Unternehmers bleibt unberührt.

VORABZUG

Der Entwurf ist geistiges Eigentum des Planverfassers und urheberrechtlich geschützt. Vervielfältigung und Weitergabe an Dritte erfolgt nur mit ausdrücklicher Genehmigung des Planverfassers.

OKFF EG = **85,58** ü. NHN gem. amtlicher Lageplan

PROJEKT

Albert-Schweitzer-Schule Oelde
Umbau und Erweiterung
Zur Axt 24, 59302 Oelde

OBJEKTPLANUNG
CKRS ARCHITEKTEN
Maria Clarke , Roland Kuhn , Daniel Rozynek , Susanne Sturm
Schwetzer Str. 34a I 10435 Berlin Deutschland, + 49 (30) 301 048 410

AUFTRAGGEBERIN / BAUHERR
Stadt Oelde I Ratssiege 1, 59302 Oelde I Ansprechp. Herr Schröder, +49 2522 72 418

TRAGWERKSPLANUNG
Ing.-Büro Uwe Ostermann I Münsterstr. 50, 44534 Lünen, +49 230 630 613-0

LANDSCHAFTSARCHITEKTUR
morbach wermeyer Landschaftarchitekten PartGmbB I Am Drostengarten 1, 48336 Sassenberg, + 2583 940927

FACHPLANUNG TGA / BRANDSCHUTZ
Enertec Ingenieurgesellschaft mbH I Esbecker Straße 30, 59557 Lippstadtt, +2941 15006-0

FACHPLANUNG BRANDSCHUTZ
hhpberlin Ingenieure für Brandschutz GmbH I Trompeterstraße 5, 01069 Dresden, +351 850 327 865

DATEINAME	GEZEICHNET	DATUM	GEPRÜFT	DATUM
24-11-ASS-LP5-FENSTER.vwx	CKRS	29.07.2026	-	-

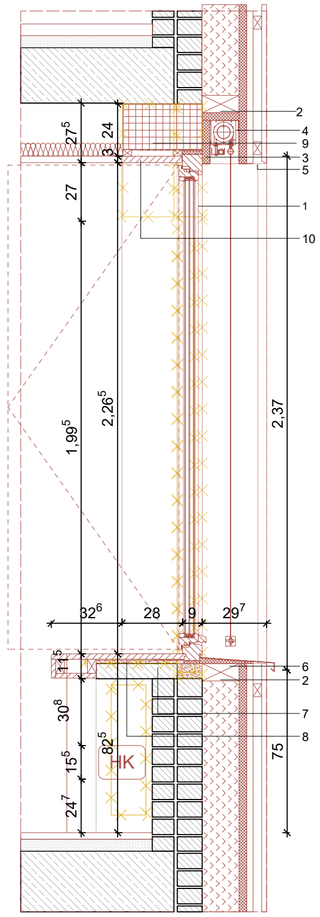

Schnitt Öffnungsflügel M 1:20

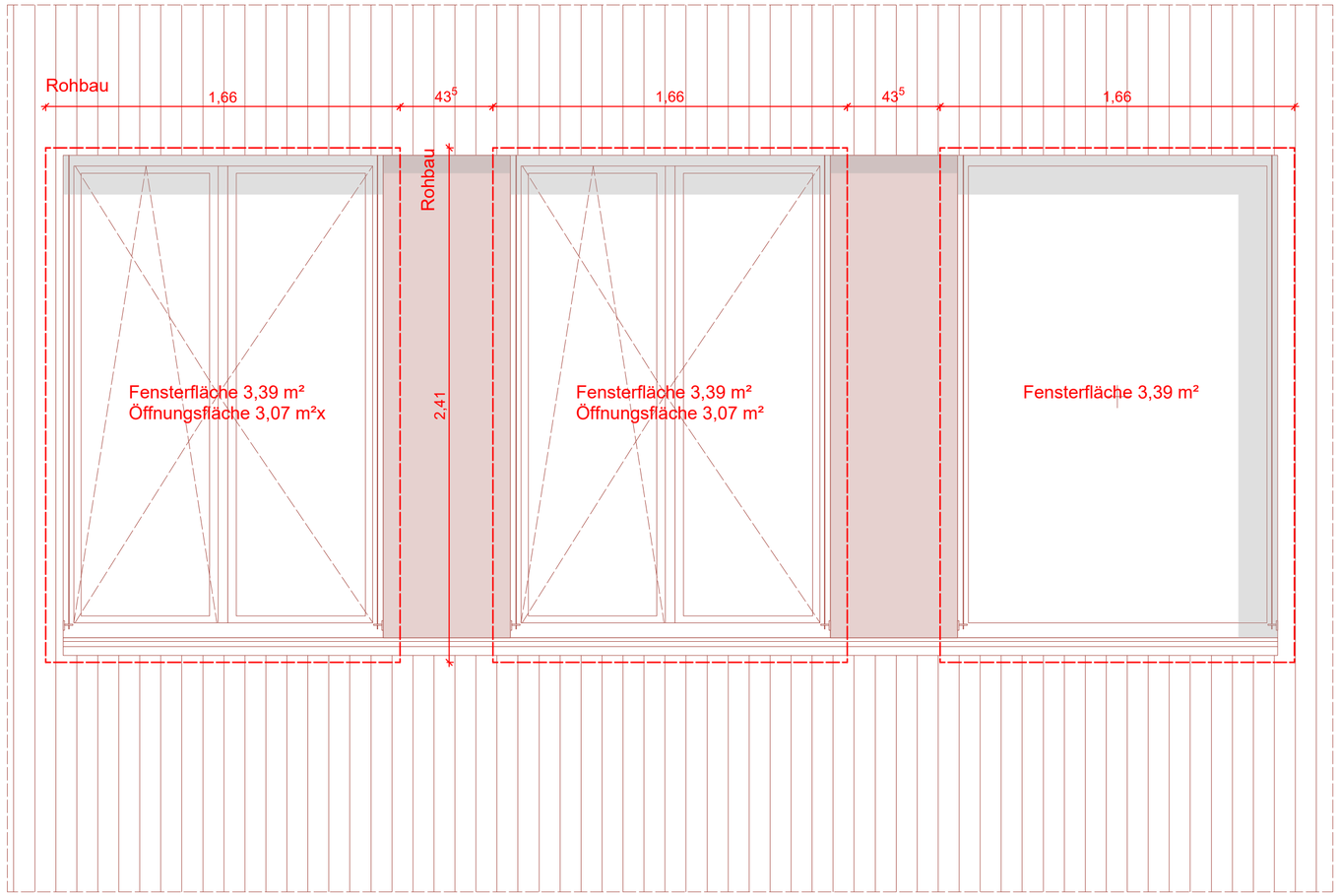

Ansicht M 1:20

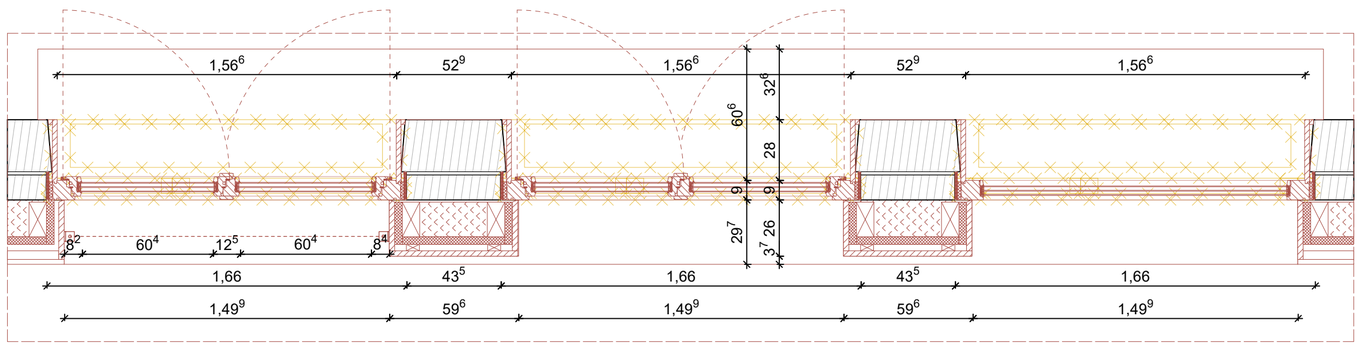

Grundriss M 1:20

1. Holz Fenster
mit Öffnungsbegrenzer 90°
3-fach Verglasung SSG,
max. U-Wert = 0,95W/(m²K)
Gesamtenergiedurchlassgrad g ≤ 0,50
Luftdicht verklebt gem. dem Prinzip:
innen dichter als Außen,
Kipp-vor-Dreh Öffenbarkeit
Farbe nach Bemusterung Architekt

2 Konstruktionsholz, KVH, 80x160mm

3 Rahmenüberdämmung Holzfaserdämmplatte 35mm
Steico Universal dry

4 Außenliegender Sonnenschutz
Senkrecht-Markise Schacht z.B. Warema Größe S

5 Insektenschutzgitter,
Lüftungsquerschnitt von ca. 70%,
Materialstärke von ca. 0,7mm,
Lochung ca. 1mm,
stabiles, flexibles Maschengitter

6 Fensterbank außen
Stahlblech ≥ 2mm, mit Tropfkante,
13mm Abstand von VK Fassade,
Verankerung mind. alle 60cm,
mind. 30mm Überlappung an den Stößen

7 Unterkonstruktion Fensterbank Bestand aus Beton 70mm

8 Innenliegende Fensterbank Holz 25mm
z.B. Fichte

9 Betonfertigteil Fensterstürz 365/240 mm

10 Fensterleibung Massivholz 25mm
z.B. Fichte

LEGENDE

Angaben zum Werkstoff:

- Stahlbeton (STB)
- Betonfertigteil (STB-FT)
- Wasserundurchlässiger Stahlbeton (WU-STB)
- Beton unbewehrt
- Dämmung hart
- Dämmung weich
- Holztafel
- Konstruktionsvollholz (KVH)
- Holzfaser o. Zellulose
- Mauerwerk (MW)

Linienarten:

- Änderungen zum letzten Planstand
- Kommentar
- Linie vor Schnittebene (oberhalb)
- Linie verdeckt
- Achse / Schnittlinie

Wesentliche Bauprodukte und Bauarten:

Außenwand: --

Innenwände: --

Decke:--

Bodenaufbau:

Dachdecke:--

Dachaufbau: --

Treppen: --

Treppenräume: --

Sonstige Abkürzungen:

KG = Kellergeschoss
TG = Tiefgarage
EG = Erdgeschoss
OG = Obergeschoss
SG = Staffelgeschoss
DA = Dachaufsicht

SH = Sporthalle
TH = Treppenhaus
VF = Verkehrsfläche

Angaben zum Brandschutz:

WÄNDE
BW Brandwand
wmB widerstandsfähig gg. mechanische Beanspruchung
fb feuerbeständig (REI90)
hfh hochfeuerhemmend (REI60)
fh feuerhemmend (REI30)
nb nichtbrennbar
sfl schwerentflammbar

TÜREN
dts dicht u. selbstschließend
vdts vollwandig, dicht und selbstschließend
rs rauchdicht und selbstschließend
T30 feuerhemmend (fh)
T60 hochfeuerhemmend (hfh)
T90 feuerbeständig (fb)
FSA mit Feststellanlage
FL mit Feststellanlage und Freilauffunktion

1.RW 1. Rettungsweg
RW 2. oder weiterer Rettungsweg
ALT Rettungsweg durch "Anleiterbare Stelle" mit "Tragbarer Leiter" der Feuerwehr + geeignetes Fenster
STr Ent **S**teigleitung trocken, **Ent**nahmestelle

*Klassifizierung nach DIN 4102 bzw. DIN 13501 bezüglich Raumabschluss; Klassifizierung der tragenden Bauteile siehe Brandschutznachweis

Angaben zu Höhen und Details:

- OKFF EG +0,00m — Höhenordinate FF=Fertigfußboden Höhe ü. OKFF EG
- OKRD 1.OG +3,10m — Höhenordinate FF=Fertigfußboden Höhe ü.OKFF EG
- OKFF 1.OG +3,10m — Höhenordinate FF=Fertigfußboden Höhe ü.OKFF EG
- UKRD EG +2,72m — Höhenordinate RD=Rohdecke Höhe ü.OKFF EG
- UKFD EG +2,72m — Höhenordinate FD=Fertigdecke Höhe ü.OKFF EG
- OK — Oberkante
- UK — Unterkante
- BRH: — Brüstungshöhe in cm über OKFF
- ABS: — Absturzhöhe in cm über OKFF (Höhe Absturzsicherung)
- Breite x Höhe — Die angegebenen Maße der Türen und Fenster entsprechen Rohbaumaß (wenn nicht anders angegeben)
- Lichte Türbreite — Lichte Türbreite ≥ Rohbaumaß - 10cm
- XX — Bewegungsfläche Barrierefreiheit ø XX cm
- Öffnungsflügellinie (Fenster sind festverglast, wenn sie nicht durch eine Öffnungsflügellinie als offenbar gekennzeichnet sind)

Angaben zu TGA (Technische Gebäudeausrüstung):

- Deckendurchbruch (DD)
  Bodendurchbruch (BD)
- Rohrauslässe / Leitungsauslässe
- FW-Station UP — Frischwasserstation + Elektro-/ Medienverteiler

HK = Heizkörper; RW = Regenwasser; ELT = Elektrotechnik; HLS = Heizung, Lüftung, Sanitär

Sonstige Angaben:

- *StB 25* — Stahlbetonwand mit 25 cm Dicke
- *MW 11,5* — Mauerwerkswand mit 11,5 cm Dicke
- *TB 10* — Trockbauwand mit 10,0 cm Dicke
- *ST 20/80* — Stütze 24x24cm
- *UZ 20/80* — Unterzug (bzw. Binder) Breite 20cm x Höhe 80cm gemessen bis UK Decke
- 00-L-01.1.1 — Raumnummer: Geschoss-Gebäudeteil-Raumgruppe-Typ-Nummer

N

INDEXDATUM	INDEX	NAME	BESCHREIBUNG DER ÄNDERUNG
17.07.2026	02	jz	Anpassung Fensteraufteilung, Öffnungsflügel, Detaillierung
15.05.2026		jz	Anpassung Öffnungsflügel Entrauchung, BRH

LEISTUNGSPHASE_GEWERK_PROJEKT_PLANTYP_PLANNUMMER_INDEX_STATUS

ASS_5_A_FD_OB01_V_3

PLANINHALT

FD B OG Bassiseinheit 4

W1	ROHBAUPHASE OHNE AUSSPARUNGEN	-	MASSSTAB 1:20
W2	ROHBAUPHASE MIT AUSSPARUNGEN	-	
W3	AUSBAUPHASE	-	
W4	MIETERAUSBAUPHASE	-	BLATTGRÖSSE DIN A2

ÜBERSICHT

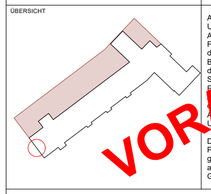

Alle Maße sind am Bau zu prüfen! Unstimmigkeiten sind sofort mit den Architekten bzw. der Bauleitung zu klären. Für Maß- und Massenermittlungen ist das jeweilige Gewerk verantwortlich. Bei der Bauausführung sind die Anordnungen der Fachingenieure sowie Auflagen der Sonderfachgutachten zu beachten. Firmenpläne / Werkplanungen gelten nur mit Freigabevermerk des Architekten. Die Koordinierungspflicht des Unternehmers bleibt unberührt.

Der Entwurf ist geistiges Eigentum des Planverfassers und urheberrechtlich geschützt. Vervielfältigung und Weitergabe an Dritte erfolgt nur mit ausdrücklicher Genehmigung des Planverfassers.

VORABZUG

OKFF EG = **85,58** ü. NHN gem. amtlicher Lageplan

PROJEKT

Albert-Schweitzer-Schule Oelde
Umbau und Erweiterung

Zur Axt 24, 59302 Oelde

OBJEKTPLANUNG
CKRS ARCHITEKTEN
Maria Clara , Ragnar Kuhn , Daniel Reizner , Susanne Sturm
Schwetzer Str. 34a I 10435 Berlin Deutschland, + 49 (30) 301 048 410

AUFTRAGGEBERIN / BAUHERR
Stadt Oelde I Ratssiege 1, 59302 Oelde I Ansprechp. Herr Schröder, +49 2522 72 418

TRAGWERKSPLANUNG
Ing.-Büro Uwe Ostermann I Münsterstr. 50, 44534 Lünen, +49 230 630 613-0

LANDSCHAFTSARCHITEKTUR
morbach wermeyer Landschaftarchitekten PartGmbB I Am Drostengarten 1, 48336 Sassenberg, + 2583 940927

FACHPLANUNG TGA / BRANDSCHUTZ
Enertec Ingenieurgesellschaft mbH I Esbecker Straße 30, 59557 Lippstadt, +2941 15006-0

FACHPLANUNG BRANDSCHUTZ
hhpberlin Ingenieure für Brandschutz GmbH I Trompeterstraße 5, 01069 Dresden, +351 850 327 865

DATEINAME	GEZEICHNET	DATUM	GEPRÜFT	DATUM
24-11-ASS-LP5-FENSTER.wxx	CKRS	29.07.2026	-	-

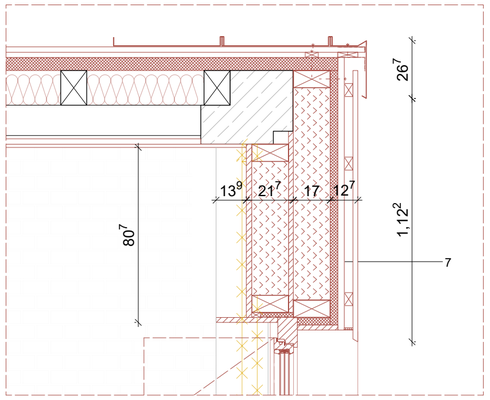

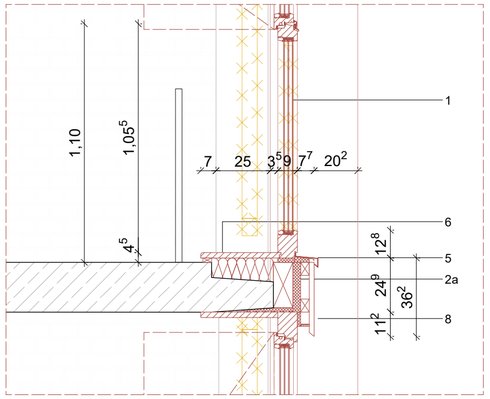

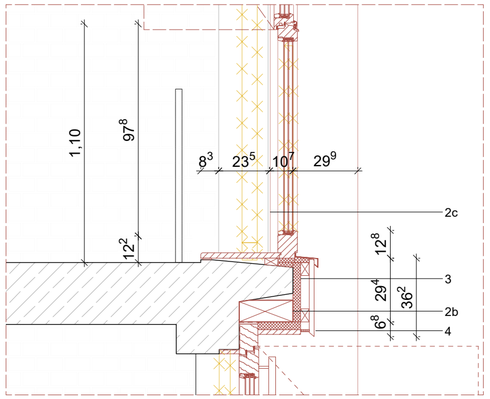

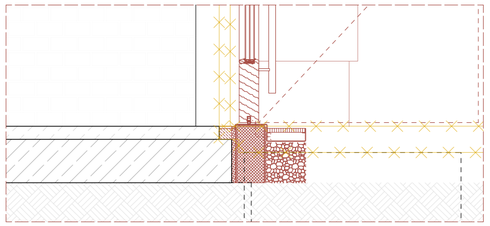

Schnitt Elementfassade M 1:20

1. Holz Fenster einschließlich notw. Rahmenverbreiterung
mit Öffnungsbegrenzer 90°
3-fach Verglasung, Innen VSG,
max. U-Wert = 0,95 W/(m²K)
Gesamtenergiedurchlassgrad g ≤ 0,50
Luftdicht verklebt gem. dem Prinzip:
innen dichter als Außen,
Kipp-vor-Dreh Öffenbarkeit,
lichte Öffnungsbreite mind. 60 cm!
Farbe nach Bemusterung Architekt

2a Konstruktionsholz, KVH, 280 x 90 mm

2b Konstruktionsholz, KVH, 250 x 100 mm

2c Statikpfosten Konstruktionsholz, KVH, 40 x 60 mm

3 Rahmenzwischedämmung Holzfaserdämmplatte 35 mm
Steico Universal Dry

4 Insektenschutzgitter,
Lüftungsquerschnitt von ca. 70%,
Materialstärke von ca. 0,7 mm, Lochung ca. 1 mm,
stabiles, flexibles Maschengitter

5 Fensterbank außen
Stahlblech ≥ 2mm, mit Tropfkante,
15 mm Abstand von VK Fassade,
Verankerung mind. alle 60 cm,
mind. 30 mm Überlappung an den Stößen

7 Innenliegende Fensterbank Holz 30 mm
z.B. Fichte

7 Innenliegende Einfassung Sturz,
Rahmenkonstruktion, KVH, 80 x 170 mm
Einblasdämmung
Innenseitige Beplankung Holztafel d = 20 mm

8. Panel Rahmenverkleidung, Beplankung 25 mm,
auf Holzfaserdämmplatte Steico Universal dry 35 mm, Holz-UK

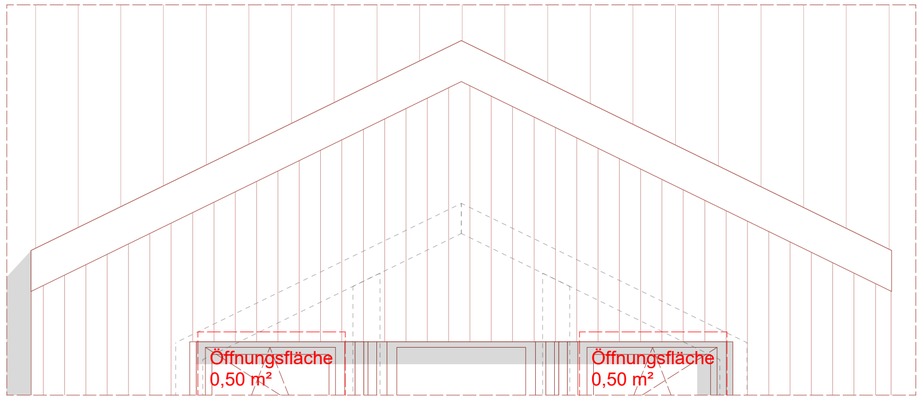

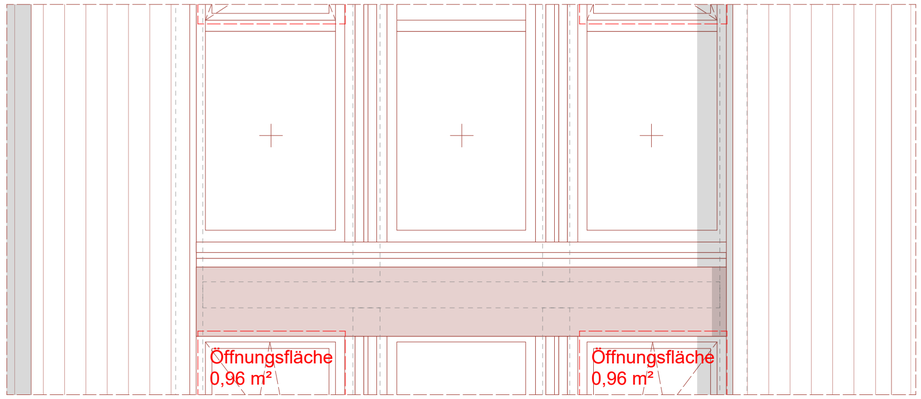

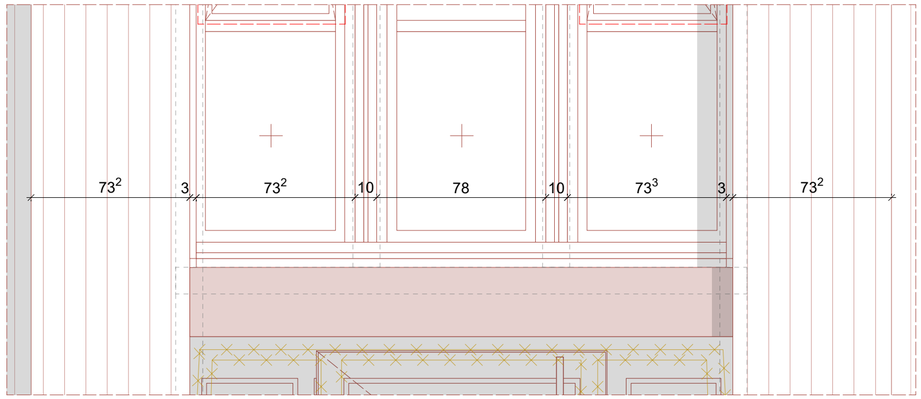

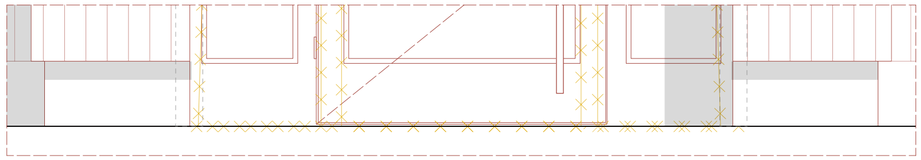

Ansicht M 1:20

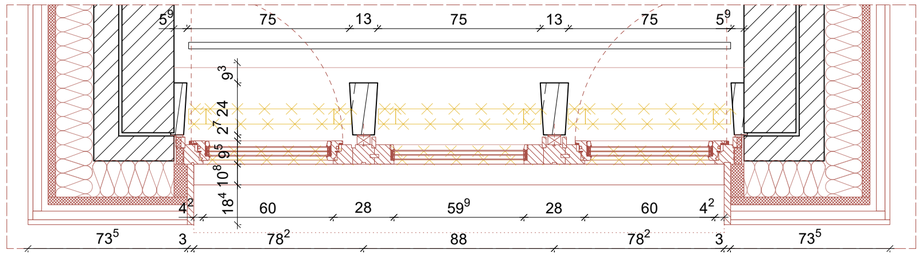

Grundriss M 1:20

LEGENDE

Angaben zum Werkstoff:

- Stahlbeton (STB)
- Betonfertigteil (STB-FT)
- Wasserundurchlässiger Stahlbeton (WU-STB)
- Beton unbewehrt
- Dämmung hart
- Dämmung weich
- Holztafel
- Konstruktionsvollholz (KVH)
- Holzfaser o. Zellulose
- Mauerwerk (MW)

Linienarten:

- Änderungen zum letzten Planstand
- Kommentar
- Linie vor Schnittebene (oberhalb)
- Linie verdeckt
- Achse / Schnittlinie

Wesentliche Bauprodukte und Bauarten:

Außenwand: --

Innenwände: --

Decke:--

Bodenaufbau:

Dachdecke:--

Dachaufbau: --

Treppen: --

Treppenräume: --

Sonstige Abkürzungen:

KG = Kellergeschoss
TG = Tiefgarage
EG = Erdgeschoss
OG = Obergeschoss
SG = Staffelgeschoss
DA = Dachaufsicht

SH = Sporthalle
TH = Treppenhaus
VF = Verkehrsfläche

Angaben zum Brandschutz:

WÄNDE

BW	Brandwand
wmB	widerstandsfähig gg. mechanische Beanspruchung
fb	feuerbeständig (REI90)
hfb	hochfeuerhemmend (REI60)
fh	feuerhemmend (REI30)
nb	nichtbrennbar
sfl	schwerentflammbar

TÜREN

dts	dicht u. selbstschließend
vdts	vollwandig, dicht und selbstschließend
rs	rauchdicht und selbstschließend
T30	feuerhemmend (fh)
T60	hochfeuerhemmend (hfh)
T90	feuerbeständig (fb)
FSA	mit Feststellanlage
FL	mit Feststellanlage und Freilauffunktion
1.RW	1. Rettungsweg
RW	2. oder weiterer Rettungsweg
ALT	Rettungsweg durch "Anleiterbare Stelle" mit "Tragbarer Leiter" der Feuerwehr + gekipptes Fenster
STr Ent	**S**teigleitung **tr**ocken, **Ent**nahmestelle

*Klassifizierung nach DIN 4102 bzw. DIN 13501 bezüglich Raumabschluss; Klassifizierung der tragenden Bauteile siehe Brandschutznachweis

Angaben zu Höhen und Details:

OKFF EG +0,00m	Höhenordinate FF=Fertigfußboden Höhe ü. OKFF EG
OKRD 1.OG +3,10m	Höhenordinate FF=Fertigfußboden Höhe ü.OKFF EG
OKFF 1.OG +3,10m	Höhenordinate FF=Fertigfußboden Höhe ü.OKFF EG
UKRD EG +2,72m	Höhenordinate RD=Rohdecke Höhe ü.OKFF EG
UKFD EG +2,72m	Höhenordinate FD=Fertigdecke Höhe ü.OKFF EG
OK	Oberkante
UK	Unterkante
BRH:	Brüstungshöhe in cm über OKFF
ABS:	Absturzhöhe in cm über OKFF (Höhe Absturzsicherung)
Breite x Höhe	Die angegebenen Maße der Türen und Fenster entsprechen Rohbaumaß (wenn nicht anders angegeben:)
Lichte Türbreite	Lichte Türbreite ≥ Rohbaumaß - 10cm
XX	Bewegungsfläche Barrierefreiheit ø XX cm
	Öffnungsflügellinie (Fenster sind festverglast, wenn sie nicht durch eine Öffnungsflügellinie als offenbar gekennzeichnet sind)

Angaben zu TGA (Technische Gebäudeausrüstung):

	Deckendurchbruch (DD) Bodendurchbruch (BD)
	Rohrauslässe / Leitungsauslässe
FW-Station UP	Frischwasserstation + Elektro-/ Medienverteiler

HK = Heizkörper; RW = Regenwasser; ELT = Elektrotechnik;
HLS = Heizung, Lüftung, Sanitär

Sonstige Angaben:

StB 25	Stahlbetonwand mit 25 cm Dicke
MW 11.5	Mauerwerkswand mit 11,5 cm Dicke
TB 10	Trockbauwand mit 10,0 cm Dicke
ST 20/80	Stütze 24x24cm
UZ 20/80	Unterzug (bzw. Binder) Breite 20cm x Höhe 80cm gemessen bis UK Decke
00-L-01.1.1	Raumnummer: Geschoss-Gebäudeteil-Raumgruppe-Typ-Nummer

N

INDEXDATUM	INDEX	NAME	BESCHREIBUNG DER ÄNDERUNG
17.07.2026	02	jz	Anpassung Fensteraufteilung, Öffnungsflügel, Detaillierung
15.05.2026		jz	Anpassung Öffnungsflügel Entrauchung, BRH

LEISTUNGSPHASE_GEWERK_PROJEKT_PLANTYP_PLANNUMMER_INDEX_STATUS

ASS_5_A_FD_FETH_V_3

PLANINHALT

FD B Treppenhaus

W1	ROHBAUPHASE OHNE AUSSPARUNGEN	-	MASSSTAB 1:20
W2	ROHBAUPHASE MIT AUSSPARUNGEN	-	
W3	AUSBAUPHASE	-	
W4	MIETERAUSBAUPHASE	-	BLATTGRÖSSE DIN A2

ÜBERSICHT

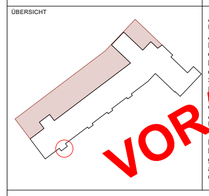

Alle Maße sind am Bau zu prüfen!
Unstimmigkeiten sind sofort mit dem Architekten bzw. der Bauleitung zu klären.
Für Maß- und Massenermittlungen ist allein das jeweilige Gewerk verantwortlich.
Bei der Bauausführung sind sämtliche Planungen der Fachingenieure sowie Vorgaben der Sonderfachleute zu berücksichtigen.
Firmenschlitze und -durchbrüche gelten nur mit statischem Genehmigungsvermerk des Tragwerksplaners. Die Koordinierungspflicht des Unternehmers bleibt unberührt.

VORABZUG

Der Entwurf ist geistiges Eigentum des Planverfassers und urheberrechtlich geschützt. Vervielfältigung und Weitergabe an Dritte erfolgt nur mit ausdrücklicher Genehmigung des Planverfassers.

OKFF EG = **85,58** ü. NHN gem. amtlicher Lageplan

PROJEKT

Albert-Schweitzer-Schule Oelde
Umbau und Erweiterung
Zur Axt 24, 59302 Oelde

OBJEKTPLANUNG
CKRS ARCHITEKTEN
Maria Clarke, Roland Kuhn, Daniel Rozynek, Susanne Sturm
Schwetzer Str. 34a I 10435 Berlin Deutschland, + 49 (30) 301 048 410

AUFTRAGGEBERIN / BAUHERR
Stadt Oelde I Ratssiege 1, 59302 Oelde I Ansprechp. Herr Schröder, +49 2522 72 418

TRAGWERKSPLANUNG
Ing.-Büro Uwe Ostermann I Münsterstr. 50, 44534 Lünen, +49 230 630 613-0

LANDSCHAFTSARCHITEKTUR
morbach wermeyer Landschaftarchitekten PartGmbB I Am Drostengarten 1, 48336 Sassenberg, + 2583 940927

FACHPLANUNG TGA / BRANDSCHUTZ
Enertec Ingenieurgesellschaft mbH I Esbecker Straße 30, 59557 Lippstadt, +2941 15006-0

FACHPLANUNG BRANDSCHUTZ
hhpberlin Ingenieure für Brandschutz GmbH I Trompeterstraße 5, 01069 Dresden, +351 850 327 865

DATEINAME	GEZEICHNET	DATUM	GEPRÜFT	DATUM
24-11-ASS-LP5-FENSTER.vwx	CKRS	29.07.2026	-	-

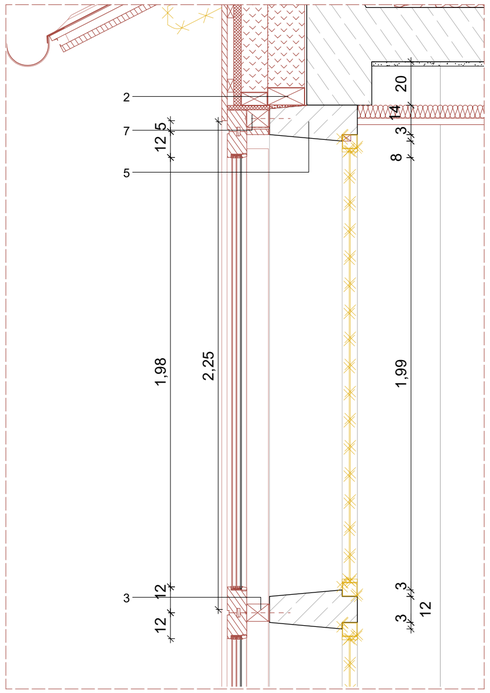

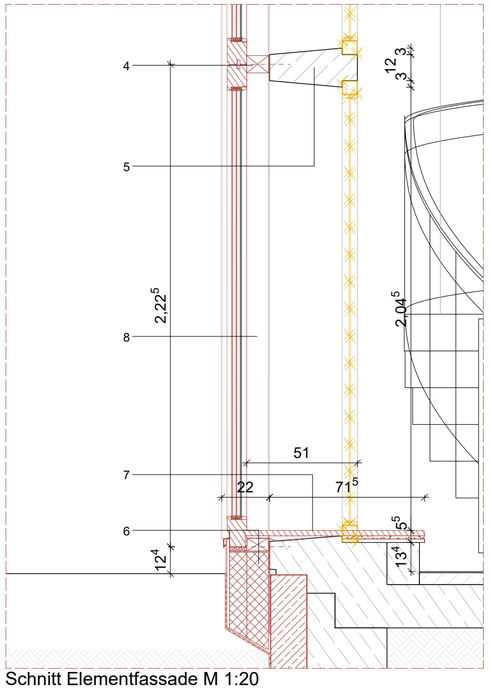

Schnitt Elementfassade M 1:20

1. Holz Fenster, Festverglasung, einschließlich Rahmenverbeiterung
   3-fach Verglasung VSG, Innenseitig Ornamentfensterglas Einfachverglasung Bestand integriert
   max. U-Wert = 0,95 W/(m²K), Gesamtenergiedurchlassgrad g ≤ 0,50
   Luftdicht verklebt gem. dem Prinzip: innen dichter als Außen, Farbe nach Bemusterung Architekt
2. KVH 170/80mm, Holzrahmenbauwand gem. Statik
3. Statikpfosten KVH 80x10 mm, verschraubt an Lisenen Bestand
3. Statisches Auflager Riegel KVH 80x10 mm, verschraubt an Lisenen Bestand
5. Betonfertigteil Bestand Ornamentfenster 120x400 mm
6. Phonotherm harte Dämmung, Auflager Stahlwinkel an Streifenfundament, 80 - 100x450mm
7. Fensterbank Massivholz (z.B. Fichte) d = 25 mm
8. Panel Rahmenverkleidung, Beplankung 25 mm, Holzfaserdämmplatte Steico Universal dry 35 mm
   UK Holzrahmenkonstruktion einschließlich Einblasdämmung, d = 100 mm

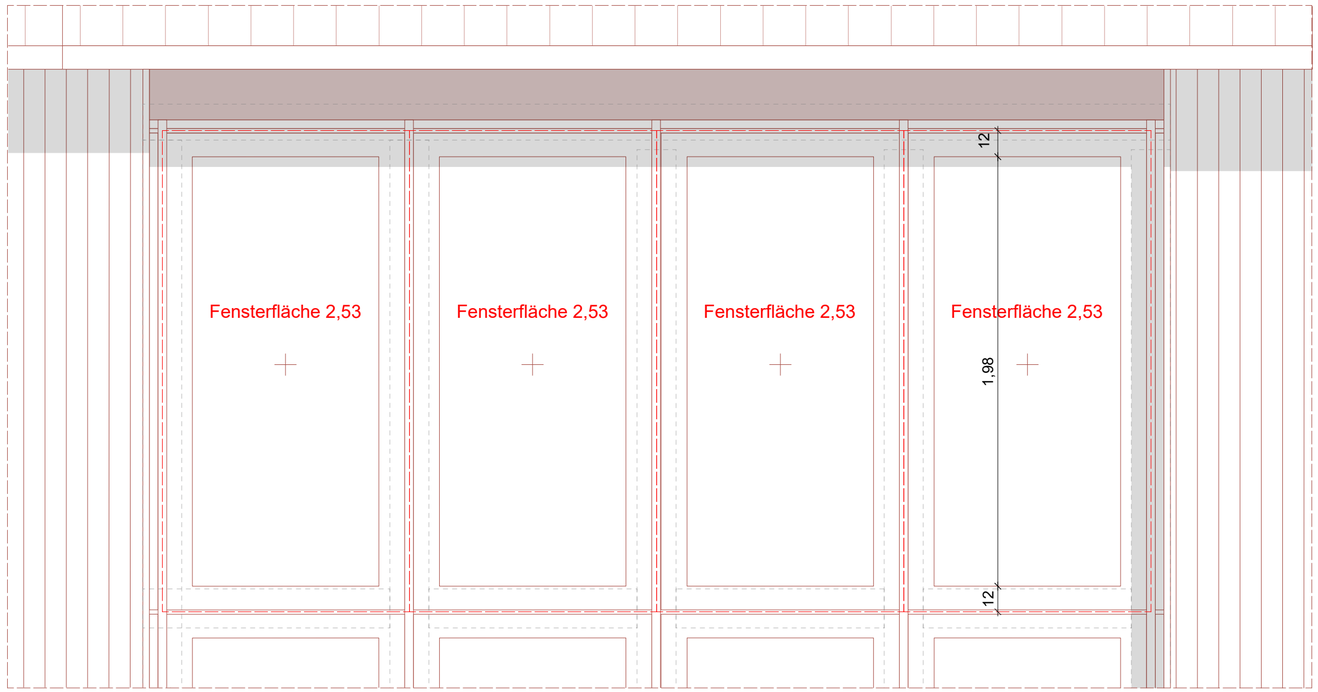

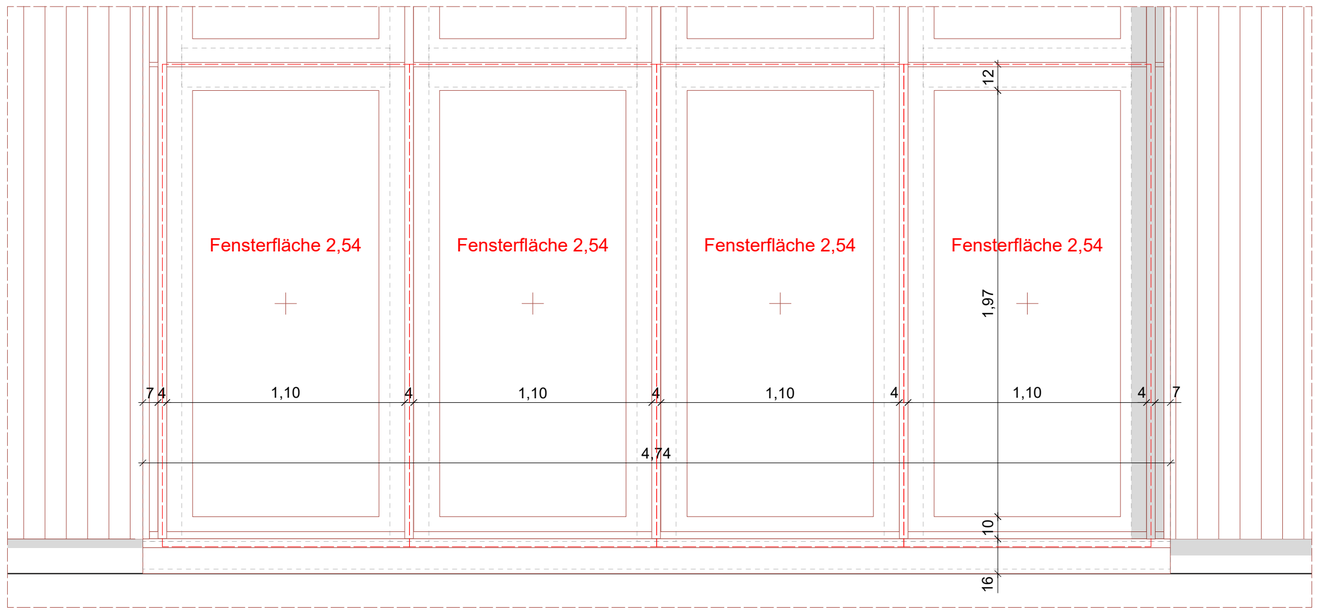

Ansicht M 1:20

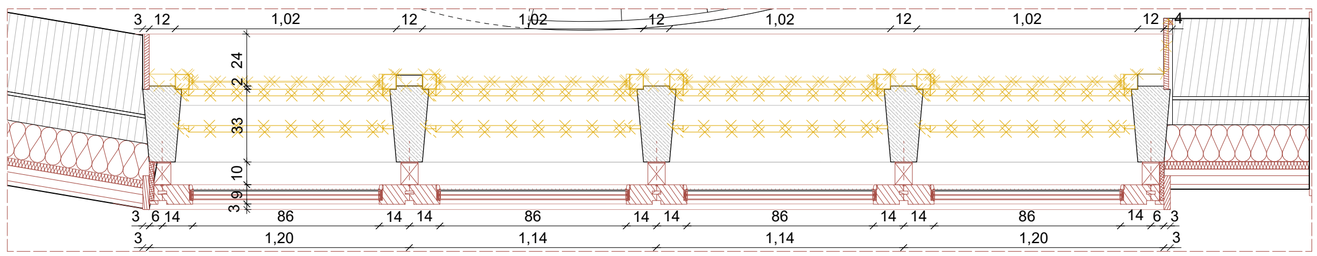

Grundriss M 1:20

LEGENDE

Angaben zum Werkstoff:

- Stahlbeton (STB)
- Betonfertigteil (STB-FT)
- Wasserundurchlässiger Stahlbeton (WU-STB)
- Beton unbewehrt
- Dämmung hart
- Dämmung weich
- Holztafel
- Konstruktionsvollholz (KVH)
- Holzfaser o. Zellulose
- Mauerwerk (MW)

Linienarten:

- Änderungen zum letzten Planstand
- Kommentar
- Linie vor Schnittebene (oberhalb)
- Linie verdeckt
- Achse / Schnittlinie

Wesentliche Bauprodukte und Bauarten:

Außenwand: --

Innenwände: --

Decke:--

Bodenaufbau:

Dachdecke:--

Dachaufbau: --

Treppen: --

Treppenräume: --

Sonstige Abkürzungen:

KG = Kellergeschoss
TG = Tiefgarage
EG = Erdgeschoss
OG = Obergeschoss
SG = Staffelgeschoss
DA = Dachaufsicht

SH = Sporthalle
TH = Treppenhaus
VF = Verkehrsfläche

Angaben zum Brandschutz:

WÄNDE

BW	Brandwand
wmB	widerstandsfähig gg. mechanische Beanspruchung
fb	feuerbeständig (REI90)
hfb	hochfeuerhemmend (REI60)
fh	feuerhemmend (REI30)
nb	nichtbrennbar
sfl	schwerentflammbar

TÜREN

dts	dicht u. selbstschließend
vdts	vollwandig, dicht und selbstschließend
rs	rauchdicht und selbstschließend
T30	feuerhemmend (fh)
T60	hochfeuerhemmend (hfh)
T90	feuerbeständig (fb)
FSA	mit Feststellanlage
FL	mit Feststellanlage und Freilauffunktion
1.RW	1. Rettungsweg
RW	2. oder weiterer Rettungsweg
ALT	Rettungsweg durch "Anleiterbare Stelle" mit "Tragbarer Leiter" der Feuerwehr + gesegnetes Fenster
STr Ent	**S**teigleitung trocken, **Ent**nahmestelle

*Klassifizierung nach DIN 4102 bzw. DIN 13501 bezüglich Raumabschluss; Klassifizierung der tragenden Bauteile siehe Brandschutznachweis

Angaben zu Höhen und Details:

OKFF EG +0,00m	Höhenordinate FF=Fertigfußboden Höhe ü. OKFF EG
OKRD 1.OG +3,10m	Höhenordinate FF=Fertigfußboden Höhe ü.OKFF EG
OKFF 1.OG +3,10m	Höhenordinate FF=Fertigfußboden Höhe ü.OKFF EG
UKRD EG +2,72m	Höhenordinate RD=Rohdecke Höhe ü.OKFF EG
UKFD EG +2,72m	Höhenordinate FD=Fertigdecke Höhe ü.OKFF EG
OK	Oberkante
UK	Unterkante
BRH:	Brüstungshöhe in cm über OKFF
ABS:	Absturzhöhe in cm über OKFF (Höhe Absturzsicherung)
Breite x Höhe	Die angegebenen Maße der Türen und Fenster entsprechen Rohbaumaß (wenn nicht anders angegeben:)
Lichte Türbreite	Lichte Türbreite ≥ Rohbaumaß - 10cm
XX	Bewegungsfläche Barrierefreiheit ø XX cm
	Öffnungsflügellinie (Fenster sind festverglast, wenn sie nicht durch eine Öffnungsflügellinie als offenbar gekennzeichnet sind)

Angaben zu TGA (Technische Gebäudeausrüstung):

	Deckendurchbruch (DD) Bodendurchbruch (BD)
	Rohrauslässe / Leitungsauslässe
FW-Station UV	Frischwasserstation + Elektro- / Medienverteiler

HK = Heizkörper; RW = Regenwasser; ELT = Elektrotechnik; HLS = Heizung, Lüftung, Sanitär

Sonstige Angaben:

StB 25	Stahlbetonwand mit 25 cm Dicke
MW 11,5	Mauerwerkswand mit 11,5 cm Dicke
TB 10	Trockbauwand mit 10,0 cm Dicke
ST 20/80	Stütze 24x24cm
UZ 20/80	Unterzug (bzw. Binder) Breite 20cm x Höhe 80cm gemessen bis UK Decke
00-L-01.1.1	Raumnummer: Geschoss-Gebäudeteil-Raumgruppe-Typ-Nummer

N

INDEXDATUM	INDEX	NAME	BESCHREIBUNG DER ÄNDERUNG
17.07.2026	02	jz	Anpassung Fensteraufteilung, Öffnungsflügel, Detaillierung
15.05.2026		jz	Anpassung Öffnungsflügel Entrauchung, BRH

LEISTUNGSPHASE_GEWERK_PROJEKT_PLANTYP_PLANNUMMER_INDEX_STATUS

ASS_5_A_FD_FEOF_V_3

PLANINHALT

FD B Ornamentfenster

W1	ROHBAUPHASE OHNE AUSSPARUNGEN	-	MASSESTAB 1:20
W2	ROHBAUPHASE MIT AUSSPARUNGEN	-	
W3	AUSBAUPHASE	-	
W4	MIETERAUSBAUPHASE	-	BLATTGRÖSSE DIN A2

ÜBERSICHT

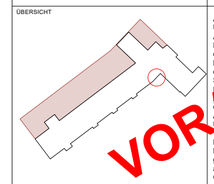

Alle Maße sind am Bau zu prüfen!
Unstimmigkeiten sind sofort mit dem Architekten bzw. der Bauleitung zu klären.
Für Maß- und Massenermittlungen ist das jeweilige Gewerk verantwortlich.
Bei der Bauausführung sind alle Anordnungen der Fachingenieure sowie Auflagen der Sonderbauämter zu beachten.
Eigenmächtige Abweichungen gelten nur mit schriftlichem Freigabevermerk des Architekten. Die Koordinierungspflicht des Unternehmers bleibt unberührt.

VORABZUG

Der Entwurf ist geistiges Eigentum des Planverfassers und urheberrechtlich geschützt. Vervielfältigung und Weitergabe an Dritte erfolgt nur mit ausdrücklicher Genehmigung des Planverfassers.

OKFF EG = **85,58** ü. NHN gem. amtlicher Lageplan

PROJEKT

Albert-Schweitzer-Schule Oelde
Umbau und Erweiterung
Zur Axt 24, 59302 Oelde

OBJEKTPLANUNG
CKRS ARCHITEKTEN
Maria Clarke • Roland Kuhn • Daniel Rozynek • Susanne Sturm
Schwetzer Str. 34a I 10435 Berlin Deutschland, 301 048 410
+ 49 (30)

AUFTRAGGEBERIN / BAUHERR
Stadt Oelde I Ratssiege 1, 59302 Oelde I Ansprechp. Herr Schröder, +49 2522 72 418

TRAGWERKSPLANUNG
Ing.-Büro Uwe Ostermann I Münsterstr. 50, 44534 Lünen, +49 230 630 613-0

LANDSCHAFTSARCHITEKTUR
morbach wermeyer Landschaftarchitekten PartGmbB I Am Drostengarten 1, 48336 Sassenberg, 2583 940927
+

FACHPLANUNG TGA / BRANDSCHUTZ
Enertec Ingenieurgesellschaft mbH I Esbecker Straße 30, 59557 Lippstadt, +2941 15006-0

FACHPLANUNG BRANDSCHUTZ
hhpberlin Ingenieure für Brandschutz GmbH I Trompeterstraße 5, 01069 Dresden, +351 850 327 865

DATEINAME	GEZEICHNET	DATUM	GEPRÜFT	DATUM
24-11-ASS-LP5-FENSTER.vwx	CKRS	29.07.2026	-	-

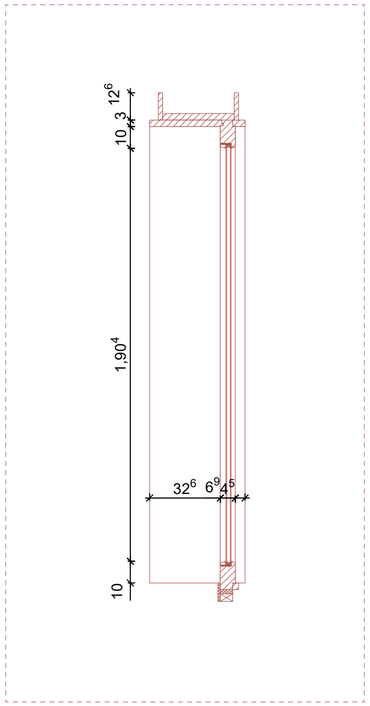

Vertikalschnitt M 1:20

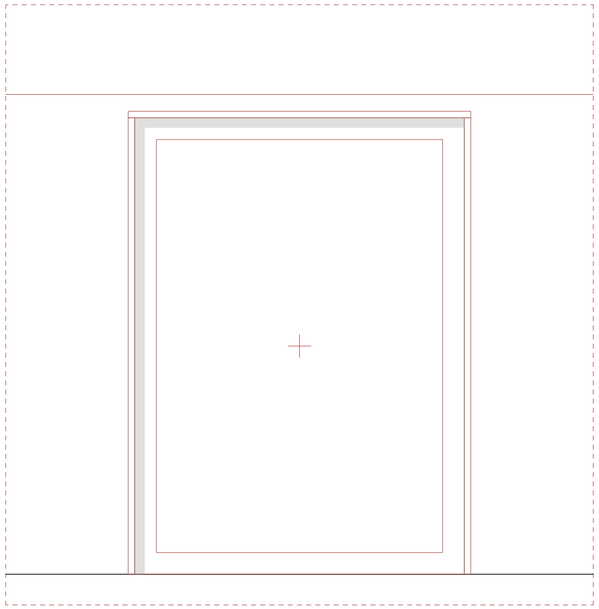

Ansicht Flurseite M 1:20

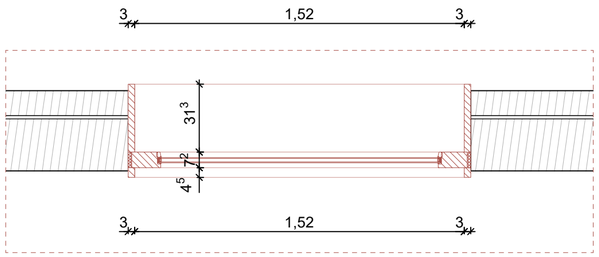

Grundriss M 1:20

1. Holz Fenster
festverglast
2-fach Verglasung SSG,
max. U-Wert = 0,95W/(m²K)
Gesamtenergiedurchlassgrad g ≤ 0,50
Farbe nach Bemusterung Architekt

2 Umlaufende Laibung Holz 30 mm, z.B. Fichte

LEGENDE

Angaben zum Werkstoff:

- Stahlbeton (STB)
- Betonfertigteil (STB-FT)
- Wasserundurchlässiger Stahlbeton (WU-STB)
- Beton unbewehrt
- Dämmung hart
- Dämmung weich
- Holztafel
- Konstruktionsvollholz (KVH)
- Holzfaser o. Zellulose
- Mauerwerk (MW)

Linienarten:

- Änderungen zum letzten Planstand
- Kommentar
- Linie vor Schnittebene (oberhalb)
- Linie verdeckt
- Achse / Schnittlinie

Wesentliche Bauprodukte und Bauarten:

Außenwand: --

Innenwände: --

Decke:--

Bodenaufbau:

Dachdecke:--

Dachaufbau: --

Treppen: --

Treppenräume: --

Sonstige Abkürzungen:

KG = Kellergeschoss
TG = Tiefgarage
EG = Erdgeschoss
OG = Obergeschoss
SG = Staffelgeschoss
DA = Dachaufsicht

SH = Sporthalle
TH = Treppenhaus
VF = Verkehrsfläche

Angaben zum Brandschutz:

WÄNDE
BW Brandwand
wmB widerstandsfähig gg. mechanische Beanspruchung
fb feuerbeständig (REI90)
hfb hochfeuerhemmend (REI60)
fh feuerhemmend (REI30)
nb nichtbrennbar
sfl schwerentflammbar

TÜREN
dts dicht u. selbstschließend
vdts vollwandig, dicht und selbstschließend
rs rauchdicht und selbstschließend
T30 feuerhemmend (fh)
T60 hochfeuerhemmend (hfh)
T90 feuerbeständig (fb)
FSA mit Feststellanlage
FL mit Feststellanlage und Freilauffunktion

1.RW 1. Rettungsweg
RW 2. oder weiterer Rettungsweg
ALT Rettungsweg durch "Anleiterbare Stelle" mit "Tragbarer Leiter" der Feuerwehr + geeignetes Fenster
STr Ent **S**teigleitung **tr**ocken, **Ent**nahmestelle

*Klassifizierung nach DIN 4102 bzw. DIN 13501 bezüglich Raumabschluss; Klassifizierung der tragenden Bauteile siehe Brandschutznachweis

Angaben zu Höhen und Details:

OKFF EG +0,00m	Höhenordinate FF=Fertigfußboden Höhe ü. OKFF EG
OKRD 1.OG +3,10m	Höhenordinate FF=Fertigfußboden Höhe ü.OKFF EG
OKFF 1.OG +3,10m	Höhenordinate FF=Fertigfußboden Höhe ü.OKFF EG
UKRD EG +2,72m	Höhenordinate RD=Rohdecke Höhe ü.OKFF EG
UKFD EG +2,72m	Höhenordinate FD=Fertigdecke Höhe ü.OKFF EG
OK	Oberkante
UK	Unterkante
BRH:	Brüstungshöhe in cm über OKFF
ABS:	Absturzhöhe in cm über OKFF (Höhe Absturzsicherung)
Breite x Höhe	Die angegebenen Maße der Türen und Fenster entsprechen Rohbaumaß (wenn nicht anders angegeben:)
Lichte Türbreite	Lichte Türbreite ≥ Rohbaumaß - 10cm
XX	Bewegungsfläche Barrierefreiheit ø XX cm
	Öffnungsflügellinie (Fenster sind festverglast, wenn sie nicht durch eine Öffnungsflügellinie als offenbar gekennzeichnet sind)

Angaben zu TGA (Technische Gebäudeausrüstung):

- Deckendurchbruch (DD)
  Bodendurchbruch (BD)
- Rohrauslässe / Leitungsauslässe
- FW-Station UP — Frischwasserstation + Elektro-/ Medienverteiler

HK = Heizkörper; RW = Regenwasser; ELT = Elektrotechnik; HLS = Heizung, Lüftung, Sanitär

Sonstige Angaben:

StB 25	Stahlbetonwand mit 25 cm Dicke
MW 11,5	Mauerwerkswand mit 11,5 cm Dicke
TB 10	Trockbauwand mit 10,0 cm Dicke
ST 20/80	Stütze 24x24cm
UZ 20/80	Unterzug (bzw. Binder) Breite 20cm x Höhe 80cm gemessen bis UK Decke
00-L-01.1.1	Raumnummer: Geschoss-Gebäudeteil-Raumgruppe-Typ-Nummer

N

INDEXDATUM	INDEX	NAME	BESCHREIBUNG DER ÄNDERUNG
17.07.2026	02	jz	Anpassung Fensteraufteilung, Öffnungsflügel, Detaillierung
15.05.2026		jz	Anpassung Öffnungsflügel Entrauchung, BRH

LEISTUNGSPHASE_GEWERK_PROJEKT_PLANTYP_PLANNUMMER_INDEX_STATUS

ASS_5_A_FD_FE12_V_3

PLANINHALT

FD B Innenfenster

W1	ROHBAUPHASE OHNE AUSSPARUNGEN	-	MASSSTAB 1:20
W2	ROHBAUPHASE MIT AUSSPARUNGEN	-	
W3	AUSBAUPHASE	-	
W4	MIETERAUSBAUPHASE	-	BLATTGRÖSSE DIN A2

ÜBERSICHT

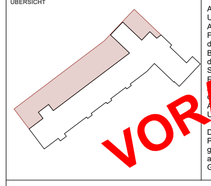

Alle Maße sind am Bau zu prüfen! Unstimmigkeiten sind sofort mit den Architekten bzw. der Bauleitung zu klären. Für Maß- und Massenermittlungen ist allein das jeweilige Gewerk verantwortlich. Bei der Bauausführung sind die Planungen der Fachingenieure sowie Angaben der Sonderfachleute zu beachten. Einmessen der Achsen und Höhen gelten nur mit Abzeichnungsvermerk des Architekten. Die Koordinierungspflicht des Unternehmers bleibt unberührt.

Der Entwurf ist geistiges Eigentum des Planverfassers und urheberrechtlich geschützt. Vervielfältigung und Weitergabe an Dritte erfolgt nur mit ausdrücklicher Genehmigung des Planverfassers.

VORABZUG

OKFF EG = **85,58** ü. NHN gem. amtlicher Lageplan

PROJEKT

Albert-Schweitzer-Schule Oelde
Umbau und Erweiterung
Zur Axt 24, 59302 Oelde

OBJEKTPLANUNG
CKRS ARCHITEKTEN
Maria Clarke , Roland Kuhn , Daniel Rozynek , Susanne Sturm
Schwetzer Str. 34a I 10435 Berlin Deutschland, + 49 (30) 301 048 410

AUFTRAGGEBERIN / BAUHERR
Stadt Oelde I Ratssiege 1, 59302 Oelde I Ansprechp. Herr Schröder, +49 2522 72 418

TRAGWERKSPLANUNG
Ing.-Büro Uwe Ostermann I Münsterstr. 50, 44534 Lünen, +49 230 630 613-0

LANDSCHAFTSARCHITEKTUR
morbach wermeyer Landschaftarchitekten PartGmbB I Am Drostengarten 1, 48336 Sassenberg, + 2583 940927

FACHPLANUNG TGA / BRANDSCHUTZ
Enertec Ingenieurgesellschaft mbH I Esbecker Straße 30, 59557 Lippstadtt, +2941 15006-0

FACHPLANUNG BRANDSCHUTZ
hhpberlin Ingenieure für Brandschutz GmbH I Trompeterstraße 5, 01069 Dresden, +351 850 327 865

DATEINAME	GEZEICHNET	DATUM	GEPRÜFT	DATUM
24-11-ASS-LP5-FENSTER.vwx	CKRS	29.07.2026	-	-

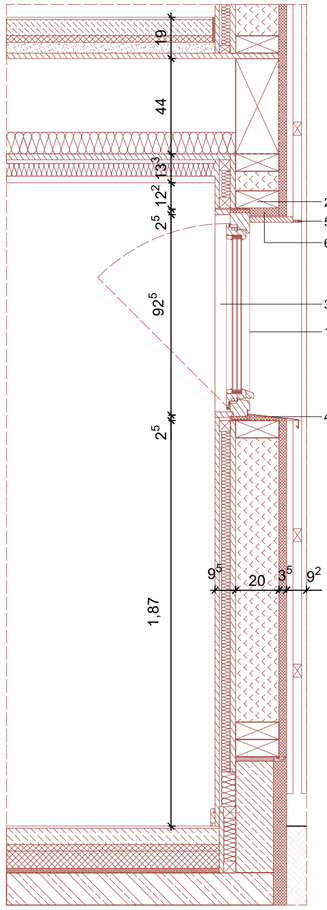

Schnitt Öffnungsflügel M 1:20

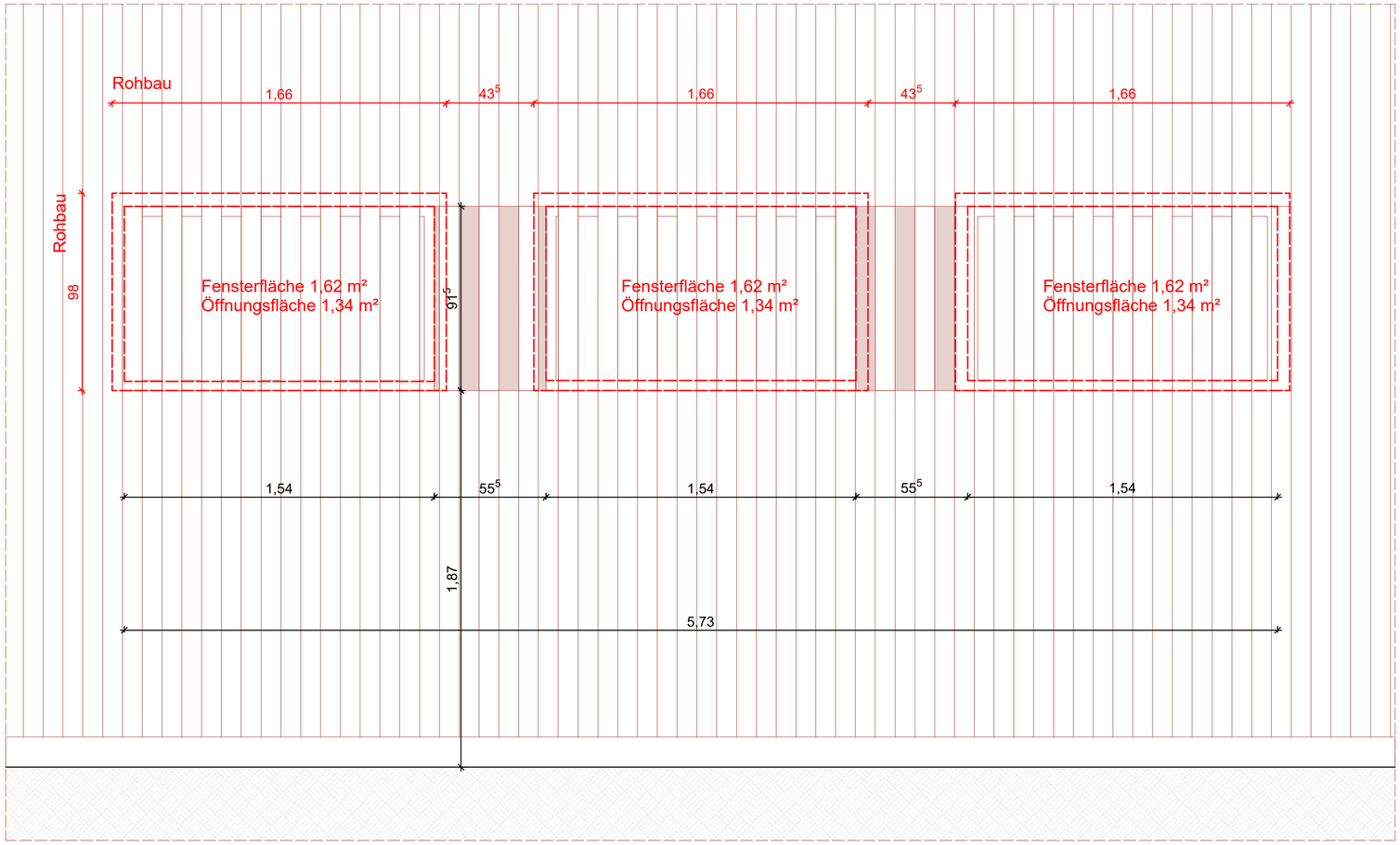

Ansicht M 1:20

1 Holz Fenster
mit Öffnungsbegrenzer 45°
3-fach Verglasung, Innen VSG,
max. U-Wert = 0,95 W/(m²K)
Gesamtenergiedurchlassgrad g ≤ 0,50
Luftdicht verklebt gem. dem Prinzip:
innen dichter als Außen,
Kipp-Öffenbarkeit
Farbe nach Bemusterung Architekt

2 Konstruktionsholz, KVH, 80x200 mm

3 Fensterleibung Massivholz 25 mm
z.B. Fichte

4 Fensterbank außen
Stahlblech ≥ 2 mm, mit Tropfkante,
13 mm Abstand von VK Fassade,
Verankerung mind. alle 60 cm,
mind. 30 mm Überlappung an den Stößen

5 IInsektenschutzgitter,
Lüftungsquerschnitt von ca. 70%,
Materialstärke von ca. 0,7 mm,
Lochung ca. 1mm,
stabiles, flexibles Maschengitter

6 Rahmenüberdämmung Holzfaserdämmplatte 35 mm
Steico Universal dry

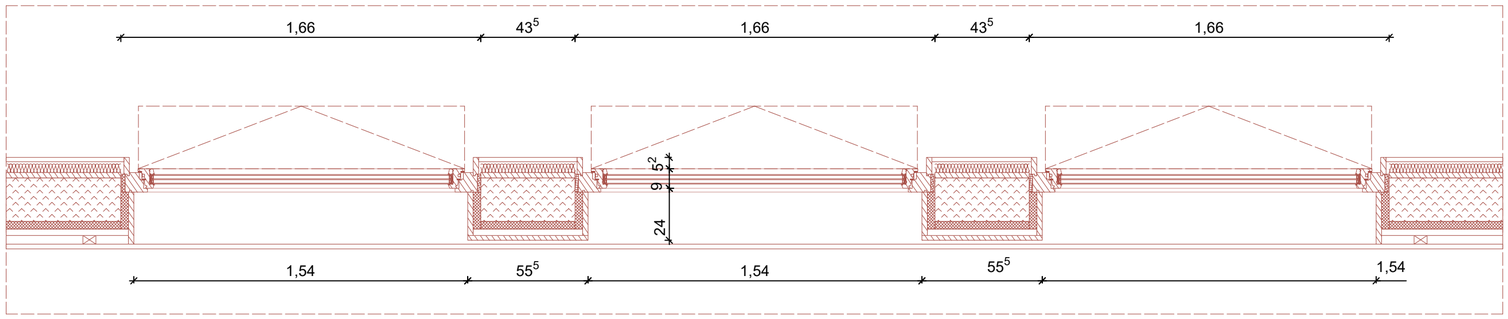

Grundriss M 1:20

LEGENDE

Angaben zum Werkstoff:

- Stahlbeton (STB)
- Betonfertigteil (STB-FT)
- Wasserundurchlässiger Stahlbeton (WU-STB)
- Beton unbewehrt
- Dämmung hart
- Dämmung weich
- Holztafel
- Konstruktionsvollholz (KVH)
- Holzfaser o. Zellulose
- Mauerwerk (MW)

Linienarten:

- Änderungen zum letzten Planstand
- Kommentar
- Linie vor Schnittebene (oberhalb)
- Linie verdeckt
- Achse / Schnittlinie

Wesentliche Bauprodukte und Bauarten:

Außenwand: --

Innenwände: --

Decke:--

Bodenaufbau:

Dachdecke:--

Dachaufbau: --

Treppen: --

Treppenräume: --

Sonstige Abkürzungen:

KG = Kellergeschoss
TG = Tiefgarage
EG = Erdgeschoss
OG = Obergeschoss
SG = Staffelgeschoss
DA = Dachaufsicht

SH = Sporthalle
TH = Treppenhaus
VF = Verkehrsfläche

Angaben zum Brandschutz:

WÄNDE
BW Brandwand
wmB widerstandsfähig gg. mechanische Beanspruchung
fb feuerbeständig (REI90)
hfb hochfeuerhemmend (REI60)
fh feuerhemmend (REI30)
nb nichtbrennbar
sfl schwerentflammbar

TÜREN
dts dicht u. selbstschließend
vdts vollwandig, dicht und selbstschließend
rs rauchdicht und selbstschließend
T30 feuerhemmend (fh)
T60 hochfeuerhemmend (hfh)
T90 feuerbeständig (fb)
FSA mit Feststellanlage
FL mit Feststellanlage und Freilauffunktion

1.RW 1. Rettungsweg
RW 2. oder weiterer Rettungsweg
ALT Rettungsweg durch "Anleiterbare Stelle" mit "Tragbarer Leiter" der Feuerwehr + geeignetes Fenster
STr Ent **S**teigleitung **t**rocken, **Ent**nahmestelle

*Klassifizierung nach DIN 4102 bzw. DIN 13501 bezüglich Raumabschluss; Klassifizierung der tragenden Bauteile siehe Brandschutznachweis

Angaben zu Höhen und Details:

OKFF EG +0,00m Höhenordinate FF=Fertigfußboden Höhe ü. OKFF EG
OKRD 1.OG +3,10m Höhenordinate FF=Fertigfußboden Höhe ü.OKFF EG
OKFF 1.OG +3,10m Höhenordinate FF=Fertigfußboden Höhe ü.OKFF EG
UKRD EG +2,72m Höhenordinate RD=Rohdecke Höhe ü.OKFF EG
UKFD EG +2,72m Höhenordinate FD=Fertigdecke Höhe ü.OKFF EG
OK Oberkante
UK Unterkante
BRH: Brüstungshöhe in cm über OKFF
ABS: Absturzhöhe in cm über OKFF (Höhe Absturzsicherung)
Breite x Höhe Die angegebenen Maße der Türen und Fenster entsprechen Rohbaumaß (wenn nicht anders angegeben)
Lichte Türbreite Lichte Türbreite ≥ Rohbaumaß - 10cm
XX Bewegungsfläche Barrierefreiheit ø XX cm
Öffnungsflügellinie (Fenster sind festverglast, wenn sie nicht durch eine Öffnungsflügellinie als offenbar gekennzeichnet sind)

Angaben zu TGA (Technische Gebäudeausrüstung):

Deckendurchbruch (DD)
Bodendurchbruch (BD)
Rohrauslässe / Leitungsauslässe
FW-Station UP Frischwasserstation + Elektro-/ Medienverteiler

HK = Heizkörper; RW = Regenwasser; ELT = Elektrotechnik; HLS = Heizung, Lüftung, Sanitär

Sonstige Angaben:

StB 25 Stahlbetonwand mit 25 cm Dicke
MW 11,5 Mauerwerkswand mit 11,5 cm Dicke
TB 10 Trockbauwand mit 10,0 cm Dicke
ST 20/80 Stütze 24x24cm
UZ 20/80 Unterzug (bzw. Binder) Breite 20cm x Höhe 80cm gemessen bis UK Decke

00-L-01.1.1 Raumnummer: Geschoss-Gebäudeteil-Raumgruppe-Typ-Nummer

N

INDEXDATUM	INDEX	NAME	BESCHREIBUNG DER ÄNDERUNG
17.07.2026	02	jz	Anpassung Fensteraufteilung, Öffnungsflügel, Detaillierung
15.05.2026		jz	Anpassung Öffnungsflügel Entrauchung, BRH

LEISTUNGSPHASE_GEWERK_PROJEKT_PLANTYP_PLANNUMMER_INDEX_STATUS

ASS_5_A_FD_EN08_V_3

PLANINHALT

FD N EG
Hausschuhschleuse

W1	ROHBAUPHASE OHNE AUSSPARUNGEN	-	MASSSTAB 1:20
W2	ROHBAUPHASE MIT AUSSPARUNGEN	-	
W3	AUSBAUPHASE	-	
W4	MIETERAUSBAUPHASE	-	BLATTGRÖSSE DIN A2

ÜBERSICHT

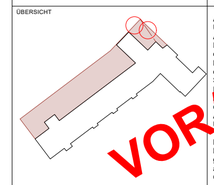

Alle Maße sind am Bau zu prüfen! Unstimmigkeiten sind sofort mit dem Architekten bzw. der Bauleitung zu klären. Für Maß- und Massenermittlungen ist jeder Unternehmer das jeweilige Gewerk betreffend selbst verantwortlich. Bei der Bauausführung sind sämtliche Planungen der Fachingenieure sowie Vorgaben der Sonderfachleute zu berücksichtigen. Firmen dürfen Ausführungen gelten nur mit Freigabe/Genehmigungsvermerk des Architekten. Die Koordinierungspflicht des Unternehmers bleibt unberührt.

Der Entwurf ist geistiges Eigentum des Planverfassers und urheberrechtlich geschützt. Vervielfältigung und Weitergabe an Dritte erfolgt nur mit ausdrücklicher Genehmigung des Planverfassers.

VORABZUG

OKFF EG = **85,58** ü. NHN gem. amtlicher Lageplan

PROJEKT

Albert-Schweitzer-Schule Oelde
Umbau und Erweiterung
Zur Axt 24, 59302 Oelde

OBJEKTPLANUNG
CKRS ARCHITEKTEN
Maria Clarke , Roland Kuhn , Daniel Rozynek , Susanne Sturm
Schwetzer Str. 34a I 10435 Berlin Deutschland, + 49 (30) 301 048 410

AUFTRAGGEBERIN / BAUHERR
Stadt Oelde I Ratssiege 1, 59302 Oelde I Ansprechp. Herr Schröder, +49 2522 72 418

TRAGWERKSPLANUNG
Ing.-Büro Uwe Ostermann I Münsterstr. 50, 44534 Lünen, +49 230 630 613-0

LANDSCHAFTSARCHITEKTUR
morbach wermeyer Landschaftarchitekten PartGmbB I Am Drostengarten 1, 48336 Sassenberg, + 2583 940927

FACHPLANUNG TGA / BRANDSCHUTZ
Enertec Ingenieurgesellschaft mbH I Esbecker Straße 30, 59557 Lippstadt, +2941 15006-0

FACHPLANUNG BRANDSCHUTZ
hhpberlin Ingenieure für Brandschutz GmbH I Trompeterstraße 5, 01069 Dresden, +351 850 327 865

DATEINAME	GEZEICHNET	DATUM	GEPRÜFT	DATUM
24-11-ASS-LP5-FENSTER.vwx	CKRS	29.07.2026	-	-

1. Holz Fenster
mit Öffnungsbegrenzer 90°
3-fach Verglasung, Innen VSG,
max. U-Wert = 0,95 W/(m²K)
Gesamtenergiedurchlassgrad g ≤ 0,50
Luftdicht verklebt gem. dem Prinzip:
innen dichter als Außen,
Kipp-vor-Dreh Öffenbarkeit
Farbe nach Bemusterung Architekt

2 Konstruktionsholz, KVH, 80x125 mm

3 Rahmenüberdämmung Holzfaserdämmplatte 35 mm
Steico Universal dry

4 Außenliegender Sonnenschutz
Senkrecht-Markise Schacht z.B. Warema Größe S

5 IInsektenschutzgitter,
Lüftungsquerschnitt von ca. 70%,
Materialstärke von ca. 0,7mm,
Lochung ca. 1mm,
stabiles, flexibles Maschengitter

6 Fensterbank außen
Stahlblech ≥ 2mm, mit Tropfkante,
13mm Abstand von VK Fassade,
Verankerung mind. alle 60 cm,
mind. 30 mm Überlappung an den Stößen

7 Innenliegende Fensterbank Holz 25 mm
z.B. Fichte

8 Fensterleibung Massivholz 25mm
z.B. Fichte

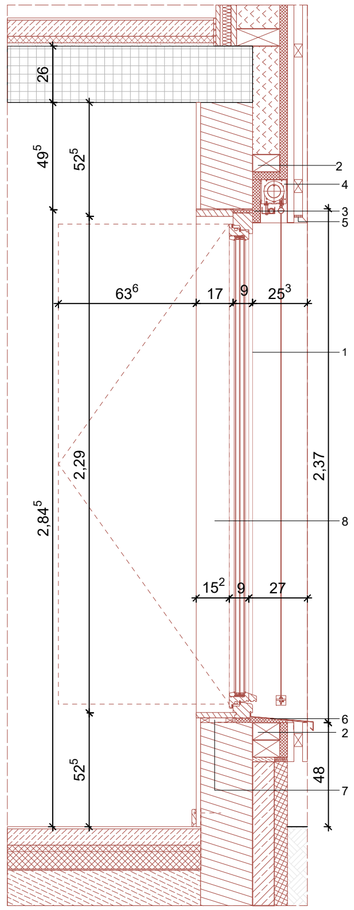

Schnitt Öffnungsflügel M 1:20

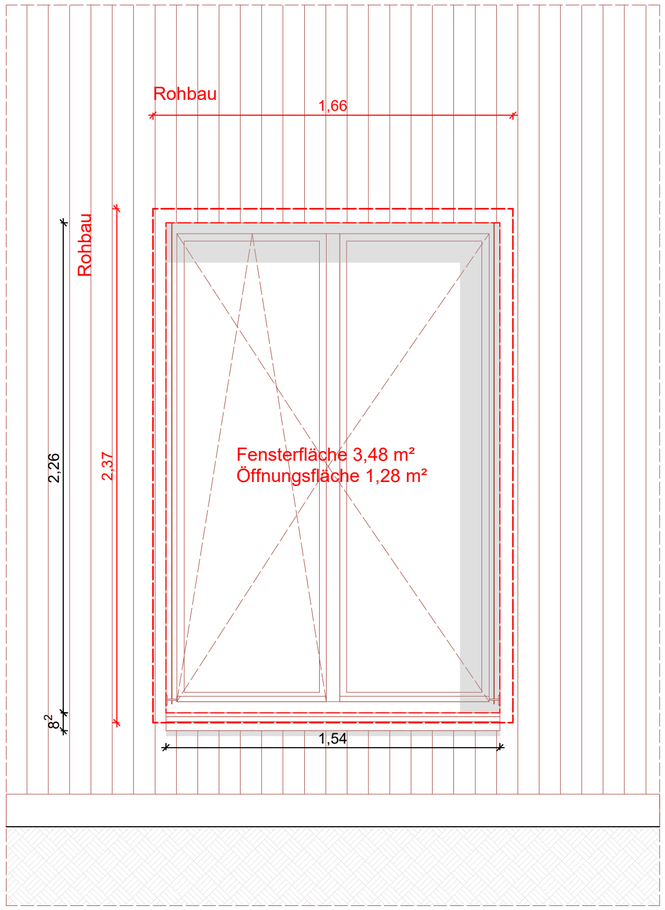

Ansicht M 1:20

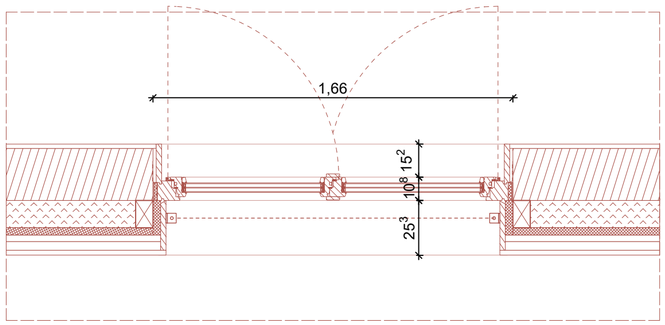

Grundriss M 1:20

LEGENDE

Angaben zum Werkstoff:

- Stahlbeton (STB)
- Betonfertigteil (STB-FT)
- Wasserundurchlässiger Stahlbeton (WU-STB)
- Beton unbewehrt
- Dämmung hart
- Dämmung weich
- Holztafel
- Konstruktionsvollholz (KVH)
- Holzfaser o. Zellulose
- Mauerwerk (MW)

Linienarten:

- Änderungen zum letzten Planstand
- Kommentar
- Linie vor Schnittebene (oberhalb)
- Linie verdeckt
- Achse / Schnittlinie

Wesentliche Bauprodukte und Bauarten:

Außenwand: --

Innenwände: --

Decke:--

Bodenaufbau:

Dachdecke:--

Dachaufbau: --

Treppen: --

Treppenräume: --

Sonstige Abkürzungen:

KG = Kellergeschoss
TG = Tiefgarage
EG = Erdgeschoss
OG = Obergeschoss
SG = Staffelgeschoss
DA = Dachaufsicht

SH = Sporthalle
TH = Treppenhaus
VF = Verkehrsfläche

Angaben zum Brandschutz:

WÄNDE
BW Brandwand
wmB widerstandsfähig gg. mechanische Beanspruchung
fb feuerbeständig (REI90)
hfh hochfeuerhemmend (REI60)
fh feuerhemmend (REI30)
nb nichtbrennbar
sfl schwerentflammbar

TÜREN
dts dicht u. selbstschließend
vdts vollwandig, dicht und selbstschließend
rs rauchdicht und selbstschließend
T30 feuerhemmend (fh)
T60 hochfeuerhemmend (hfh)
T90 feuerbeständig (fb)
FSA mit Feststellanlage
FL mit Feststellanlage und Freilauffunktion

1.RW 1. Rettungsweg
RW 2. oder weiterer Rettungsweg
ALT Rettungsweg durch "Anleiterbare Stelle" mit "Tragbarer Leiter" der Feuerwehr + geeignetes Fenster
STr Ent **S**teigleitung **tr**ocken, **Ent**nahmestelle

*Klassifizierung nach DIN 4102 bzw. DIN 13501 bezüglich Raumabschluss; Klassifizierung der tragenden Bauteile siehe Brandschutznachweis

Angaben zu Höhen und Details:

OKFF EG +0,00m	Höhenordinate FF=Fertigfußboden Höhe ü. OKFF EG
OKRD 1.OG +3,10m	Höhenordinate FF=Fertigfußboden Höhe ü.OKFF EG
OKFF 1.OG +3,10m	Höhenordinate FF=Fertigfußboden Höhe ü.OKFF EG
UKRD EG +2,72m	Höhenordinate RD=Rohdecke Höhe ü.OKFF EG
UKFD EG +2,72m	Höhenordinate FD=Fertigdecke Höhe ü.OKFF EG
OK	Oberkante
UK	Unterkante
BRH:	Brüstungshöhe in cm über OKFF
ABS:	Absturzhöhe in cm über OKFF (Höhe Absturzsicherung)
Breite x Höhe	Die angegebenen Maße der Türen und Fenster entsprechen Rohbaumaß (wenn nicht anders angegeben:)
Lichte Türbreite	Lichte Türbreite ≥ Rohbaumaß - 10cm
XX	Bewegungsfläche Barrierefreiheit ø XX cm
	Öffnungsflügellinie (Fenster sind festverglast, wenn sie nicht durch eine Öffnungsflügellinie als offenbar gekennzeichnet sind)

Angaben zu TGA (Technische Gebäudeausrüstung):

	Deckendurchbruch (DD) Bodendurchbruch (BD)
	Rohrauslässe / Leitungsauslässe
FW-Station UP	Frischwasserstation + Elektro-/ Medienverteiler

HK = Heizkörper; RW = Regenwasser; ELT = Elektrotechnik; HLS = Heizung, Lüftung, Sanitär

Sonstige Angaben:

StB 25	Stahlbetonwand mit 25 cm Dicke
MW 11,5	Mauerwerkswand mit 11,5 cm Dicke
TB 10	Trockbauwand mit 10,0 cm Dicke
ST 20/80	Stütze 24x24cm
UZ 20/80	Unterzug (bzw. Binder) Breite 20cm x Höhe 80cm gemessen bis UK Decke
00-L-01.1.1	Raumnummer: Geschoss-Gebäudeteil-Raumgruppe-Typ-Nummer

N

INDEXDATUM	INDEX	NAME	BESCHREIBUNG DER ÄNDERUNG
17.07.2026	02	jz	Anpassung Fensteraufteilung, Öffnungsflügel, Detaillierung
15.05.2026		jz	Anpassung Öffnungsflügel Entrauchung, BRH

LEISTUNGSPHASE_GEWERK_PROJEKT_PLANTYP_PLANNUMMER_INDEX_STATUS

ASS_5_A_FD_EN07_V_3

PLANINHALT

FD N EG Stellv. Schulleitung

W1	ROHBAUPHASE OHNE AUSSPARUNGEN	-
W2	ROHBAUPHASE MIT AUSSPARUNGEN	-
W3	AUSBAUPHASE	-
W4	MIETERAUSBAUPHASE	-

MASSSTAB 1:20

BLATTGRÖSSE DIN A2

ÜBERSICHT

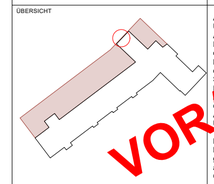

Alle Maße sind am Bau zu prüfen! Unstimmigkeiten sind sofort mit dem Architekten bzw. der Bauleitung zu klären. Für Maß- und Massenermittlungen ist das jeweilige Gewerk verantwortlich. Bei der Bauausführung sind die Anordnungen der Fachingenieure sowie Vorgaben der Sonderfachleute zu beachten. Firmenvorschriften und Verordnungen gelten nur mit ausdrücklichem Einbeziehungsvermerk des Architekten. Die Koordinierungspflicht des Unternehmers bleibt unberührt.

Der Entwurf ist geistiges Eigentum des Planverfassers und urheberrechtlich geschützt. Vervielfältigung und Weitergabe an Dritte erfolgt nur mit ausdrücklicher Genehmigung des Planverfassers.

VORABZUG

OKFF EG = **85,58** ü. NHN gem. amtlicher Lageplan

PROJEKT

Albert-Schweitzer-Schule Oelde
Umbau und Erweiterung
Zur Axt 24, 59302 Oelde

OBJEKTPLANUNG
CKRS ARCHITEKTEN
Maria Clarke , Roland Kuhn , Daniel Rozynski , Susanne Sturm
Schwetder Str. 34a I 10435 Berlin Deutschland, + 49 (30) 301 048 410

AUFTRAGGEBERIN / BAUHERR
Stadt Oelde I Ratssiege 1, 59302 Oelde I Ansprechp. Herr Schröder, +49 2522 72 418

TRAGWERKSPLANUNG
Ing.-Büro Uwe Ostermann I Münsterstr. 50, 44534 Lünen, +49 230 630 613-0

LANDSCHAFTSARCHITEKTUR
morbach wermeyer Landschaftarchitekten PartGmbB I Am Drostengarten 1, 48336 Sassenberg, + 2583 940927

FACHPLANUNG TGA / BRANDSCHUTZ
Enertec Ingenieurgesellschaft mbH I Eisbecker Straße 30, 59557 Lippstadtt, +2941 15006-0

FACHPLANUNG BRANDSCHUTZ
hhpberlin Ingenieure für Brandschutz GmbH I Trompeterstraße 5, 01069 Dresden, +351 850 327 865

DATEINAME	GEZEICHNET	DATUM	GEPRÜFT	DATUM
24-11-ASS-LP5-FENSTER.vwx	CKRS	29.07.2026	-	-

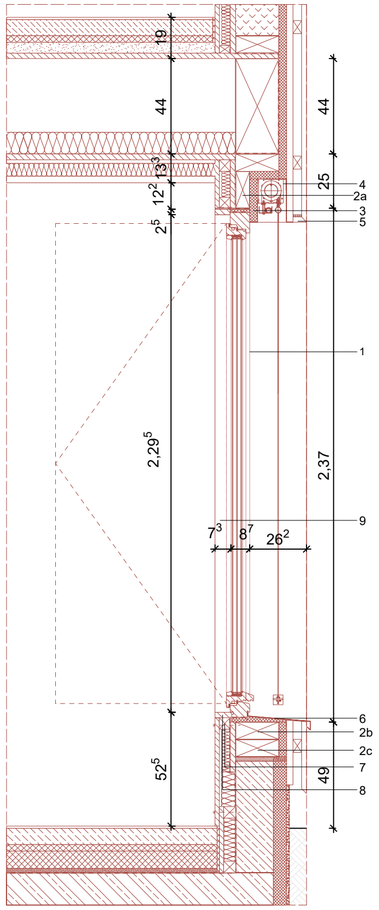

Schnitt Öffnungsflügel M 1:20

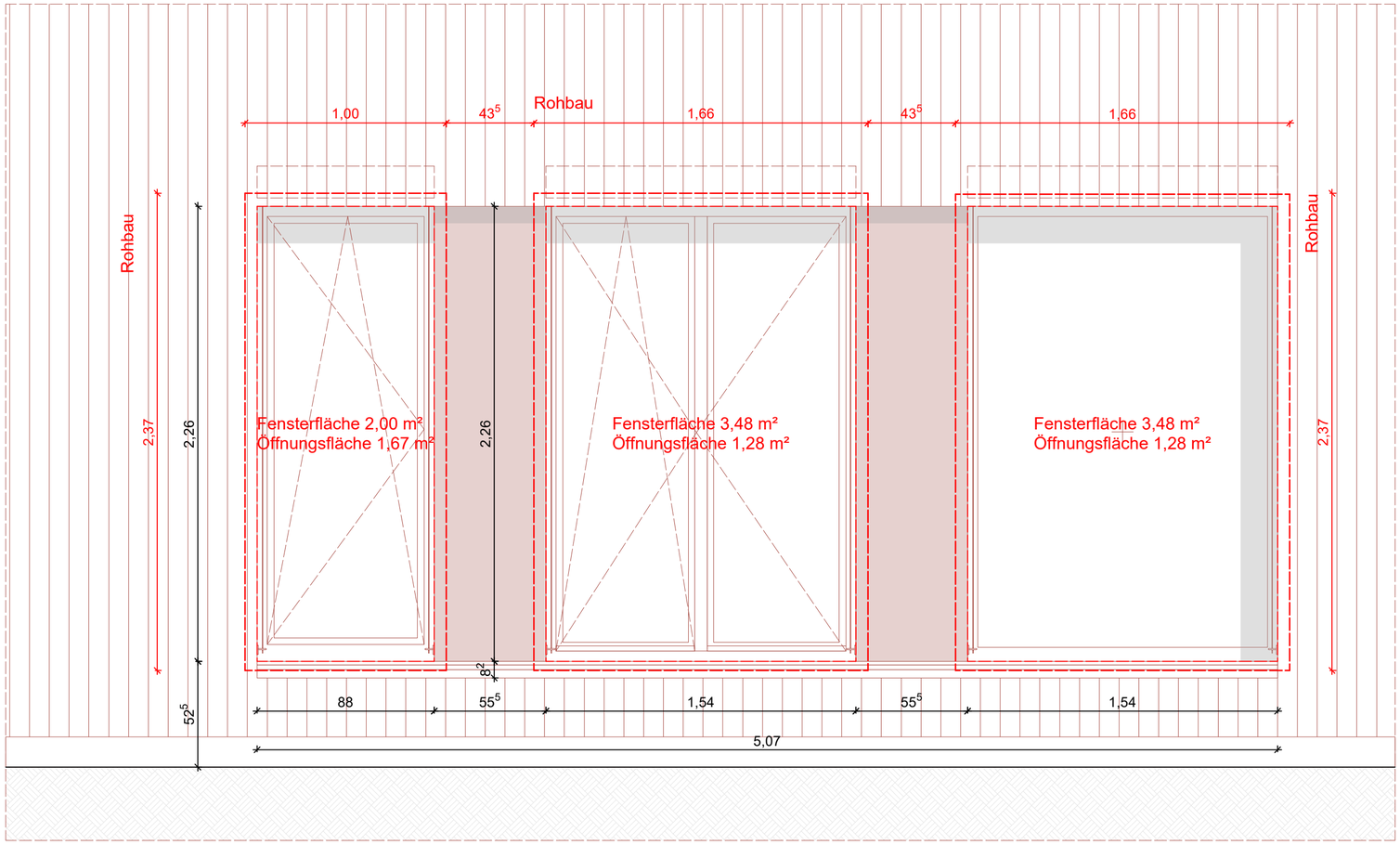

Ansicht M 1:20

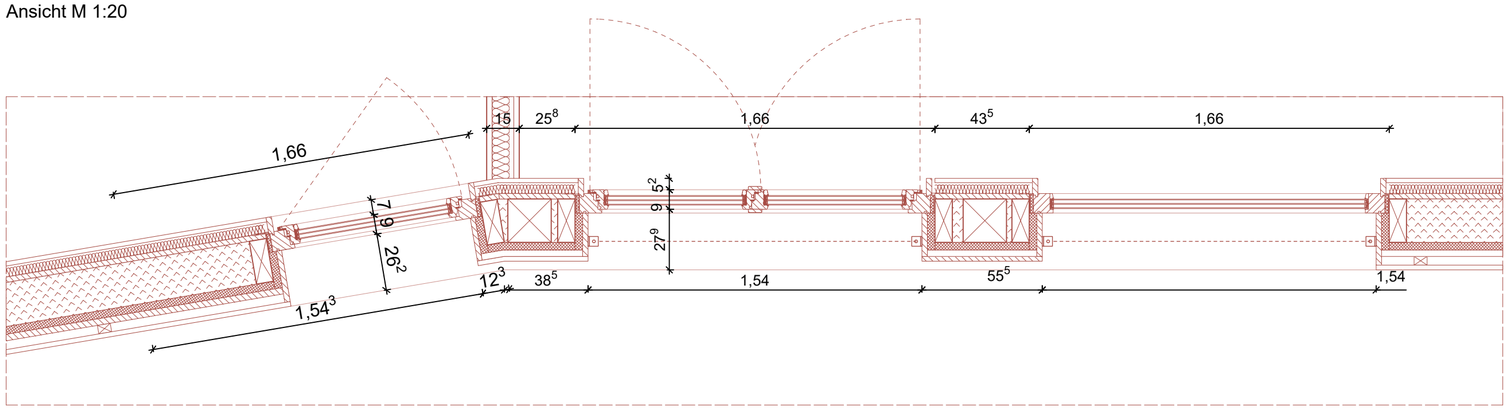

Grundriss M 1:20

1. Holz Fenster
mit Öffnungsbegrenzer 90°
3-fach Verglasung, Innen VSG,
max. U-Wert = 0,95W/(m²K)
Gesamtenergiedurchlassgrad g ≤ 0,50
Luftdicht verklebt gem. dem Prinzip:
innen dichter als Außen,
Kipp-vor-Dreh Öffenbarkeit
Farbe nach Bemusterung Architekt

2a Konstruktionsholz, KVH, 65x170 mm

2b Konstruktionsholz, KVH, 60x200 mm

2c Schwellenholz auf Mörtelbett, KVH, 100x200 mm

3 Rahmenüberdämmung Holzfaserdämmplatte 40 mm
Steico Universal dry

4 Außenliegender Sonnenschutz
Senkrecht-Markise Schacht z.B. Warema Größe S

5 IInsektenschutzgitter,
Lüftungsquerschnitt von ca. 70%,
Materialstärke von ca. 0,7 mm,
Lochung ca. 1 mm,
stabiles, flexibles Maschengitter

6 Fensterbank außen
Stahlblech ≥ 2 mm, mit Tropfkante,
13mm Abstand von VK Fassade,
Verankerung mind. alle 60 cm,
mind. 30 mm Überlappung an den Stößen

7 UK Vollholz innenliegende Fensterbank
Kantholz, 40x70 mm

8 Innenliegende Fensterbank Holz 25 mm
z.B. Fichte

9 Fensterleibung Massivholz 25 mm
z.B. Fichte

LEGENDE

Angaben zum Werkstoff:

- Stahlbeton (STB)
- Betonfertigteil (STB-FT)
- Wasserundurchlässiger Stahlbeton (WU-STB)
- Beton unbewehrt
- Dämmung hart
- Dämmung weich
- Holztafel
- Konstruktionsvollholz (KVH)
- Holzfaser o. Zellulose
- Mauerwerk (MW)

Linienarten:

- Änderungen zum letzten Planstand
- Kommentar
- Linie vor Schnittebene (oberhalb)
- Linie verdeckt
- Achse / Schnittlinie

Wesentliche Bauprodukte und Bauarten:

Außenwand: --

Innenwände: --

Decke:--

Bodenaufbau:

Dachdecke:--

Dachaufbau: --

Treppen: --

Treppenräume: --

Sonstige Abkürzungen:

KG = Kellergeschoss
TG = Tiefgarage
EG = Erdgeschoss
OG = Obergeschoss
SG = Staffelgeschoss
DA = Dachaufsicht

SH = Sporthalle
TH = Treppenhaus
VF = Verkehrsfläche

Angaben zum Brandschutz:

WÄNDE
BW Brandwand
wmB widerstandsfähig gg. mechanische Beanspruchung
fb feuerbeständig (REI90)
hfh hochfeuerhemmend (REI60)
fh feuerhemmend (REI30)
nb nichtbrennbar
sfl schwerentflammbar

TÜREN
dts dicht u. selbstschließend
vdts vollwandig, dicht und selbstschließend
rs rauchdicht und selbstschließend
T30 feuerhemmend (fh)
T60 hochfeuerhemmend (hfh)
T90 feuerbeständig (fb)
FSA mit Feststellanlage
FL mit Feststellanlage und Freilauffunktion

1.RW 1. Rettungsweg
RW 2. oder weiterer Rettungsweg
ALT Rettungsweg durch "Anleiterbare Stelle" mit "Tragbarer Leiter" der Feuerwehr + geeignetes Fenster
STr Ent **S**teigleitung **t**rocken, **Ent**nahmestelle

*Klassifizierung nach DIN 4102 bzw. DIN 13501 bezüglich Raumabschluss; Klassifizierung der tragenden Bauteile siehe Brandschutznachweis

Angaben zu Höhen und Details:

- OKFF EG +0,00m — Höhenordinate FF=Fertigfußboden Höhe ü. OKFF EG
- OKRD 1.OG +3,10m — Höhenordinate FF=Fertigfußboden Höhe ü.OKFF EG
- OKFF 1.OG +3,10m — Höhenordinate FF=Fertigfußboden Höhe ü.OKFF EG
- UKRD EG +2,72m — Höhenordinate RD=Rohdecke Höhe ü.OKFF EG
- UKFD EG +2,72m — Höhenordinate FD=Fertigdecke Höhe ü.OKFF EG
- OK — Oberkante
- UK — Unterkante
- BRH: — Brüstungshöhe in cm über OKFF
- ABS: — Absturzhöhe in cm über OKFF (Höhe Absturzsicherung)
- Breite x Höhe — Die angegebenen Maße der Türen und Fenster entsprechen Rohbaumaß (wenn nicht anders angegeben)
- Lichte Türbreite — Lichte Türbreite z Rohbaumaß - 10cm
- XX — Bewegungsfläche Barrierefreiheit ø XX cm
- Öffnungsflügellinie (Fenster sind festverglast, wenn sie nicht durch eine Öffnungsflügellinie als offenbar gekennzeichnet sind)

Angaben zu TGA (Technische Gebäudeausrüstung):

- Deckendurchbruch (DD)
  Bodendurchbruch (BD)
- Rohrauslässe / Leitungsauslässe
- FW-Station UP — Frischwasserstation + Elektro-/ Medienverteiler

HK = Heizkörper; RW = Regenwasser; ELT = Elektrotechnik; HLS = Heizung, Lüftung, Sanitär

Sonstige Angaben:

- *StB 25* — Stahlbetonwand mit 25 cm Dicke
- *MW 11,5* — Mauerwerkswand mit 11,5 cm Dicke
- *TB 10* — Trockbauwand mit 10,0 cm Dicke
- *ST 20/80* — Stütze 24x24cm
- *UZ 20/80* — Unterzug (bzw. Binder) Breite 20cm x Höhe 80cm gemessen bis UK Decke
- 00-L-01.1.1 — Raumnummer: Geschoss-Gebäudeteil-Raumgruppe-Typ-Nummer

N

INDEXDATUM	INDEX	NAME	BESCHREIBUNG DER ÄNDERUNG
17.07.2026	02	jz	Anpassung Fensteraufteilung, Öffnungsflügel, Detaillierung
15.05.2026		jz	Anpassung Öffnungsflügel Entrauchung, BRH

LEISTUNGSPHASE_GEWERK_PROJEKT_PLANTYP_PLANNUMMER_INDEX_STATUS

ASS_5_A_FD_EN06_V_3

PLANINHALT

FD N EG Schulleitung

W1	ROHBAUPHASE OHNE AUSSPARUNGEN	=	MASSSTAB 1:20
W2	ROHBAUPHASE MIT AUSSPARUNGEN	=	
W3	AUSBAUPHASE	=	
W4	MIETERAUSBAUPHASE	=	BLATTGRÖSSE DIN A2

ÜBERSICHT

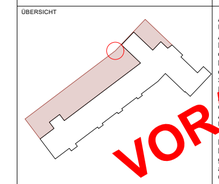

Alle Maße sind am Bau zu prüfen! Unstimmigkeiten sind sofort mit dem Architekten bzw. der Bauleitung zu klären. Für Maß- und Massenfehler haftet allein das jeweilige Gewerk in seinem Fach. Bei der Bauausführung sind sämtliche Planungen der Fachingenieure sowie Vorgaben der Sonderfachleute zu berücksichtigen. Firmenplanungen / -Zeichnungen gelten nur mit Freigabevermerk des Architekten. Die Koordinierungspflicht des Unternehmers bleibt unberührt.

VORABZUG

Der Entwurf ist geistiges Eigentum des Planverfassers und urheberrechtlich geschützt. Vervielfältigung und Weitergabe an Dritte erfolgt nur mit ausdrücklicher Genehmigung des Planverfassers.

OKFF EG = **85,58** ü. NHN gem. amtlicher Lageplan

PROJEKT

Albert-Schweitzer-Schule Oelde
Umbau und Erweiterung
Zur Axt 24, 59302 Oelde

OBJEKTPLANUNG
CKRS ARCHITEKTEN
Maria Clarke , Roland Kuhn , Daniel Rozynek , Susanne Sturm
Schwetzer Str. 34a I 10435 Berlin Deutschland, + 49 (30) 301 048 410

AUFTRAGGEBERIN / BAUHERR
Stadt Oelde I Ratssiege 1, 59302 Oelde I Ansprechp. Herr Schröder, +49 2522 72 418

TRAGWERKSPLANUNG
Ing.-Büro Uwe Ostermann I Münsterstr. 50, 44534 Lünen, +49 230 630 613-0

LANDSCHAFTSARCHITEKTUR
morbach wermeyer Landschaftarchitekten PartGmbB I Am Drostengarten 1, 48336 Sassenberg, + 2583 940927

FACHPLANUNG TGA / BRANDSCHUTZ
Enertec Ingenieurgesellschaft mbH I Esbecker Straße 30, 59557 Lippstadt, +2941 15006-0

FACHPLANUNG BRANDSCHUTZ
hhpberlin Ingenieure für Brandschutz GmbH I Trompeterstraße 5, 01069 Dresden, +351 850 327 865

DATEINAME	GEZEICHNET	DATUM	GEPRÜFT	DATUM
24-11-ASS-LP5-FENSTER.vwx	CKRS	29.07.2026	-	-

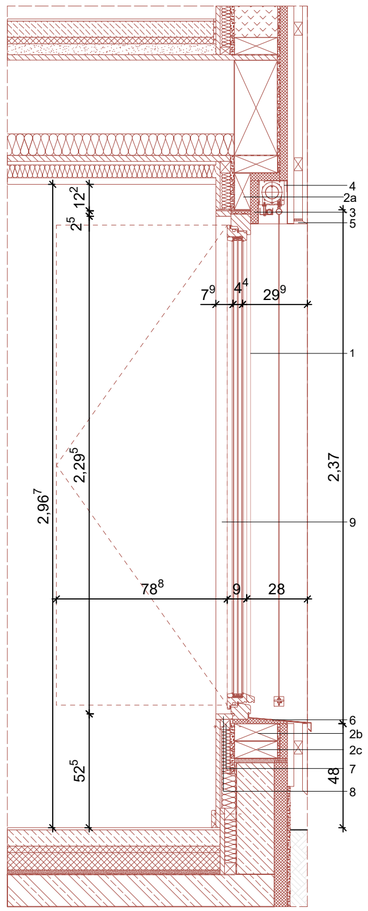

Schnitt Öffnungsflügel M 1:20

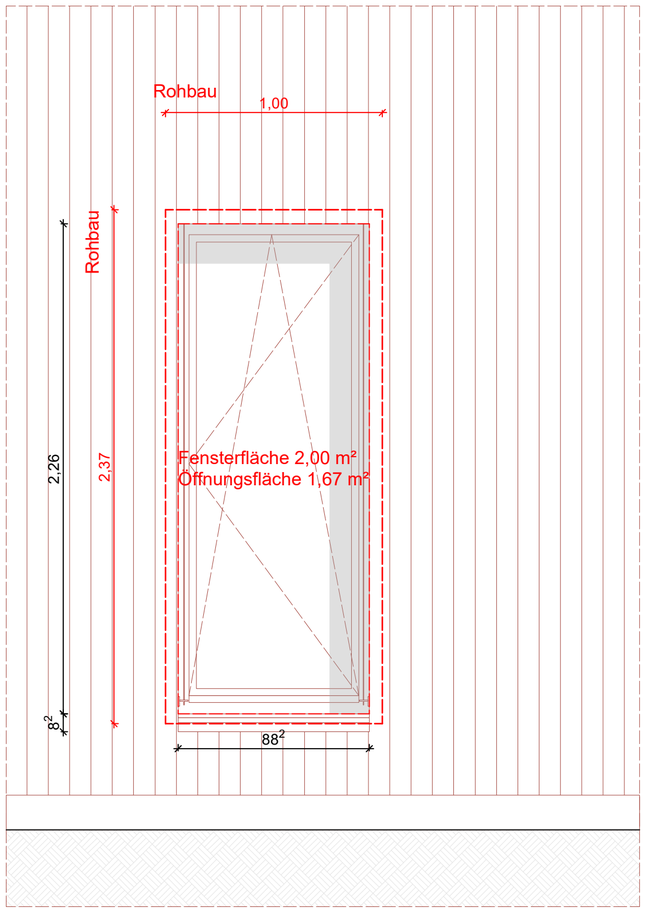

Ansicht M 1:20

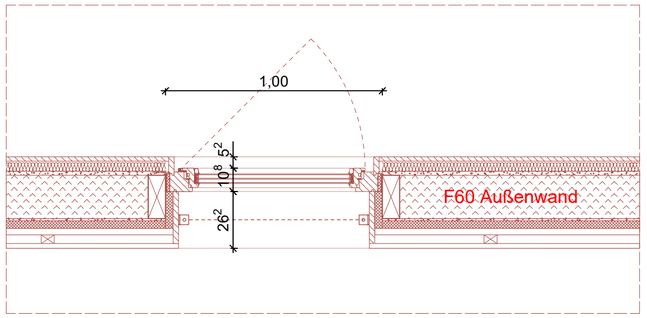

Grundriss M 1:20

1. Holz Fenster
mit Öffnungsbegrenzer 90°
3-fach Verglasung, Innen VSG,
max. U-Wert = 0,95W/(m²K)
Gesamtenergiedurchlassgrad g ≤ 0,50
Luftdicht verklebt gem. dem Prinzip:
innen dichter als Außen,
Kipp-vor-Dreh Öffenbarkeit
Farbe nach Bemusterung Architekt

2a Konstruktionsholz, KVH, 65x170 mm

2b Konstruktionsholz, KVH, 60x200 mm

2c Schwellenholz auf Mörtelbett, KVH, 100x200 mm

3 Rahmenüberdämmung Holzfaserdämmplatte 35 mm
Steico Universal dry

4 Außenliegender Sonnenschutz
Senkrecht-Markise Schacht z.B. Warema Größe S

5 IInsektenschutzgitter,
Lüftungsquerschnitt von ca. 70%,
Materialstärke von ca. 0,7 mm,
Lochung ca. 1 mm,
stabiles, flexibles Maschengitter

6 Fensterbank außen
Stahlblech ≥ 2 mm, mit Tropfkante,
13 mm Abstand von VK Fassade,
Verankerung mind. alle 60 cm,
mind. 30 mm Überlappung an den Stößen

7 UK Vollholz innenliegende Fensterbank
Kantholz, 40x70 mm

8 Innenliegende Fensterbank Holz 25 mm
z.B. Fichte

9 Fensterleibung Massivholz 25 mm
z.B. Fichte

LEGENDE

Angaben zum Werkstoff:

- Stahlbeton (STB)
- Betonfertigteil (STB-FT)
- Wasserundurchlässiger Stahlbeton (WU-STB)
- Beton unbewehrt
- Dämmung hart
- Dämmung weich
- Holztafel
- Konstruktionsvollholz (KVH)
- Holzfaser o. Zellulose
- Mauerwerk (MW)

Linienarten:

- Änderungen zum letzten Planstand
- Kommentar
- Linie vor Schnittebene (oberhalb)
- Linie verdeckt
- Achse / Schnittlinie

Wesentliche Bauprodukte und Bauarten:

Außenwand: --

Innenwände: --

Decke:--

Bodenaufbau:

Dachdecke:--

Dachaufbau: --

Treppen: --

Treppenräume: --

Sonstige Abkürzungen:

KG = Kellergeschoss
TG = Tiefgarage
EG = Erdgeschoss
OG = Obergeschoss
SG = Staffelgeschoss
DA = Dachaufsicht

SH = Sporthalle
TH = Treppenhaus
VF = Verkehrsfläche

Angaben zum Brandschutz:

WÄNDE
BW Brandwand
wmB widerstandsfähig gg. mechanische Beanspruchung
fb feuerbeständig (REI90)
hfh hochfeuerhemmend (REI60)
fh feuerhemmend (REI30)
nb nichtbrennbar
sfl schwerentflammbar

TÜREN
dts dicht u. selbstschließend
vdts vollwandig, dicht und selbstschließend
rs rauchdicht und selbstschließend
T30 feuerhemmend (fh)
T60 hochfeuerhemmend (hfh)
T90 feuerbeständig (fb)
FSA mit Feststellanlage
FL mit Feststellanlage und Freilauffunktion

1.RW 1. Rettungsweg
RW 2. oder weiterer Rettungsweg
ALT Rettungsweg durch "Anleiterbare Stelle" mit "Tragbarer Leiter" der Feuerwehr + geeignetes Fenster
STr Ent **S**teigleitung **t**rocken, **Ent**nahmestelle

*Klassifizierung nach DIN 4102 bzw. DIN 13501 bezüglich Raumabschluss; Klassifizierung der tragenden Bauteile siehe Brandschutznachweis

Angaben zu Höhen und Details:

OKFF EG +0,00m	Höhenordinate FF=Fertigfußboden Höhe ü. OKFF EG
OKRD 1.OG +3,10m	Höhenordinate FF=Fertigfußboden Höhe ü.OKFF EG
OKFF 1.OG +3,10m	Höhenordinate FF=Fertigfußboden Höhe ü.OKFF EG
UKRD EG +2,72m	Höhenordinate RD=Rohdecke Höhe ü.OKFF EG
UKFD EG +2,72m	Höhenordinate FD=Fertigdecke Höhe ü.OKFF EG
OK	Oberkante
UK	Unterkante
BRH:	Brüstungshöhe in cm über OKFF
ABS:	Absturzhöhe in cm über OKFF (Höhe Absturzsicherung)
Breite x Höhe	Die angegebenen Maße der Türen und Fenster entsprechen Rohbaumaß (wenn nicht anders angegeben:)
Lichte Türbreite	Lichte Türbreite ≥ Rohbaumaß - 10cm
XX	Bewegungsfläche Barrierefreiheit ø XX cm
	Öffnungsflügellinie (Fenster sind festverglast, wenn sie nicht durch eine Öffnungsflügellinie als offenbar gekennzeichnet sind)

Angaben zu TGA (Technische Gebäudeausrüstung):

- Deckendurchbruch (DD)
  Bodendurchbruch (BD)
- Rohrauslässe / Leitungsauslässe
- FW-Station UP Frischwasserstation + Elektro-/ Medienverteiler

HK = Heizkörper; RW = Regenwasser; ELT = Elektrotechnik; HLS = Heizung, Lüftung, Sanitär

Sonstige Angaben:

StB 25	Stahlbetonwand mit 25 cm Dicke
MW 11.5	Mauerwerkswand mit 11,5 cm Dicke
TB 10	Trockbauwand mit 10,0 cm Dicke
ST 20/80	Stütze 24x24cm
UZ 20/80	Unterzug (bzw. Binder) Breite 20cm x Höhe 80cm gemessen bis UK Decke
00-L-01.1.1	Raumnummer: Geschoss-Gebäudeteil-Raumgruppe-Typ-Nummer

N

INDEXDATUM	INDEX	NAME	BESCHREIBUNG DER ÄNDERUNG
17.07.2026	02	jz	Anpassung Fensteraufteilung, Öffnungsflügel, Detaillierung
15.05.2026		jz	Anpassung Öffnungsflügel Entrauchung, BRH

LEISTUNGSPHASE_GEWERK_PROJEKT_PLANTYP_PLANNUMMER_INDEX_STATUS

ASS_5_A_FD_EN05_V_3

PLANINHALT

FD N EG Einzelarbeit F60

W1	ROHBAUPHASE OHNE AUSSPARUNGEN	-	MASSSTAB 1:20
W2	ROHBAUPHASE MIT AUSSPARUNGEN	-	
W3	AUSBAUPHASE	-	
W4	MIETERAUSBAUPHASE	-	BLATTGRÖSSE DIN A2

ÜBERSICHT

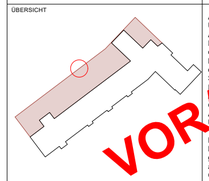

Alle Maße sind am Bau zu prüfen! Unstimmigkeiten sind sofort mit dem Architekten bzw. der Bauleitung zu klären. Für Maß- und Massenermittlungen ist jeweils das jeweilige Gewerk verantwortlich. Bei der Bauausführung sind die Planungen der Fachingenieure sowie Vorgaben der Sonderfachleute zu berücksichtigen. Firmenzeichnungen gelten nur mit Freigabevermerk des Architekten. Die Koordinierungspflicht des Unternehmers bleibt unberührt.

Der Entwurf ist geistiges Eigentum des Planverfassers und urheberrechtlich geschützt. Vervielfältigung und Weitergabe an Dritte erfolgt nur mit ausdrücklicher Genehmigung des Planverfassers.

VORABZUG

OKFF EG = **85,58** ü. NHN gem. amtlicher Lageplan

PROJEKT

Albert-Schweitzer-Schule Oelde
Umbau und Erweiterung
Zur Axt 24, 59302 Oelde

OBJEKTPLANUNG
CKRS ARCHITEKTEN
Maria Clarke , Roland Kuhn , Daniel Rozynski , Susanne Sturm
Schwetder Str. 34a I 10435 Berlin Deutschland, + 49 (30) 301 048 410

AUFTRAGGEBERIN / BAUHERR
Stadt Oelde I Ratssiege 1, 59302 Oelde I Ansprechp. Herr Schröder, +49 2522 72 418

TRAGWERKSPLANUNG
Ing.-Büro Uwe Ostermann I Münsterstr. 50, 44534 Lünen, +49 230 630 613-0

LANDSCHAFTSARCHITEKTUR
morbach wermeyer Landschaftarchitekten PartGmbB I Am Drostengarten 1, 48336 Sassenberg, + 2583 940927

FACHPLANUNG TGA / BRANDSCHUTZ
Enertec Ingenieurgesellschaft mbH I Esbecker Straße 30, 59557 Lippstadt, +2941 15006-0

FACHPLANUNG BRANDSCHUTZ
hhpberlin Ingenieure für Brandschutz GmbH I Trompeterstraße 5, 01069 Dresden, +351 850 327 865

DATEINAME	GEZEICHNET	DATUM	GEPRÜFT	DATUM
24-11-ASS-LP5-FENSTER.vwx	CKRS	29.07.2026	-	-

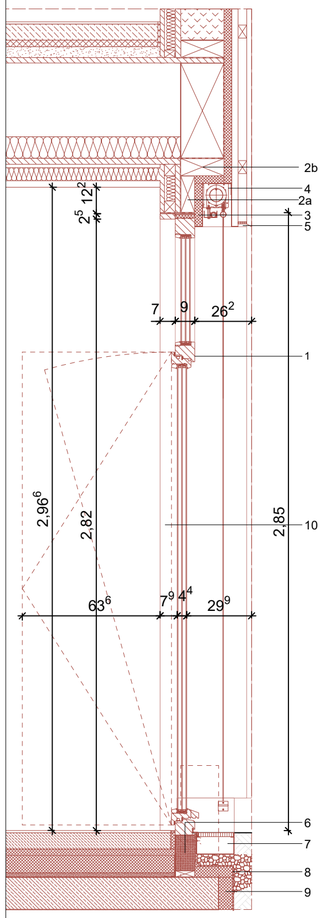

Schnitt Öffnungsflügel M 1:20

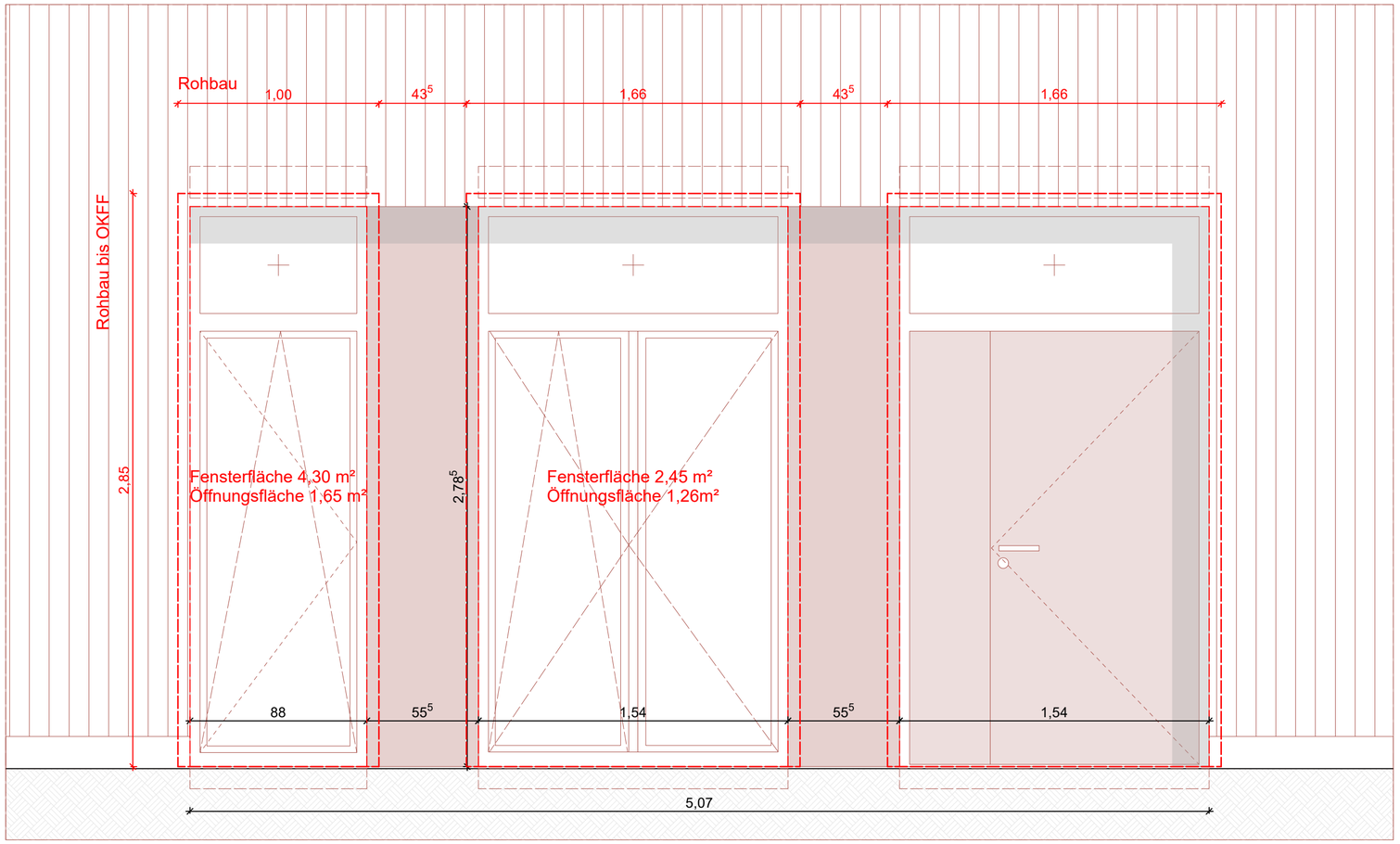

Ansicht M 1:20

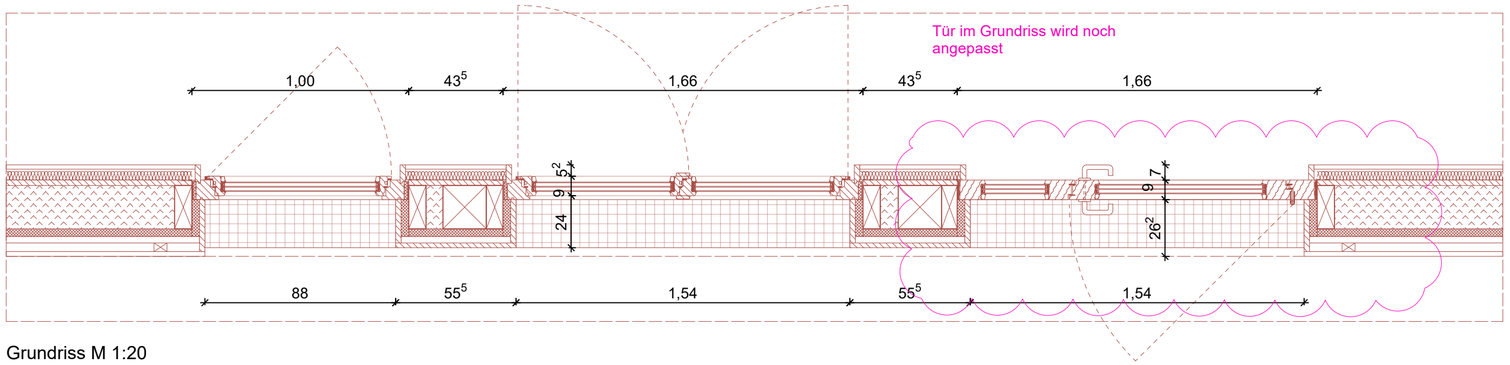

Grundriss M 1:20

1. Holz Fenster / Fenstertür
mit Öffnungsbegrenzer 90°
3-fach Verglasung, Innen VSG,
max. U-Wert = 0,95 W/(m²K)
Gesamtenergiedurchlassgrad g ≤ 0,50
Luftdicht verklebt gem. dem Prinzip:
innen dichter als Außen,
Kipp-vor-Dreh Öffenbarkeit
Farbe nach Bemusterung Architekt

2a Konstruktionsholz, KVH, 65x170 mm

2b Konstruktionsholz, KVH, 80x200 mm

3 Rahmenüberdämmung Holzfaserdämmplatte 35mm
Steico Universal dry

4 Außenliegender Sonnenschutz
Senkrecht-Markise Schacht z.B. Warema Größe S

5 Insektenschutzgitter,
Lüftungsquerschnitt von ca. 70%,
Materialstärke von ca. 0,7 mm,
Lochung ca. 1 mm,
stabiles, flexibles Maschengitter

6 Dämmender Konstruktionswerkstoff
z.B. Phonotherm o. glw.
unten auf Stahlkonsole montiert

7 Fassadenrinne

8 Noppenbahn

9 Perimeterdämmung 65 mm

10 Fensterleibung Massivholz 25 mm
z.B. Fichte

LEGENDE

Angaben zum Werkstoff:

- Stahlbeton (STB)
- Betonfertigteil (STB-FT)
- Wasserundurchlässiger Stahlbeton (WU-STB)
- Beton unbewehrt
- Dämmung hart
- Dämmung weich
- Holztafel
- Konstruktionsvollholz (KVH)
- Holzfaser o. Zellulose
- Mauerwerk (MW)

Linienarten:

- Änderungen zum letzten Planstand
- Kommentar
- Linie vor Schnittebene (oberhalb)
- Linie verdeckt
- Achse / Schnittlinie

Wesentliche Bauprodukte und Bauarten:

Außenwand: --

Innenwände: --

Decke:--

Bodenaufbau:

Dachdecke:--

Dachaufbau: --

Treppen: --

Treppenräume: --

Sonstige Abkürzungen:

KG = Kellergeschoss
TG = Tiefgarage
EG = Erdgeschoss
OG = Obergeschoss
SG = Staffelgeschoss
DA = Dachaufsicht

SH = Sporthalle
TH = Treppenhaus
VF = Verkehrsfläche

Angaben zum Brandschutz:

WÄNDE
BW Brandwand
wmB widerstandsfähig gg. mechanische Beanspruchung
fb feuerbeständig (REI90)
hfb hochfeuerhemmend (REI60)
fh feuerhemmend (REI30)
nb nichtbrennbar
sfl schwerentflammbar

TÜREN
dts dicht u. selbstschließend
vdts vollwandig, dicht und selbstschließend
rs rauchdicht und selbstschließend
T30 feuerhemmend (fh)
T60 hochfeuerhemmend (hfh)
T90 feuerbeständig (fb)
FSA mit Feststellanlage
FL mit Feststellanlage und Freilauffunktion

1.RW 1. Rettungsweg
RW 2. oder weiterer Rettungsweg
ALT Rettungsweg durch "Anleiterbare Stelle" mit "Tragbarer Leiter" der Feuerwehr + gesegnetes Fenster
STr Ent **S**teigleitung **t**rocken, **Ent**nahmestelle

*Klassifizierung nach DIN 4102 bzw. DIN 13501 bezüglich Raumabschluss; Klassifizierung der tragenden Bauteile siehe Brandschutznachweis

Angaben zu Höhen und Details:

OKFF EG +0,00m	Höhenordinate FF=Fertigfußboden Höhe ü. OKFF EG
OKRD 1.OG +3,10m	Höhenordinate FF=Fertigfußboden Höhe ü.OKFF EG
OKFF 1.OG +3,10m	Höhenordinate FF=Fertigfußboden Höhe ü.OKFF EG
UKRD EG +2,72m	Höhenordinate RD=Rohdecke Höhe ü.OKFF EG
UKFD EG +2,72m	Höhenordinate FD=Fertigdecke Höhe ü.OKFF EG
OK	Oberkante
UK	Unterkante
BRH:	Brüstungshöhe in cm über OKFF
ABS:	Absturzhöhe in cm über OKFF (Höhe Absturzsicherung)
Breite x Höhe	Die angegebenen Maße der Türen und Fenster entsprechen Rohbaumaß (wenn nicht anders angegeben:)
Lichte Türbreite	Lichte Türbreite ≥ Rohbaumaß - 10cm
XX	Bewegungsfläche Barrierefreiheit ø XX cm
	Öffnungsflügellinie (Fenster sind festverglast, wenn sie nicht durch eine Öffnungsflügellinie als offenbar gekennzeichnet sind)

Angaben zu TGA (Technische Gebäudeausrüstung):

- Deckendurchbruch (DD)
- Bodendurchbruch (BD)
- Rohrauslässe / Leitungsauslässe
- FW-Station UP Frischwasserstation + Elektro- / Medienverteiler

HK = Heizkörper; RW = Regenwasser; ELT = Elektrotechnik;
HLS = Heizung, Lüftung, Sanitär

Sonstige Angaben:

StB 25	Stahlbetonwand mit 25 cm Dicke
MW 11,5	Mauerwerkswand mit 11,5 cm Dicke
TB 10	Trockbauwand mit 10,0 cm Dicke
ST 20/80	Stütze 24x24cm
UZ 20/80	Unterzug (bzw. Binder) Breite 20cm x Höhe 80cm gemessen bis UK Decke
00-L-01.1.1	Raumnummer: Geschoss-Gebäudeteil-Raumgruppe-Typ-Nummer

N

INDEXDATUM	INDEX	NAME	BESCHREIBUNG DER ÄNDERUNG
17.07.2026	02	jz	Anpassung Fensteraufteilung, Öffnungsflügel, Detaillierung
15.05.2026		jz	Anpassung Öffnungsflügel Entrauchung, BRH

LEISTUNGSPHASE_GEWERK_PROJEKT_PLANTYP_PLANNUMMER_INDEX_STATUS

ASS_5_A_FD_EN04_V_3

PLANINHALT
FD N EG Forum

W1	ROHBAUPHASE OHNE AUSSPARUNGEN	-	MASSSTAB 1:20
W2	ROHBAUPHASE MIT AUSSPARUNGEN	-	
W3	AUSBAUPHASE	-	
W4	MIETERAUSBAUPHASE	-	BLATTGRÖSSE DIN A2

ÜBERSICHT

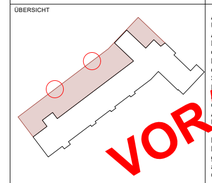

VORABZUG

Alle Maße sind am Bau zu prüfen!
Unstimmigkeiten sind sofort mit dem Architekten bzw. der Bauleitung zu klären!
Für Maß- und Massenfehler haftet allein das jeweilige Gewerk in ihrer Firma.
Bei der Bauausführung sind die Anordnungen der Fachingenieure sowie die Angaben der Sonderfachleute zu beachten.
Fremdmaßnahmen gelten nur mit Freigabevermerk des Architekten. Die Koordinierungspflicht des Unternehmers bleibt unberührt.

Der Entwurf ist geistiges Eigentum des Planverfassers und urheberrechtlich geschützt. Vervielfältigung und Weitergabe an Dritte erfolgt nur mit ausdrücklicher Genehmigung des Planverfassers.

OKFF EG = **85,58** ü. NHN gem. amtlicher Lageplan

PROJEKT

Albert-Schweitzer-Schule Oelde
Umbau und Erweiterung
Zur Axt 24, 59302 Oelde

OBJEKTPLANUNG
CKRS ARCHITEKTEN
Maria Clarke, Roland Kuhn, Daniel Reynolds, Susanne Storm
Schwedter Str. 34a I 10435 Berlin Deutschland, + 49 (30) 301 048 410

AUFTRAGGEBERIN / BAUHERR
Stadt Oelde I Ratssiege 1, 59302 Oelde I Ansprechp. Herr Schröder, +49 2522 72 418

TRAGWERKSPLANUNG
Ing.-Büro Uwe Ostermann I Münsterstr. 50, 44534 Lünen, +49 230 630 613-0

LANDSCHAFTSARCHITEKTUR
morbach wermeyer Landschaftarchitekten PartGmbB I Am Drostengarten 1, 48336 Sassenberg, + 2583 940927

FACHPLANUNG TGA / BRANDSCHUTZ
Enertec Ingenieurgesellschaft mbH I Esbecker Straße 30, 59557 Lippstadt, +2941 15006-0

FACHPLANUNG BRANDSCHUTZ
hhpberlin Ingenieure für Brandschutz GmbH I Trompeterstraße 5, 01069 Dresden, +351 850 327 865

DATEINAME	GEZEICHNET	DATUM	GEPRÜFT	DATUM
24-11-ASS-LP5-FENSTER.vwx	CKRS	29.07.2026	-	-

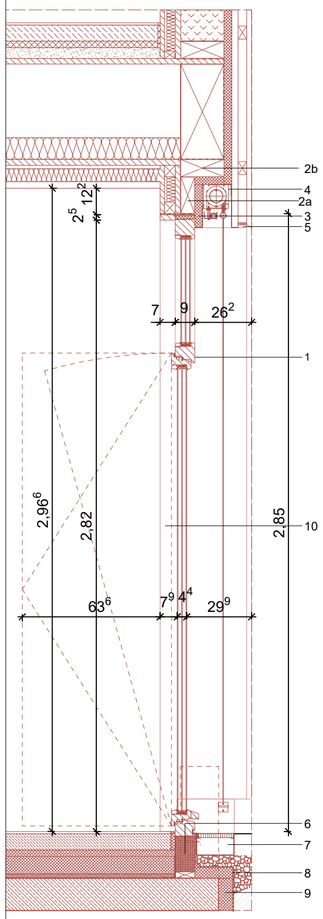

Schnitt Öffnungsflügel M 1:20

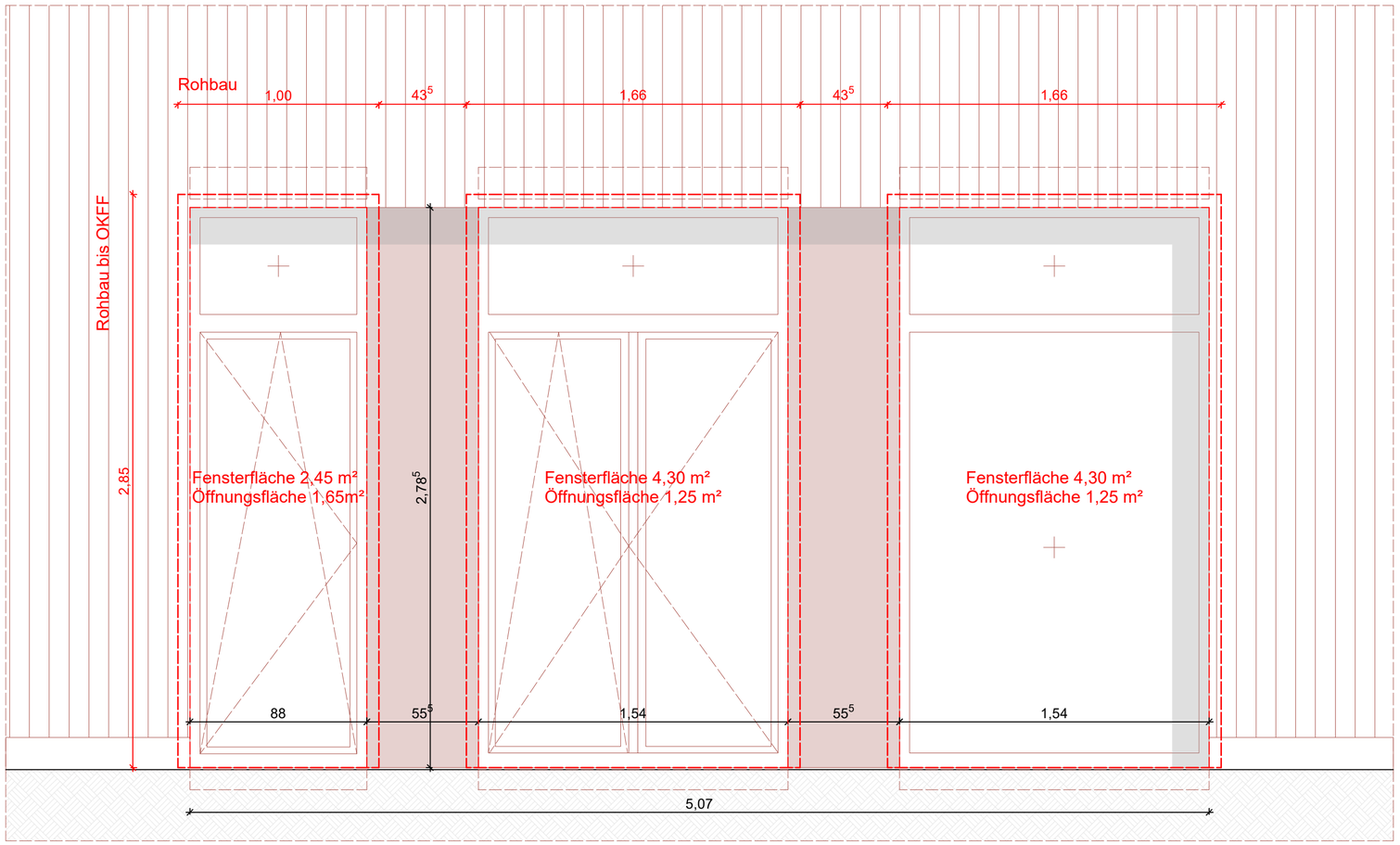

Ansicht M 1:20

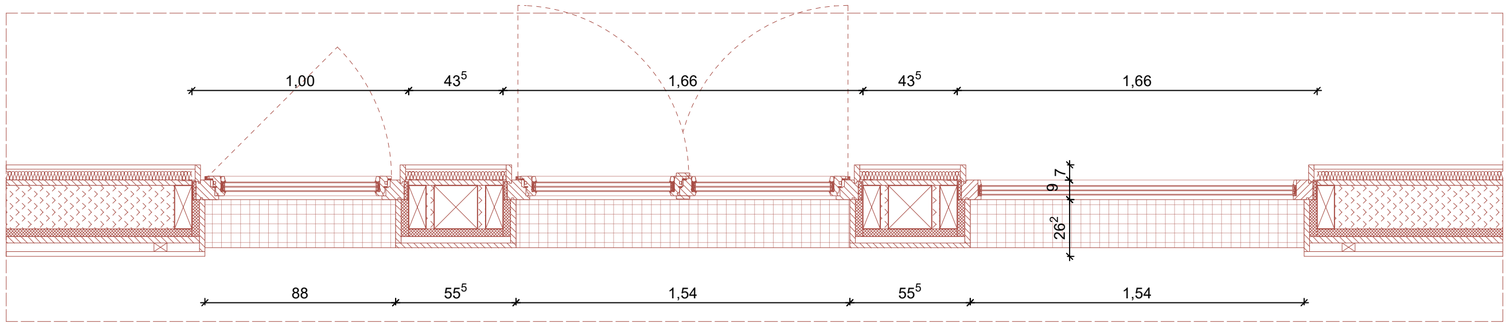

Grundriss M 1:20

1. Holz Fenster
mit Öffnungsbegrenzer 90°
3-fach Verglasung SSG,
max. U-Wert = 0,95W/(m²K)
Gesamtenergiedurchlassgrad g ≤ 0,50
Luftdicht verklebt gem. dem Prinzip:
innen dichter als Außen,
Kipp-vor-Dreh Öffenbarkeit
Farbe nach Bemusterung Architekt

2a Konstruktionsholz, KVH, 65x170mm

2b Konstruktionsholz, KVH, 80x200m

3 Rahmenüberdämmung Holzfaserdämmplatte 35mm
Steico Universal

4 Außenliegender Sonnenschutz
Senkrecht-Markise Schacht z.B. Warema Größe S

5 IInsektenschutzgitter,
Lüftungsquerschnitt von ca. 70%,
Materialstärke von ca. 0,7mm,
Lochung ca. 1mm,
stabiles, flexibles Maschengitter

6 Dämmender Konstruktionswerkstoff
z.B. Phonotherm o. glw.
unten auf Stahlkonsole montiert

7 Fassadenrinne

8 Noppenbahn

9 Perimeterdämmung 65mm

10 Fensterleibung Massivholz 25mm
z.B. Fichte

LEGENDE

Angaben zum Werkstoff:

- Stahlbeton (STB)
- Betonfertigteil (STB-FT)
- Wasserundurchlässiger Stahlbeton (WU-STB)
- Beton unbewehrt
- Dämmung hart
- Dämmung weich
- Holztafel
- Konstruktionsvollholz (KVH)
- Holzfaser o. Zellulose
- Mauerwerk (MW)

Linienarten:

- Änderungen zum letzten Planstand
- Kommentar
- Linie vor Schnittebene (oberhalb)
- Linie verdeckt
- Achse / Schnittlinie

Wesentliche Bauprodukte und Bauarten:

Außenwand: --

Innenwände: --

Decke:--

Bodenaufbau:

Dachdecke:--

Dachaufbau: --

Treppen: --

Treppenräume: --

Sonstige Abkürzungen:

KG = Kellergeschoss
TG = Tiefgarage
EG = Erdgeschoss
OG = Obergeschoss
SG = Staffelgeschoss
DA = Dachaufsicht

SH = Sporthalle
TH = Treppenhaus
VF = Verkehrsfläche

Angaben zum Brandschutz:

WÄNDE
BW Brandwand
wmB widerstandsfähig gg. mechanische Beanspruchung
fb feuerbeständig (REI90)
hfb hochfeuerhemmend (REI60)
fh feuerhemmend (REI30)
nb nichtbrennbar
sfl schwerentflammbar

TÜREN
dts dicht u. selbstschließend
vdts vollwandig, dicht und selbstschließend
rs rauchdicht und selbstschließend
T30 feuerhemmend (fh)
T60 hochfeuerhemmend (hfh)
T90 feuerbeständig (fb)
FSA mit Feststellanlage
FL mit Feststellanlage und Freilauffunktion

1.RW 1. Rettungsweg
RW 2. oder weiterer Rettungsweg
ALT Rettungsweg durch "Anleiterbare Stelle" mit "Tragbarer Leiter" der Feuerwehr + geeignetes Fenster
STr Ent **S**teigleitung **tr**ocken, **Ent**nahmestelle

*Klassifizierung nach DIN 4102 bzw. DIN 13501 bezüglich Raumabschluss; Klassifizierung der tragenden Bauteile siehe Brandschutznachweis

Angaben zu Höhen und Details:

- OKFF EG +0,00m — Höhenordinate FF=Fertigfußboden Höhe ü. OKFF EG
- OKRD 1.OG +3,10m — Höhenordinate FF=Fertigfußboden Höhe ü.OKFF EG
- OKFF 1.OG +3,10m — Höhenordinate FF=Fertigfußboden Höhe ü.OKFF EG
- UKRD EG +2,72m — Höhenordinate RD=Rohdecke Höhe ü.OKFF EG
- UKFD EG +2,72m — Höhenordinate FD=Fertigdecke Höhe ü.OKFF EG
- OK — Oberkante
- UK — Unterkante
- BRH: — Brüstungshöhe in cm über OKFF
- ABS: — Absturzhöhe in cm über OKFF (Höhe Absturzsicherung)
- Breite x Höhe — Die angegebenen Maße der Türen und Fenster entsprechen Rohbaumaß (wenn nicht anders angegeben)
- Lichte Türbreite — Lichte Türbreite ≥ Rohbaumaß - 10cm
- XX — Bewegungsfläche Barrierefreiheit ø XX cm
- Öffnungsflügellinie (Fenster sind festverglast, wenn sie nicht durch eine Öffnungsflügellinie als offenbar gekennzeichnet sind)

Angaben zu TGA (Technische Gebäudeausrüstung):

- Deckendurchbruch (DD)
- Bodendurchbruch (BD)
- Rohrauslässe / Leitungsauslässe
- FW-Station UP — Frischwasserstation + Elektro- / Medienverteiler

HK = Heizkörper; RW = Regenwasser; ELT = Elektrotechnik;
HLS = Heizung, Lüftung, Sanitär

Sonstige Angaben:

- *StB 25* — Stahlbetonwand mit 25 cm Dicke
- *MW 11.5* — Mauerwerkswand mit 11,5 cm Dicke
- *TB 10* — Trockbauwand mit 10,0 cm Dicke
- *ST 20/80* — Stütze 24x24cm
- *UZ 20/80* — Unterzug (bzw. Binder) Breite 20cm x Höhe 80cm gemessen bis UK Decke
- 00-L-01.1.1 — Raumnummer: Geschoss-Gebäudeteil-Raumgruppe-Typ-Nummer

N

INDEXDATUM	INDEX	NAME	BESCHREIBUNG DER ÄNDERUNG
17.07.2026	02	jz	Anpassung Fensteraufteilung, Öffnungsflügel, Detaillierung
15.05.2026		jz	Anpassung Öffnungsflügel Entrauchung, BRH

LEISTUNGSPHASE_GEWERK_PROJEKT_PLANTYP_PLANNUMMER_INDEX_STATUS

ASS_5_A_FD_EN03_V_3

PLANINHALT
FD N EG Speisesaal

W1	ROHBAUPHASE OHNE AUSSPARUNGEN	-	MASSSTAB 1:20
W2	ROHBAUPHASE MIT AUSSPARUNGEN	-	
W3	AUSBAUPHASE	-	
W4	MIETERAUSBAUPHASE	-	BLATTGRÖSSE DIN A2

ÜBERSICHT

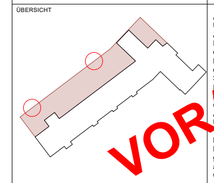

VORABZUG

Alle Maße sind am Bau zu prüfen!
Unstimmigkeiten sind sofort mit dem Architekten bzw. der Bauleitung zu klären.
Für Maß- und Massenfehler haftet allein das jeweilige Gewerk, der/die ihren Firmen.
Bei der Bauausführung sind die Anordnungen der Fachingenieure sowie die Angaben der Sonderfachleute zu beachten.
Firmenneutrale Anordnungen gelten nur mit Freigabe/Genehmigungsvermerk des Architekten. Die Koordinierungspflicht des Unternehmers bleibt unberührt.

Der Entwurf ist geistiges Eigentum des Planverfassers und urheberrechtlich geschützt. Vervielfältigung und Weitergabe an Dritte erfolgt nur mit ausdrücklicher Genehmigung des Planverfassers.

OKFF EG = **85,58** ü. NHN gem. amtlicher Lageplan

PROJEKT

Albert-Schweitzer-Schule Oelde
Umbau und Erweiterung
Zur Axt 24, 59302 Oelde

OBJEKTPLANUNG
CKRS ARCHITEKTEN
Maria Clarke, Roland Kuhn, Daniel Reynolds, Susanne Storm
Schwetzer Str. 34a I 10435 Berlin Deutschland, 301 048 410 + 49 (30)

AUFTRAGGEBERIN / BAUHERR
Stadt Oelde I Ratssiege 1, 59302 Oelde I Ansprechp. Herr Schröder, +49 2522 72 418

TRAGWERKSPLANUNG
Ing.-Büro Uwe Ostermann I Münsterstr. 50, 44534 Lünen, +49 230 630 613-0

LANDSCHAFTSARCHITEKTUR
morbach wermeyer Landschaftarchitekten PartGmbB I Am Drostengarten 1, 48336 Sassenberg, 2583 940927 +

FACHPLANUNG TGA / BRANDSCHUTZ
Enertec Ingenieurgesellschaft mbH I Esbecker Straße 30, 59557 Lippstadtt, +2941 15006-0

FACHPLANUNG BRANDSCHUTZ
hhpberlin Ingenieure für Brandschutz GmbH I Trompeterstraße 5, 01069 Dresden, +351 850 327 865

DATEINAME	GEZEICHNET	DATUM	GEPRÜFT	DATUM
24-11-ASS-LP5-FENSTER.vwx	CKRS	29.07.2026	-	-

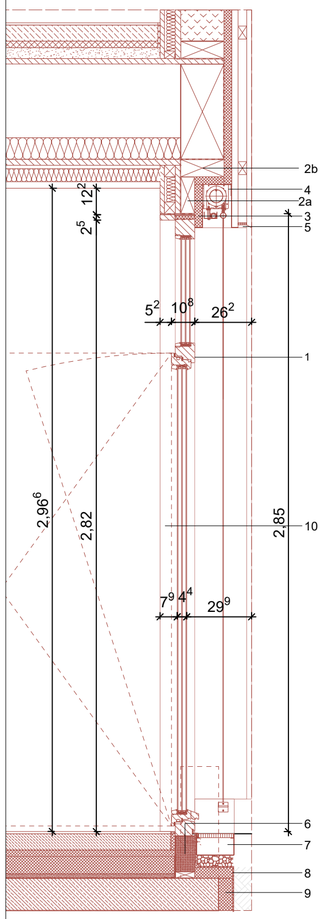

Schnitt Öffnungsflügel M 1:20

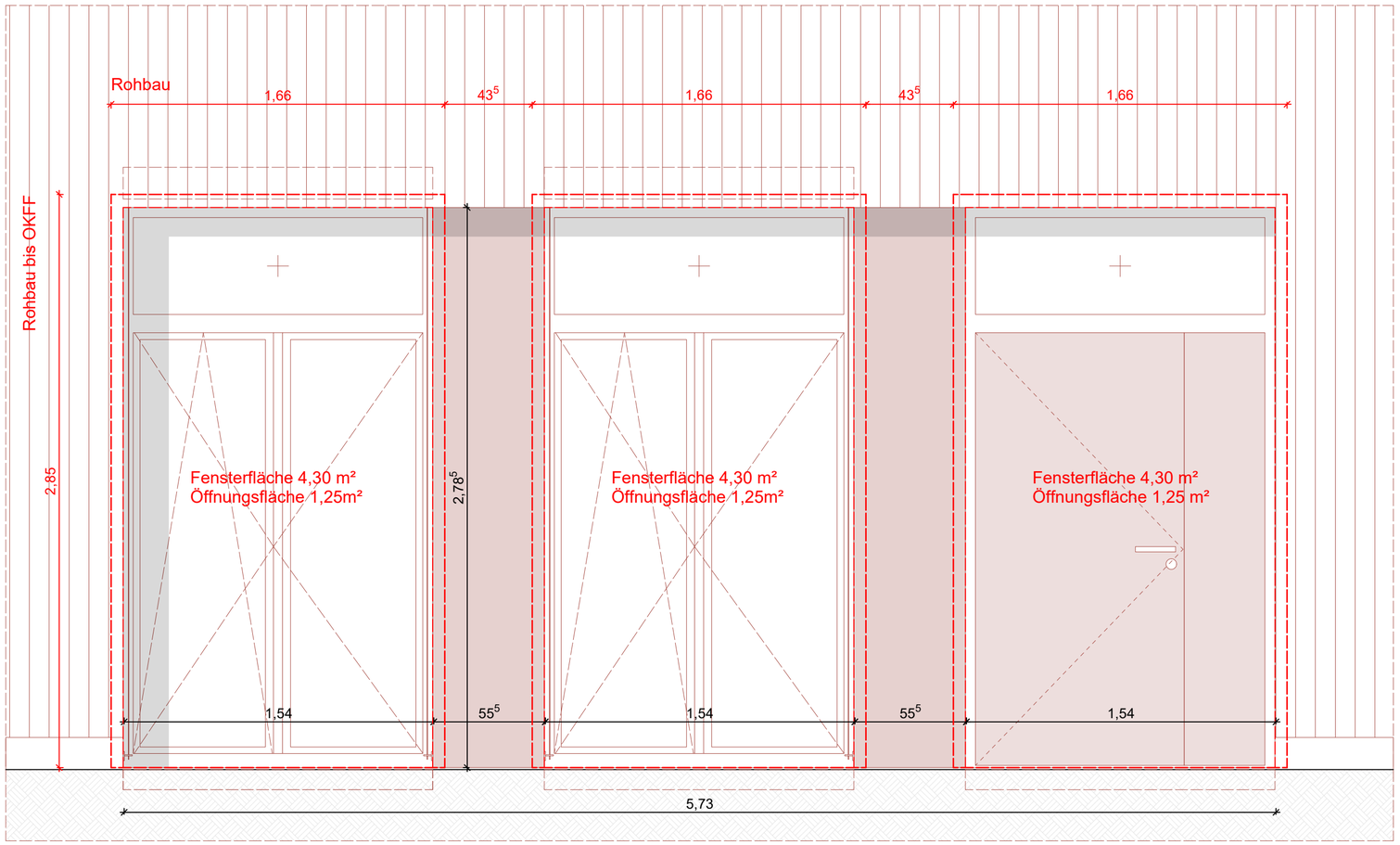

Ansicht M 1:20

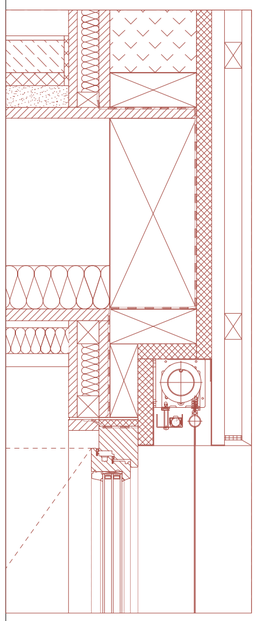

Anschlussdetail M 1:10

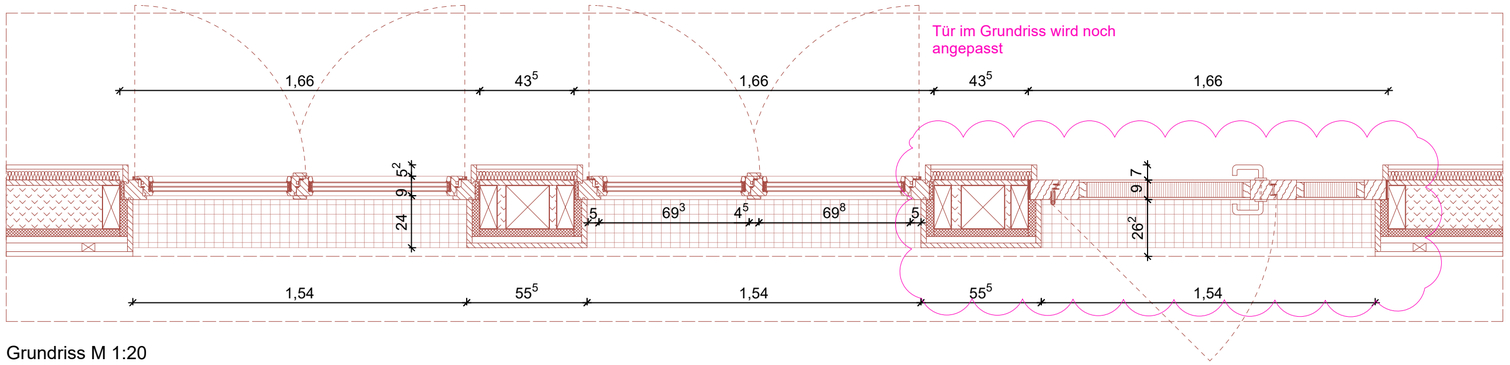

Grundriss M 1:20

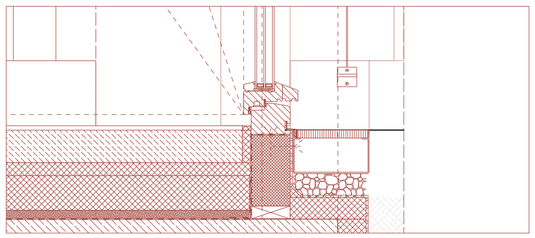

Anschlussdetail M 1:10

1. Holz Fenster
mit Öffnungsbegrenzer 90°
3-fach Verglasung, Innen VSG,
max. U-Wert = 0,95 W/(m²K)
Gesamtenergiedurchlassgrad g ≤ 0,50
Luftdicht verklebt gem. dem Prinzip:
innen dichter als Außen,
Kipp-vor-Dreh Öffenbarkeit
Farbe nach Bemusterung Architekt

2a Konstruktionsholz, KVH, 65x170 mm

2b Konstruktionsholz, KVH, 80x200 mm

3 Rahmenüberdämmung Holzfaserdämmplatte 35 mm
Steico Universal dry

4 Außenliegender Sonnenschutz
Senkrecht-Markise Schacht z.B. Warema Größe S

5 IInsektenschutzgitter,
Lüftungsquerschnitt von ca. 70%,
Materialstärke von ca. 0,7 mm,
Lochung ca. 1mm,
stabiles, flexibles Maschengitter

6 Dämmender Konstruktionswerkstoff
z.B. Phonotherm o. glw.
unten auf Stahlkonsole montiert

7 Fassadenrinne

8 Noppenbahn

9 Perimeterdämmung 65 mm

10 Fensterleibung Massivholz 25 mm
z.B. Fichte

LEGENDE

Angaben zum Werkstoff:

- Stahlbeton (STB)
- Betonfertigteil (STB-FT)
- Wasserundurchlässiger Stahlbeton (WU-STB)
- Beton unbewehrt
- Dämmung hart
- Dämmung weich
- Holztafel
- Konstruktionsvollholz (KVH)
- Holzfaser o. Zellulose
- Mauerwerk (MW)

Linienarten:

- Änderungen zum letzten Planstand
- Kommentar
- Linie vor Schnittebene (oberhalb)
- Linie verdeckt
- Achse / Schnittlinie

Wesentliche Bauprodukte und Bauarten:

Außenwand: --

Innenwände: --

Decke:--

Bodenaufbau:

Dachdecke:--

Dachaufbau: --

Treppen: --

Treppenräume: --

Sonstige Abkürzungen:

KG = Kellergeschoss
TG = Tiefgarage
EG = Erdgeschoss
OG = Obergeschoss
SG = Staffelgeschoss
DA = Dachaufsicht

SH = Sporthalle
TH = Treppenhaus
VF = Verkehrsfläche

Angaben zum Brandschutz:

WÄNDE
BW Brandwand
wmB widerstandsfähig gg. mechanische Beanspruchung
fb feuerbeständig (REI90)
hfb hochfeuerhemmend (REI60)
fh feuerhemmend (REI30)
nb nichtbrennbar
sfl schwerentflammbar

TÜREN
dts dicht u. selbstschließend
vdts vollwandig, dicht und selbstschließend
rs rauchdicht und selbstschließend
T30 feuerhemmend (fh)
T60 hochfeuerhemmend (hfh)
T90 feuerbeständig (fb)
FSA mit Feststellanlage
FL mit Feststellanlage und Freilauffunktion

1.RW 1. Rettungsweg
RW 2. oder weiterer Rettungsweg
ALT Rettungsweg durch "Anleiterbare Stelle" mit "Tragbarer Leiter" der Feuerwehr + geeignetes Fenster
STr Ent **S**teigleitung **tr**ocken, **Ent**nahmestelle

*Klassifizierung nach DIN 4102 bzw. DIN 13501 bezüglich Raumabschluss; Klassifizierung der tragenden Bauteile siehe Brandschutznachweis

Angaben zu Höhen und Details:

OKFF EG +0,00m	Höhenordinate FF=Fertigfußboden Höhe ü. OKFF EG
OKRD 1.OG +3,10m	Höhenordinate FF=Fertigfußboden Höhe ü.OKFF EG
OKFF 1.OG +3,10m	Höhenordinate FF=Fertigfußboden Höhe ü.OKFF EG
UKRD EG +2,72m	Höhenordinate RD=Rohdecke Höhe ü.OKFF EG
UKFD EG +2,72m	Höhenordinate FD=Fertigdecke Höhe ü.OKFF EG
OK	Oberkante
UK	Unterkante
BRH:	Brüstungshöhe in cm über OKFF
ABS:	Absturzhöhe in cm über OKFF (Höhe Absturzsicherung)
Breite x Höhe	Die angegebenen Maße der Türen und Fenster entsprechen Rohbaumaß (wenn nicht anders angegeben)
Lichte Türbreite	Lichte Türbreite ≥ Rohbaumaß - 10cm
XX	Bewegungsfläche Barrierefreiheit ø XX cm
	Öffnungsflügellinie (Fenster sind festverglast, wenn sie nicht durch eine Öffnungsflügellinie als offenbar gekennzeichnet sind)

Angaben zu TGA (Technische Gebäudeausrüstung):

- Deckendurchbruch (DD)
- Bodendurchbruch (BD)
- Rohrauslässe / Leitungsauslässe
- FW-Station UP Frischwasserstation + Elektro-/ Medienverteiler

HK = Heizkörper; RW = Regenwasser; ELT = Elektrotechnik; HLS = Heizung, Lüftung, Sanitär

Sonstige Angaben:

StB 25	Stahlbetonwand mit 25 cm Dicke
MW 11,5	Mauerwerkswand mit 11,5 cm Dicke
TB 10	Trockbauwand mit 10,0 cm Dicke
ST 20/80	Stütze 24x24cm
UZ 20/80	Unterzug (bzw. Binder) Breite 20cm x Höhe 80cm gemessen bis UK Decke
00-L-01.1.1	Raumnummer: Geschoss-Gebäudeteil-Raumgruppe-Typ-Nummer

N

INDEXDATUM	INDEX	NAME	BESCHREIBUNG DER ÄNDERUNG
17.07.2026	02	jz	Anpassung Fensteraufteilung, Öffnungsflügel, Detaillierung
15.05.2026		jz	Anpassung Öffnungsflügel Entrauchung, BRH

LEISTUNGSPHASE_GEWERK_PROJEKT_PLANTYP_PLANNUMMER_INDEX_STATUS

ASS_5_A_FD_EN02_V_3

PLANINHALT
FD N EG Speisesaal

W1	ROHBAUPHASE OHNE AUSSPARUNGEN	-	MASSSTAB 1:20
W2	ROHBAUPHASE MIT AUSSPARUNGEN	-	
W3	AUSBAUPHASE	-	
W4	MIETERAUSBAUPHASE	-	BLATTGRÖSSE DIN A2

ÜBERSICHT

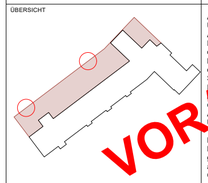

Alle Maße sind am Bau zu prüfen! Unstimmigkeiten sind sofort mit dem Architekten bzw. der Bauleitung zu klären. Für Maß- und Massenfehler haftet allein das jeweilige Gewerk. Schäden vermeiden! Bei der Bauausführung sind die Anordnungen der Fachingenieure sowie die Angaben der Sonderfachleute zu beachten. Fehlende Angaben, Abweichungen gelten nur mit schriftlichem Freigabevermerk des Architekten. Die Koordinierungspflicht des Unternehmers bleibt unberührt.

Der Entwurf ist geistiges Eigentum des Planverfassers und urheberrechtlich geschützt. Vervielfältigung und Weitergabe an Dritte erfolgt nur mit ausdrücklicher Genehmigung des Planverfassers.

VORABZUG

OKFF EG = **85,58** ü. NHN gem. amtlicher Lageplan

PROJEKT

Albert-Schweitzer-Schule Oelde
Umbau und Erweiterung
Zur Axt 24, 59302 Oelde

OBJEKTPLANUNG
CKRS ARCHITEKTEN
Maria Clarke, Roland Kuhn, Daniel Reynolds, Susanne Storm
Schwetzer Str. 34a I 10435 Berlin Deutschland, + 49 (30) 301 048 410

AUFTRAGGEBERIN / BAUHERR
Stadt Oelde I Ratssiege 1, 59302 Oelde I Ansprechp. Herr Schröder, +49 2522 72 418

TRAGWERKSPLANUNG
Ing.-Büro Uwe Ostermann I Münsterstr. 50, 44534 Lünen, +49 230 630 613-0

LANDSCHAFTSARCHITEKTUR
morbach wermeyer Landschaftarchitekten PartGmbB I Am Drostengarten 1, 48336 Sassenberg, + 2583 940927

FACHPLANUNG TGA / BRANDSCHUTZ
Enertec Ingenieurgesellschaft mbH I Esbecker Straße 30, 59557 Lippstadt, +2941 15006-0

FACHPLANUNG BRANDSCHUTZ
hhpberlin Ingenieure für Brandschutz GmbH I Trompeterstraße 5, 01069 Dresden, +351 850 327 865

DATEINAME	GEZEICHNET	DATUM	GEPRÜFT	DATUM
24-11-ASS-LP5-FENSTER.vwx	CKRS	29.07.2026	-	-

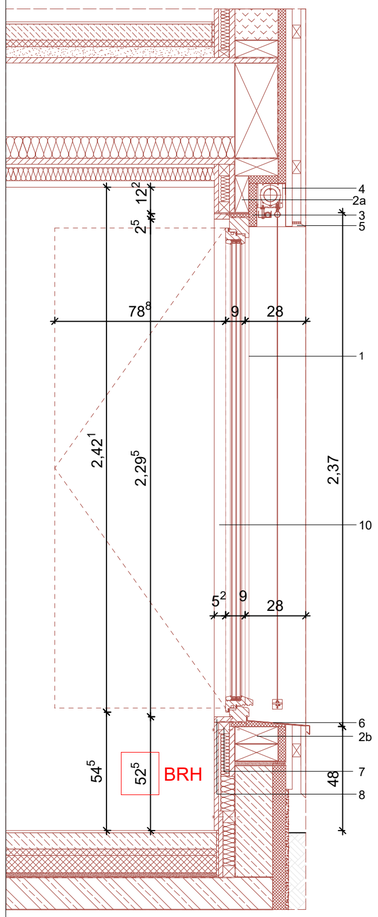

Schnitt Öffnungsflügel M 1:20

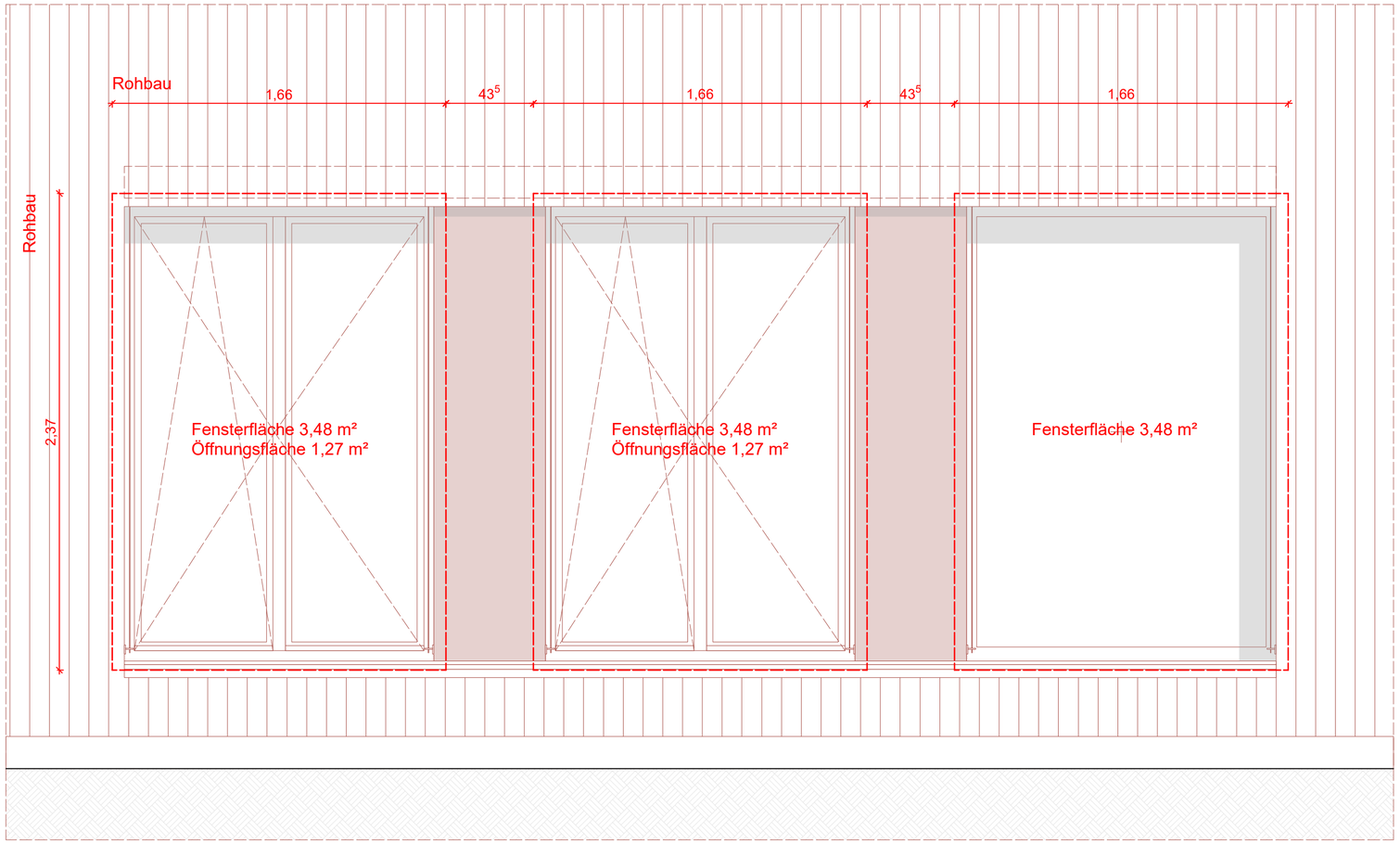

Ansicht M 1:20

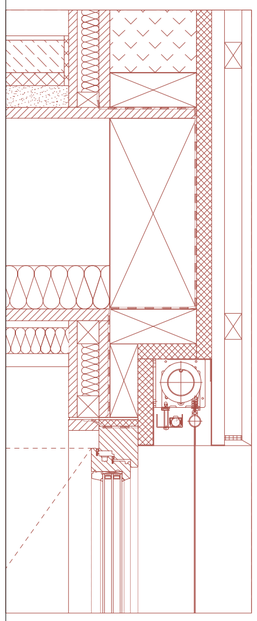

Anschlussdetail M 1:10

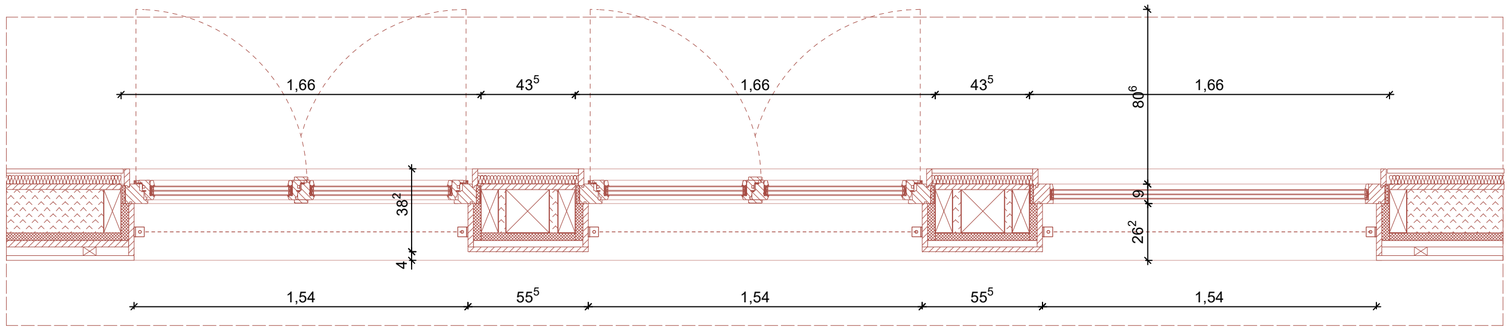

Grundriss M 1:20

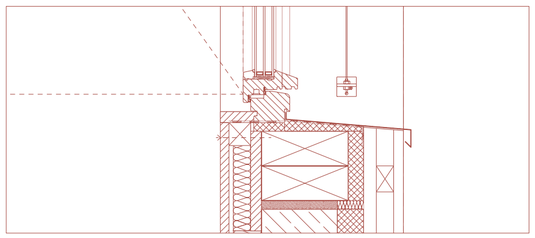

Anschlussdetail M 1:10

1. Holz Fenster, Stulpfenster
mit Öffnungsbegrenzer 90°
3-fach Verglasung, Innen VSG,
max. U-Wert = 0,95W/(m²K)
Gesamtenergiedurchlassgrad g ≤ 0,50
Luftdicht verklebt gem. dem Prinzip:
innen dichter als Außen,
Kipp-vor-Dreh Öffenbarkeit
Farbe nach Bemusterung Architekt

2a Konstruktionsholz, KVH, 78x170 mm

2b Konstruktionsholz, KVH, 60x200 mm

3 Rahmenüberdämmung Holzfaserdämmplatte 35 mm
Steico Universal dry

4 Außenliegender Sonnenschutz
Senkrecht-Markise Schacht z.B. Warema Größe S

5 Insektenschutzgitter,
Lüftungsquerschnitt von ca. 70%,
Materialstärke von ca. 0,7 mm,
Lochung ca. 1mm,
stabiles, flexibles Maschengitter

6 Fensterbank außen
Stahlblech ≥ 2 m, mit Tropfkante,
13 mm Abstand von VK Fassade,
Verankerung mind. alle 60 cm,
mind. 30 mm Überlappung an den Stößen

7 UK Vollholz innenliegende Fensterbank
Kantholz, 50x50 mm

8 Innenliegende Fensterbank Holz 25 mm
z.B. Fichte

9 Fensterleibung Massivholz 25 mm
z.B. Fichte

LEGENDE

Angaben zum Werkstoff:

- Stahlbeton (STB)
- Betonfertigteil (STB-FT)
- Wasserundurchlässiger Stahlbeton (WU-STB)
- Beton unbewehrt
- Dämmung hart
- Dämmung weich
- Holztafel
- Konstruktionsvollholz (KVH)
- Holzfaser o. Zellulose
- Mauerwerk (MW)

Linienarten:

- Änderungen zum letzten Planstand
- Kommentar
- Linie vor Schnittebene (oberhalb)
- Linie verdeckt
- Achse / Schnittlinie

Wesentliche Bauprodukte und Bauarten:

Außenwand: --

Innenwände: --

Decke:--

Bodenaufbau:

Dachdecke:--

Dachaufbau: --

Treppen: --

Treppenräume: --

Sonstige Abkürzungen:

KG = Kellergeschoss
TG = Tiefgarage
EG = Erdgeschoss
OG = Obergeschoss
SG = Staffelgeschoss
DA = Dachaufsicht

SH = Sporthalle
TH = Treppenhaus
VF = Verkehrsfläche

Angaben zum Brandschutz:

WÄNDE
BW Brandwand
wmB widerstandsfähig gg. mechanische Beanspruchung
fb feuerbeständig (REI90)
hfb hochfeuerhemmend (REI60)
fh feuerhemmend (REI30)
nb nichtbrennbar
sfl schwerentflammbar

TÜREN
dts dicht u. selbstschließend
vdts vollwandig, dicht und selbstschließend
rs rauchdicht und selbstschließend
T30 feuerhemmend (fh)
T60 hochfeuerhemmend (hfh)
T90 feuerbeständig (fb)
FSA mit Feststellanlage
FL mit Feststellanlage und Freilauffunktion

1.RW 1. Rettungsweg
RW 2. oder weiterer Rettungsweg
ALT Rettungsweg durch "Anleiterbare Stelle" mit "Tragbarer Leiter" der Feuerwehr + geeignetes Fenster
STr Ent **S**teigleitung **tr**ocken, **Ent**nahmestelle

*Klassifizierung nach DIN 4102 bzw. DIN 13501 bezüglich Raumabschluss; Klassifizierung der tragenden Bauteile siehe Brandschutznachweis

Angaben zu Höhen und Details:

OKFF EG +0,00m — Höhenordinate FF=Fertigfußboden Höhe ü. OKFF EG
OKRD 1.OG +3,10m — Höhenordinate FF=Fertigfußboden Höhe ü.OKFF EG
OKFF 1.OG +3,10m — Höhenordinate FF=Fertigfußboden Höhe ü.OKFF EG
UKRD EG +2,72m — Höhenordinate RD=Rohdecke Höhe ü.OKFF EG
UKFD EG +2,72m — Höhenordinate FD=Fertigdecke Höhe ü.OKFF EG
OK Oberkante
UK Unterkante
BRH: Brüstungshöhe in cm über OKFF
ABS: Absturzhöhe in cm über OKFF (Höhe Absturzsicherung)
Breite x Höhe — Die angegebenen Maße der Türen und Fenster entsprechen Rohbaumaß (wenn nicht anders angegeben)
Lichte Türbreite — Lichte Türbreite ≥ Rohbaumaß - 10cm
XX — Bewegungsfläche Barrierefreiheit ø XX cm
Öffnungsflügellinie (Fenster sind festverglast, wenn sie nicht durch eine Öffnungsflügellinie als offenbar gekennzeichnet sind)

Angaben zu TGA (Technische Gebäudeausrüstung):

Deckendurchbruch (DD)
Bodendurchbruch (BD)
Rohrauslässe / Leitungsauslässe
FW-Station UP — Frischwasserstation + Elektro-/ Medienverteiler

HK = Heizkörper; RW = Regenwasser; ELT = Elektrotechnik; HLS = Heizung, Lüftung, Sanitär

Sonstige Angaben:

StB 25 Stahlbetonwand mit 25 cm Dicke
MW 11,5 Mauerwerkswand mit 11,5 cm Dicke
TB 10 Trockbauwand mit 10,0 cm Dicke
ST 20/80 Stütze 24x24cm
UZ 20/80 Unterzug (bzw. Binder) Breite 20cm x Höhe 80cm gemessen bis UK Decke

00-L-01.1.1 Raumnummer:
Geschoss-Gebäudeteil-Raumgruppe-Typ-Nummer

N

Fenster EN01a gleich mit Öffnungsflügel beidseitig!

INDEXDATUM	INDEX	NAME	BESCHREIBUNG DER ÄNDERUNG
17.07.2026	02	jz	Anpassung Fensteraufteilung, Öffnungsflügel, Detaillierung
15.05.2026		jz	Anpassung Öffnungsflügel Entrauchung, BRH

LEISTUNGSPHASE_GEWERK_PROJEKT_PLANTYP_PLANNUMMER_INDEX_STATUS

ASS_5_A_FD_EN01_V_3

PLANINHALT: FD N EG Lernküche

W1	ROHBAUPHASE OHNE AUSSPARUNGEN	-	MASSSTAB 1:20
W2	ROHBAUPHASE MIT AUSSPARUNGEN	-	
W3	AUSBAUPHASE	-	
W4	MIETERAUSBAUPHASE	-	BLATTGRÖSSE DIN A2

ÜBERSICHT

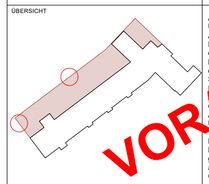

VORABZUG

Alle Maße sind am Bau zu prüfen! Unstimmigkeiten sind sofort mit dem Architekten bzw. der Bauleitung zu klären. Für Maß- und Massenfehler haftet das jeweilige Gewerk in ihrer Firma. Bei der Bauausführung sind die Angaben der Fachingenieure sowie die Angaben der Sonderfachleute zu berücksichtigen. Fehlende Angaben gelten nur mit Freigabevermerk des Architekten. Die Koordinierungspflicht des Unternehmers bleibt unberührt.

Der Entwurf ist geistiges Eigentum des Planverfassers und urheberrechtlich geschützt. Vervielfältigung und Weitergabe an Dritte erfolgt nur mit ausdrücklicher Genehmigung des Planverfassers.

OKFF EG = **85,58** ü. NHN gem. amtlicher Lageplan

PROJEKT

Albert-Schweitzer-Schule Oelde
Umbau und Erweiterung
Zur Axt 24, 59302 Oelde

OBJEKTPLANUNG
CKRS ARCHITEKTEN
Maria Clarke, Roland Kuhn, Daniel Reyndal, Susanne Storm
Schwetzer Str. 34a I 10435 Berlin Deutschland, + 49 (30) 301 048 410

AUFTRAGGEBERIN / BAUHERR
Stadt Oelde I Ratssiege 1, 59302 Oelde I Ansprechp. Herr Schröder, +49 2522 72 418

TRAGWERKSPLANUNG
Ing.-Büro Uwe Ostermann I Münsterstr. 50, 44534 Lünen, +49 230 630 613-0

LANDSCHAFTSARCHITEKTUR
morbach wermeyer Landschaftarchitekten PartGmbB I Am Drostengarten 1, 48336 Sassenberg, + 2583 940927

FACHPLANUNG TGA / BRANDSCHUTZ
Enertec Ingenieurgesellschaft mbH I Esbecker Straße 30, 59557 Lippstadt, +2941 15006-0

FACHPLANUNG BRANDSCHUTZ
hhpberlin Ingenieure für Brandschutz GmbH I Trompeterstraße 5, 01069 Dresden, +351 850 327 865

DATEINAME	GEZEICHNET	DATUM	GEPRÜFT	DATUM
24-11-ASS-LP5-FENSTER.vwx	CKRS	29.07.2026	-	-

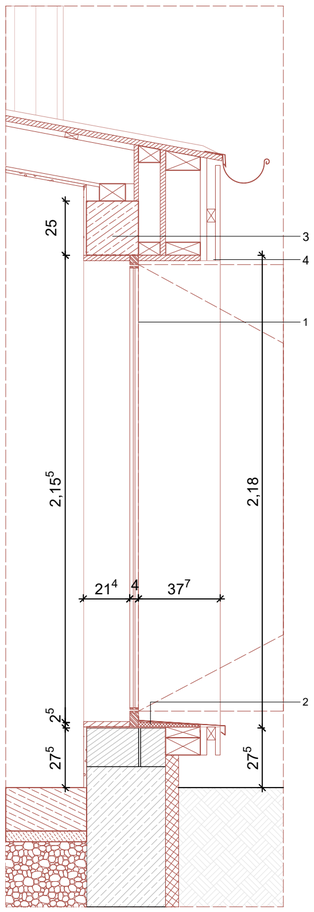

Schnitt M 1:20

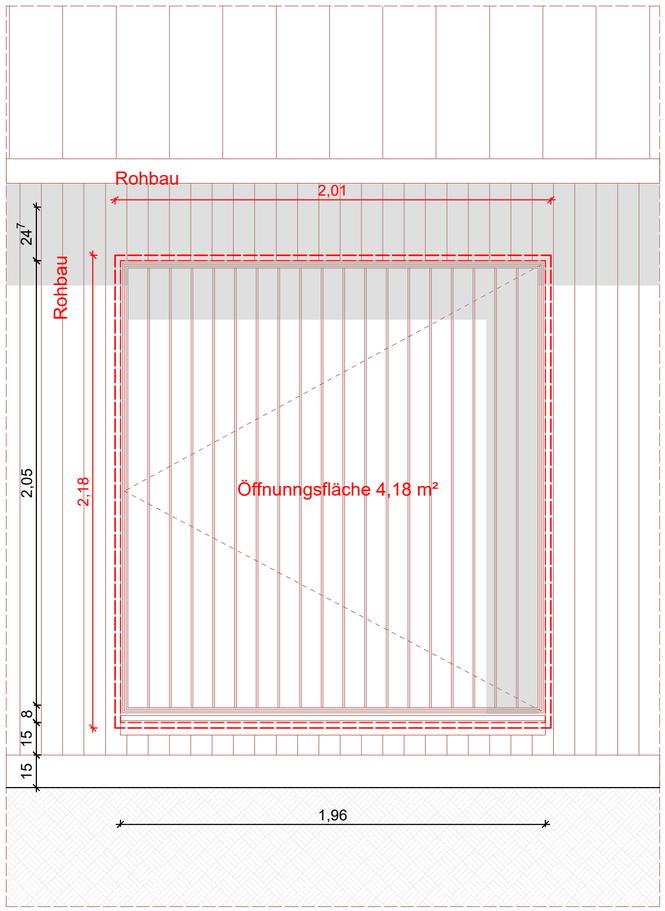

Ansicht M 1:20

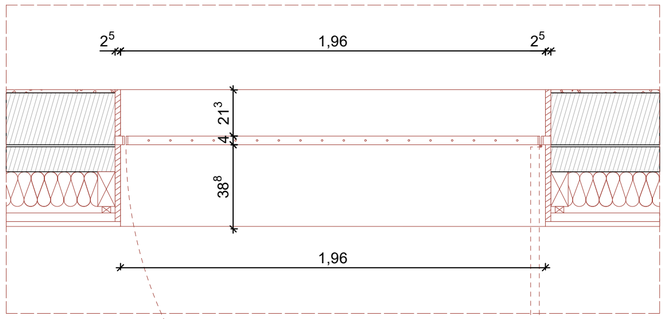

Grundriss M 1:20

1. Metallvergitterung öffenbar
   Blendrahmen Flachstahl geschweißt, 40x8 mm
   Flügelrahmen Flachstahl geschweißt, 40x8 mm,
   Dreh Öffenbarkeit Außen
   Vertikale Füllung: 12 mm Rundstahlstab
   Achsabstand Vertikalstäbe: 10 mm
   Oberfläche feuerverzinkt und pulverbeschichtet
   Farbe nach Bemusterung Architekt

2 Öffnungsleibung Holz 25mm umlaufend
   z.B. Fichte

3 Stb.-Rähm 240/250mm gem. Statik

4 Insektenschutzgitter,
   Lüftungsquerschnitt von ca. 70%,
   Materialstärke von ca. 0,7mm,
   Lochung ca. 1mm,
   stabiles, flexibles Maschengitter

5 Fensterbank außen
   Stahlblech ≥ 2mm, mit Tropfkante,
   13mm Abstand von VK Fassade,
   Verankerung mind. alle 60cm,
   mind. 30mm Überlappung an den Stößen

LEGENDE

Angaben zum Werkstoff:

- Stahlbeton (STB)
- Betonfertigteil (STB-FT)
- Wasserundurchlässiger Stahlbeton (WU-STB)
- Beton unbewehrt
- Dämmung hart
- Dämmung weich
- Holztafel
- Konstruktionsvollholz (KVH)
- Holzfaser o. Zellulose
- Mauerwerk (MW)

Linienarten:

- Änderungen zum letzten Planstand
- Kommentar
- Linie vor Schnittebene (oberhalb)
- Linie verdeckt
- Achse / Schnittlinie

Wesentliche Bauprodukte und Bauarten:

Außenwand: --

Innenwände: --

Decke:--

Bodenaufbau:

Dachdecke:--

Dachaufbau: --

Treppen: --

Treppenräume: --

Sonstige Abkürzungen:

KG = Kellergeschoss
TG = Tiefgarage
EG = Erdgeschoss
OG = Obergeschoss
SG = Staffelgeschoss
DA = Dachaufsicht

SH = Sporthalle
TH = Treppenhaus
VF = Verkehrsfläche

Angaben zum Brandschutz:

WÄNDE

BW	Brandwand
wmB	widerstandsfähig gg. mechanische Beanspruchung
fb	feuerbeständig (REI90)
hfh	hochfeuerhemmend (REI60)
fh	feuerhemmend (REI30)
nb	nichtbrennbar
sfl	schwerentflammbar

TÜREN

dts	dicht u. selbstschließend
vdts	vollwandig, dicht und selbstschließend
rs	rauchdicht und selbstschließend
T30	feuerhemmend (fh)
T60	hochfeuerhemmend (hfh)
T90	feuerbeständig (fb)
FSA	mit Feststellanlage
FL	mit Feststellanlage und Freilauffunktion
1.RW	1. Rettungsweg
RW	2. oder weiterer Rettungsweg
ALT	Rettungsweg durch "Anleiterbare Stelle" mit "Tragbarer Leiter" der Feuerwehr + geeignetes Fenster
STr Ent	**S**teigleitung **tr**ocken, **Ent**nahmestelle

*Klassifizierung nach DIN 4102 bzw. DIN 13501 bezüglich Raumabschluss; Klassifizierung der tragenden Bauteile siehe Brandschutznachweis

Angaben zu Höhen und Details:

OKFF EG +0,00m	Höhenordinate FF=Fertigfußboden Höhe ü. OKFF EG
OKRD 1.OG +3,10m	Höhenordinate FF=Fertigfußboden Höhe ü.OKFF EG
OKFF 1.OG +3,10m	Höhenordinate FF=Fertigfußboden Höhe ü.OKFF EG
UKRD EG +2,72m	Höhenordinate RD=Rohdecke Höhe ü.OKFF EG
UKFD EG +2,72m	Höhenordinate FD=Fertigdecke Höhe ü.OKFF EG
OK	Oberkante
UK	Unterkante
BRH:	Brüstungshöhe in cm über OKFF
ABS:	Absturzhöhe in cm über OKFF (Höhe Absturzsicherung)
Breite x Höhe	Die angegebenen Maße der Türen und Fenster entsprechen Rohbaumaß (wenn nicht anders angegeben:)
Lichte Türbreite	Lichte Türbreite ≥ Rohbaumaß - 10cm
XX	Bewegungsfläche Barrierefreiheit ø XX cm
	Öffnungsflügellinie (Fenster sind festverglast, wenn sie nicht durch eine Öffnungsflügellinie als offenbar gekennzeichnet sind)

Angaben zu TGA (Technische Gebäudeausrüstung):

	Deckendurchbruch (DD) Bodendurchbruch (BD)
	Rohrauslässe / Leitungsauslässe
FW-Station UP	Frischwasserstation + Elektro-/ Medienverteiler

HK = Heizkörper; RW = Regenwasser; ELT = Elektrotechnik;
HLS = Heizung, Lüftung, Sanitär

Sonstige Angaben:

StB 25	Stahlbetonwand mit 25 cm Dicke
MW 11,5	Mauerwerkswand mit 11,5 cm Dicke
TB 10	Trockbauwand mit 10,0 cm Dicke
ST 20/80	Stütze 24x24cm
UZ 20/80	Unterzug (bzw. Binder) Breite 20cm x Höhe 80cm gemessen bis UK Decke
00-L-01.1.1	Raumnummer: Geschoss-Gebäudeteil-Raumgruppe-Typ-Nummer

N

INDEXDATUM	INDEX	NAME	BESCHREIBUNG DER ÄNDERUNG
17.07.2026	02	jz	Anpassung Fensteraufteilung, Öffnungsflügel, Detaillierung
15.05.2026		jz	Anpassung Öffnungsflügel Entrauchung, BRH

LEISTUNGSPHASE_GEWERK_PROJEKT_PLANTYP_PLANNUMMER_INDEX_STATUS

ASS_5_A_FD_EB05_V_3

PLANINHALT

FD B EG WC-Anbau
Fassadenöffnung

W1	ROHBAUPHASE OHNE AUSSPARUNGEN	-	MASSSTAB 1:20
W2	ROHBAUPHASE MIT AUSSPARUNGEN	-	
W3	AUSBAUPHASE	-	
W4	MIETERAUSBAUPHASE	-	BLATTGRÖSSE DIN A2

ÜBERSICHT

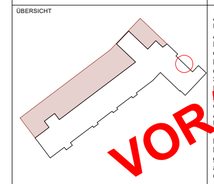

VORABZUG

Alle Maße sind am Bau zu prüfen!
Unstimmigkeiten sind sofort mit dem Architekten bzw. der Bauleitung zu klären!
Für Maß- und Massenfehler haftet allein das jeweilige Gewerk/Firma.
Bei der Bauausführung sind die Anforderungen der Fachingenieure sowie die Angaben der Sonderfachleute zu beachten.
Fremdmaßnahmen und -Änderungen gelten nur mit schriftlicher Genehmigungsvermerk des Architekten. Die Koordinierungspflicht des Unternehmers bleibt unberührt.

Der Entwurf ist geistiges Eigentum des Planverfassers und urheberrechtlich geschützt. Vervielfältigung und Weitergabe an Dritte erfolgt nur mit ausdrücklicher Genehmigung des Planverfassers.

OKFF EG = **85,58** ü. NHN gem. amtlicher Lageplan

PROJEKT

Albert-Schweitzer-Schule Oelde
Umbau und Erweiterung
Zur Axt 24, 59302 Oelde

OBJEKTPLANUNG
CKRS ARCHITEKTEN
Maria Clarke, Roland Kuhn, Daniel Reynolds, Susanne Stamm
Schwetzer Str. 34a I 10435 Berlin Deutschland, +49 (30) 301 048 410

AUFTRAGGEBERIN / BAUHERR
Stadt Oelde I Ratssiege 1, 59302 Oelde I Ansprechp. Herr Schröder, +49 2522 72 418

TRAGWERKSPLANUNG
Ing.-Büro Uwe Ostermann I Münsterstr. 50, 44534 Lünen, +49 230 630 613-0

LANDSCHAFTSARCHITEKTUR
morbach wermeyer Landschaftarchitekten PartGmbB I Am Drostengarten 1, 48336 Sassenberg, +2583 940927

FACHPLANUNG TGA / BRANDSCHUTZ
Enertec Ingenieurgesellschaft mbH I Esbecker Straße 30, 59557 Lippstadtt, +2941 15006-0

FACHPLANUNG BRANDSCHUTZ
hhpberlin Ingenieure für Brandschutz GmbH I Trompeterstraße 5, 01069 Dresden, +351 850 327 865

DATEINAME	GEZEICHNET	DATUM	GEPRÜFT	DATUM
24-11-ASS-LP5-FENSTER.vwx	CKRS	29.07.2026	-	-

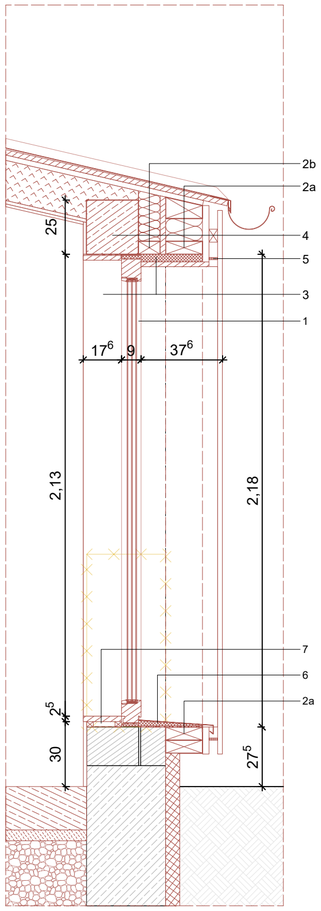

Schnitt M 1:20

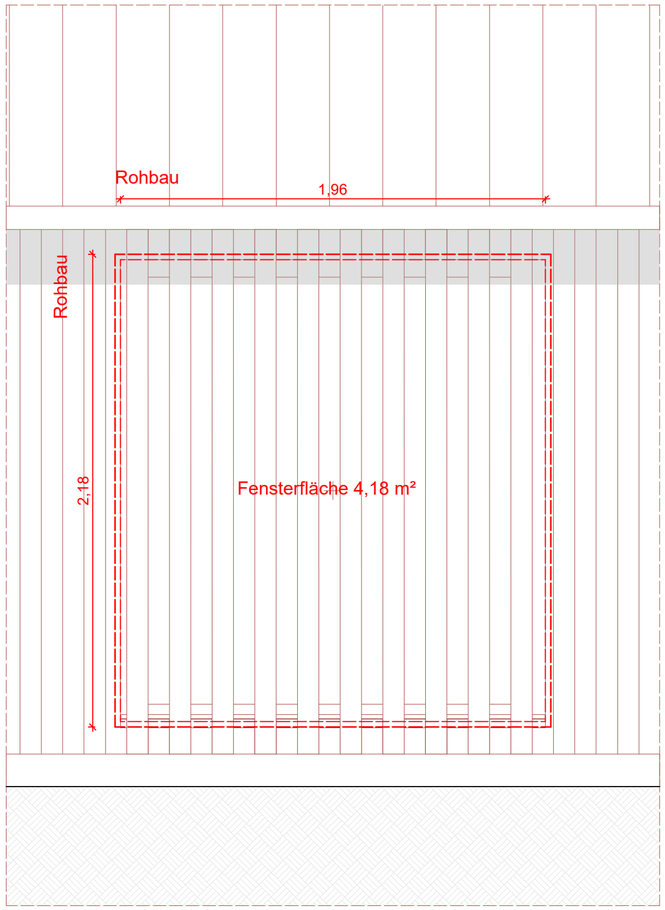

Ansicht M 1:20

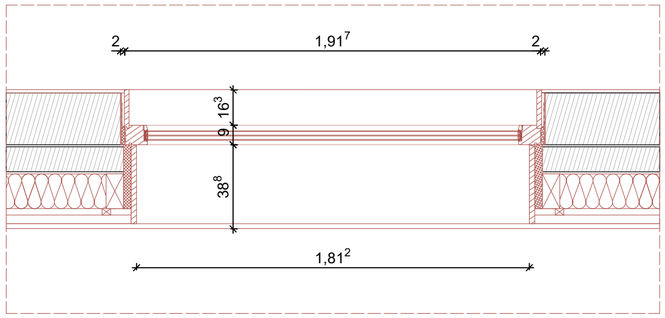

Grundriss M 1:20

1. Holz Fenster
Festverglasung
3-fach Verglasung SSG,
max. U-Wert = 0,95W/(m²K)
Gesamtenergiedurchlassgrad g ≤ 0,50
Luftdicht verklebt gem. dem Prinzip:
innen dichter als Außen,
Farbe nach Bemusterung Architekt

2a Konstruktionsholz, KVH, 80x160mm

2b Konstruktionsholz, KVH, 80x100mm

3 Fensterleibung Massivolz 25mm
z.B. Fichte

4 Stb.-Rähm 240/250mm gem. Statik

5 IInsektenschutzgitter,
Lüftungsquerschnitt von ca. 70%,
Materialstärke von ca. 0,7mm,
Lochung ca. 1mm,
stabiles, flexibles Maschengitter

6 Außenliegende Fensterbank Massivholz
(z.B. Fichte) 25mm

7 Innenliegende Fensterbank Massivholz
(z.B. Fichte) 25mm

LEGENDE

Angaben zum Werkstoff:

- Stahlbeton (STB)
- Betonfertigteil (STB-FT)
- Wasserundurchlässiger Stahlbeton (WU-STB)
- Beton unbewehrt
- Dämmung hart
- Dämmung weich
- Holztafel
- Konstruktionsvollholz (KVH)
- Holzfaser o. Zellulose
- Mauerwerk (MW)

Linienarten:

- Änderungen zum letzten Planstand
- Kommentar
- Linie vor Schnittebene (oberhalb)
- Linie verdeckt
- Achse / Schnittlinie

Wesentliche Bauprodukte und Bauarten:

Außenwand: --

Innenwände: --

Decke:--

Bodenaufbau:

Dachdecke:--

Dachaufbau: --

Treppen: --

Treppenräume: --

Sonstige Abkürzungen:

KG = Kellergeschoss
TG = Tiefgarage
EG = Erdgeschoss
OG = Obergeschoss
SG = Staffelgeschoss
DA = Dachaufsicht

SH = Sporthalle
TH = Treppenhaus
VF = Verkehrsfläche

Angaben zum Brandschutz:

WÄNDE
BW Brandwand
wmB widerstandsfähig gg. mechanische Beanspruchung
fb feuerbeständig (REI90)
hfb hochfeuerhemmend (REI60)
fh feuerhemmend (REI30)
nb nichtbrennbar
sfl schwerentflammbar

TÜREN
dts dicht u. selbstschließend
vdts vollwandig, dicht und selbstschließend
rs rauchdicht und selbstschließend
T30 feuerhemmend (fh)
T60 hochfeuerhemmend (hfh)
T90 feuerbeständig (fb)
FSA mit Feststellanlage
FL mit Feststellanlage und Freilauffunktion

1.RW 1. Rettungsweg
RW 2. oder weiterer Rettungsweg
ALT Rettungsweg durch "Anleiterbare Stelle" mit "Tragbarer Leiter" der Feuerwehr + geeignetes Fenster
STr Ent **S**teigleitung **tr**ocken, **Ent**nahmestelle

*Klassifizierung nach DIN 4102 bzw. DIN 13501 bezüglich Raumabschluss; Klassifizierung der tragenden Bauteile siehe Brandschutznachweis

Angaben zu Höhen und Details:

OKFF EG +0,00m	Höhenordinate FF=Fertigfußboden Höhe ü. OKFF EG
OKRD 1.OG +3,10m	Höhenordinate FF=Fertigfußboden Höhe ü.OKFF EG
OKFF 1.OG +3,10m	Höhenordinate FF=Fertigfußboden Höhe ü.OKFF EG
UKRD EG +2,72m	Höhenordinate RD=Rohdecke Höhe ü.OKFF EG
UKFD EG +2,72m	Höhenordinate FD=Fertigdecke Höhe ü.OKFF EG
OK	Oberkante
UK	Unterkante
BRH:	Brüstungshöhe in cm über OKFF
ABS:	Absturzhöhe in cm über OKFF (Höhe Absturzsicherung)
Breite x Höhe	Die angegebenen Maße der Türen und Fenster entsprechen Rohbaumaß (wenn nicht anders angegeben:)
Lichte Türbreite	Lichte Türbreite ≥ Rohbaumaß - 10cm
XX	Bewegungsfläche Barrierefreiheit ø XX cm
	Öffnungsflügellinie (Fenster sind festverglast, wenn sie nicht durch eine Öffnungsflügellinie als offenbar gekennzeichnet sind)

Angaben zu TGA (Technische Gebäudeausrüstung):

- Deckendurchbruch (DD)
- Bodendurchbruch (BD)
- Rohrauslässe / Leitungsauslässe
- FW-Station UP — Frischwasserstation + Elektro- / Medienverteiler

HK = Heizkörper; RW = Regenwasser; ELT = Elektrotechnik;
HLS = Heizung, Lüftung, Sanitär

Sonstige Angaben:

StB 25	Stahlbetonwand mit 25 cm Dicke
MW 11,5	Mauerwerkswand mit 11,5 cm Dicke
TB 10	Trockbauwand mit 10,0 cm Dicke
ST 20/80	Stütze 24x24cm
UZ 20/80	Unterzug (bzw. Binder) Breite 20cm x Höhe 80cm gemessen bis UK Decke
00-L-01.1.1	Raumnummer: Geschoss-Gebäudeteil-Raumgruppe-Typ-Nummer

N

INDEXDATUM	INDEX	NAME	BESCHREIBUNG DER ÄNDERUNG
17.07.2026	02	jz	Anpassung Fensteraufteilung, Öffnungsflügel, Detaillierung
15.05.2026		jz	Anpassung Öffnungsflügel Entrauchung, BRH

LEISTUNGSPHASE_GEWERK_PROJEKT_PLANTYP_PLANNUMMER_INDEX_STATUS

ASS_5_A_FD_EB04_V_3

PLANINHALT
FD B EG WC-Anbau

W1	ROHBAUPHASE OHNE AUSSPARUNGEN	-	MASSSTAB 1:20
W2	ROHBAUPHASE MIT AUSSPARUNGEN	-	
W3	AUSBAUPHASE	-	
W4	MIETERAUSBAUPHASE	-	BLATTGRÖSSE DIN A2

ÜBERSICHT

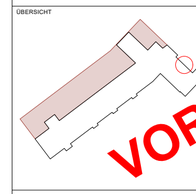

Alle Maße sind am Bau zu prüfen! Unstimmigkeiten sind sofort mit den Architekten bzw. der Bauleitung zu klären. Für Maß- und Massenfehler haftet allein das jeweilige Gewerk/Unternehmen. Bei der Bauausführung sind die Anordnungen der Fachingenieure sowie Auflagen der Sonderbauverordnung zu beachten. Firmenzeichnungen gelten nur mit Freigabevermerk des Architekten. Die Koordinierungspflicht des Unternehmers bleibt unberührt.

Der Entwurf ist geistiges Eigentum des Planverfassers und urheberrechtlich geschützt. Vervielfältigung und Weitergabe an Dritte erfolgt nur mit ausdrücklicher Genehmigung des Planverfassers.

VORABZUG

OKFF EG = **85,58** ü. NHN gem. amtlicher Lageplan

PROJEKT

Albert-Schweitzer-Schule Oelde
Umbau und Erweiterung
Zur Axt 24, 59302 Oelde

OBJEKTPLANUNG
CKRS ARCHITEKTEN
Maria Clarke , Roland Kuhn , Daniel Rozynski , Susanne Sturm
Schwetzler Str. 34a I 10435 Berlin Deutschland, + 49 (30) 301 048 410

AUFTRAGGEBERIN / BAUHERR
Stadt Oelde I Ratssiege 1, 59302 Oelde I Ansprechp. Herr Schröder, +49 2522 72 418

TRAGWERKSPLANUNG
Ing.-Büro Uwe Ostermann I Münsterstr. 50, 44534 Lünen, +49 230 630 613-0

LANDSCHAFTSARCHITEKTUR
morbach wermeyer Landschaftarchitekten PartGmbB I Am Drostengarten 1, 48336 Sassenberg, + 2583 940927

FACHPLANUNG TGA / BRANDSCHUTZ
Enertec Ingenieurgesellschaft mbH I Esbecker Straße 30, 59557 Lippstadtt, +2941 15006-0

FACHPLANUNG BRANDSCHUTZ
hhpberlin Ingenieure für Brandschutz GmbH I Trompeterstraße 5, 01069 Dresden, +351 850 327 865

DATENNAME	GEZEICHNET	DATUM	GEPRÜFT	DATUM
24-11-ASS-LP5-FENSTER.wxx	CKRS	29.07.2026	-	-

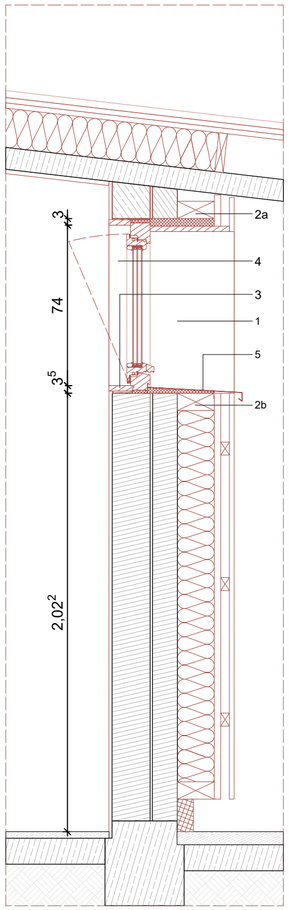

Schnitt M 1:20

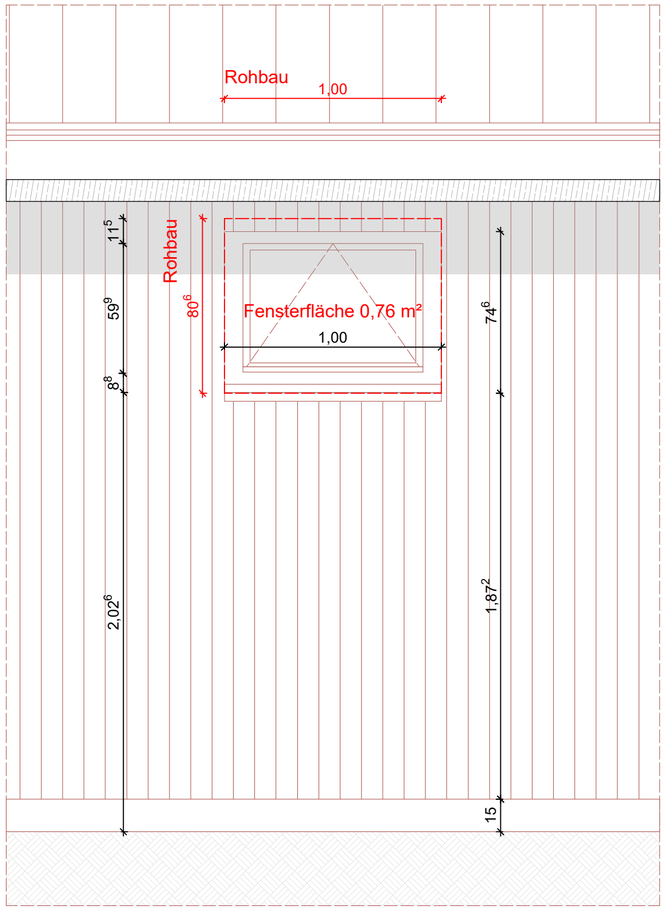

Ansicht M 1:20

1. Holz Fenster
mit Öffnungsbegrenzer 45°
3-fach Verglasung SSG,
max. U-Wert = 0,95W/(m²K)
Gesamtenergiedurchlassgrad g ≤ 0,50
Luftdicht verklebt gem. dem Prinzip:
innen dichter als Außen,
Kipp-Öffenbarkeit
Farbe nach Bemusterung Architekt

2a + b Konstruktionsholz, KVH, 80x160mm

3 Innenliegende Fensterbank Holz 25mm
z.B. Fichte

4 Fensterleibung Massivholz 25mm
z.B. Fichte

5 Fensterbank außen
Stahlblech ≥ 2mm, mit Tropfkante,
13mm Abstand von VK Fassade,
Verankerung mind. alle 60cm,
mind. 30mm Überlappung an den Stößen

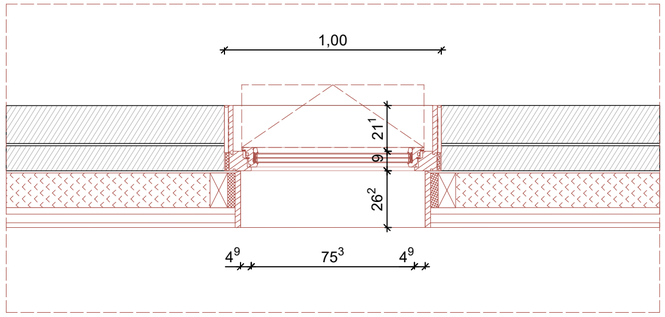

Grundriss M 1:20

LEGENDE

Angaben zum Werkstoff:

- Stahlbeton (STB)
- Betonfertigteil (STB-FT)
- Wasserundurchlässiger Stahlbeton (WU-STB)
- Beton unbewehrt
- Dämmung hart
- Dämmung weich
- Holztafel
- Konstruktionsvollholz (KVH)
- Holzfaser o. Zellulose
- Mauerwerk (MW)

Linienarten:

- Änderungen zum letzten Planstand
- Kommentar
- Linie vor Schnittebene (oberhalb)
- Linie verdeckt
- Achse / Schnittlinie

Wesentliche Bauprodukte und Bauarten:

Außenwand: --

Innenwände: --

Decke:--

Bodenaufbau:

Dachdecke:--

Dachaufbau: --

Treppen: --

Treppenräume: --

Sonstige Abkürzungen:

KG = Kellergeschoss
TG = Tiefgarage
EG = Erdgeschoss
OG = Obergeschoss
SG = Staffelgeschoss
DA = Dachaufsicht

SH = Sporthalle
TH = Treppenhaus
VF = Verkehrsfläche

Angaben zum Brandschutz:

WÄNDE

BW	Brandwand
wmB	widerstandsfähig gg. mechanische Beanspruchung
fb	feuerbeständig (REI90)
hfh	hochfeuerhemmend (REI60)
fh	feuerhemmend (REI30)
nb	nichtbrennbar
sfl	schwerentflammbar

TÜREN

dts	dicht u. selbstschließend
vdts	vollwandig, dicht und selbstschließend
rs	rauchdicht und selbstschließend
T30	feuerhemmend (fh)
T60	hochfeuerhemmend (hfh)
T90	feuerbeständig (fb)
FSA	mit Feststellanlage
FL	mit Feststellanlage und Freilauffunktion
1.RW	1. Rettungsweg
RW	2. oder weiterer Rettungsweg
ALT	Rettungsweg durch "Anleiterbare Stelle" mit "Tragbarer Leiter" der Feuerwehr + geeignetes Fenster
STr Ent	**S**teigeltung **t**rocken, **Ent**nahmestelle

*Klassifizierung nach DIN 4102 bzw. DIN 13501 bezüglich Raumabschluss; Klassifizierung der tragenden Bauteile siehe Brandschutznachweis

Angaben zu Höhen und Details:

OKFF EG +0,00m	Höhenordinate FF=Fertigfußboden Höhe ü. OKFF EG
OKRD 1.OG +3,10m	Höhenordinate FF=Fertigfußboden Höhe ü.OKFF EG
OKFF 1.OG +3,10m	Höhenordinate FF=Fertigfußboden Höhe ü.OKFF EG
UKRD EG +2,72m	Höhenordinate RD=Rohdecke Höhe ü.OKFF EG
UKFD EG +2,72m	Höhenordinate FD=Fertigdecke Höhe ü.OKFF EG
OK	Oberkante
UK	Unterkante
BRH:	Brüstungshöhe in cm über OKFF
ABS:	Absturzhöhe in cm über OKFF (Höhe Absturzsicherung)
Breite x Höhe	Die angegebenen Maße der Türen und Fenster entsprechen Rohbaumaß (wenn nicht anders angegeben:)
Lichte Türbreite	Lichte Türbreite z Rohbaumaß - 10cm
XX	Bewegungsfläche Barrierefreiheit ø XX cm
	Öffnungsflügellinie (Fenster sind festverglast, wenn sie nicht durch eine Öffnungsflügellinie als offenbar gekennzeichnet sind)

Angaben zu TGA (Technische Gebäudeausrüstung):

- Deckendurchbruch (DD)
- Bodendurchbruch (BD)
- Rohrauslässe / Leitungsauslässe
- FW-Station UP — Frischwasserstation + Elektro-/ Medienverteiler

HK = Heizkörper; RW = Regenwasser; ELT = Elektrotechnik; HLS = Heizung, Lüftung, Sanitär

Sonstige Angaben:

StB 25	Stahlbetonwand mit 25 cm Dicke
MW 11,5	Mauerwerkswand mit 11,5 cm Dicke
TB 10	Trockbauwand mit 10,0 cm Dicke
ST 20/80	Stütze 24x24cm
UZ 20/80	Unterzug (bzw. Binder) Breite 20cm x Höhe 80cm gemessen bis UK Decke
00-L-01.1.1	Raumnummer: Geschoss-Gebäudeteil-Raumgruppe-Typ-Nummer

N

INDEXDATUM	INDEX	NAME	BESCHREIBUNG DER ÄNDERUNG
17.07.2026	02	jz	Anpassung Fensteraufteilung, Öffnungsflügel, Detaillierung
15.05.2026		jz	Anpassung Öffnungsflügel Entrauchung, BRH

LEISTUNGSPHASE_GEWERK_PROJEKT_PLANTYP_PLANNUMMER_INDEX_STATUS

ASS_5_A_FD_EB03_V_3

PLANINHALT

FD B EG WC-Anbau

W1	ROHBAUPHASE OHNE AUSSPARUNGEN	-	MASSSTAB 1:20
W2	ROHBAUPHASE MIT AUSSPARUNGEN	-	
W3	AUSBAUPHASE	-	
W4	MIETERAUSBAUPHASE	-	BLATTGRÖSSE DIN A2

ÜBERSICHT

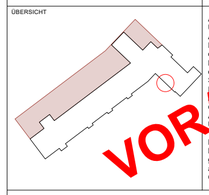

Alle Maße sind am Bau zu prüfen! Unstimmigkeiten sind sofort mit den Architekten bzw. der Bauleitung zu klären. Für Maß- und Massenfehler haftet allein das jeweilige Gewerk. Ihre Firma. Bei der Bauausführung sind die Anordnungen der Fachingenieure sowie Auflagen der Sonderbauämter zu beachten. Firmen-Ausführungsplanungen gelten nur mit dem Freigabevermerk des Architekten. Die Koordinierungspflicht des Unternehmers bleibt unberührt.

Der Entwurf ist geistiges Eigentum des Planverfassers und urheberrechtlich geschützt. Vervielfältigung und Weitergabe an Dritte erfolgt nur mit ausdrücklicher Genehmigung des Planverfassers.

VORABZUG

OKFF EG = **85,58** ü. NHN gem. amtlicher Lageplan

PROJEKT

Albert-Schweitzer-Schule Oelde
Umbau und Erweiterung

Zur Axt 24, 59302 Oelde

OBJEKTPLANUNG
CKRS ARCHITEKTEN
Maria Clara e. | Hanno Kuhn | Daniel Rozynek | Susanne Sturm
Schwetzer Str. 34a I 10435 Berlin Deutschland, +49 (30) 301 048 410

AUFTRAGGEBERIN / BAUHERR
Stadt Oelde I Ratssiege 1, 59302 Oelde I Ansprechp. Herr Schröder, +49 2522 72 418

TRAGWERKSPLANUNG
Ing.-Büro Uwe Ostermann I Münsterstr. 50, 44534 Lünen, +49 230 630 613-0

LANDSCHAFTSARCHITEKTUR
morbach wermeyer Landschaftarchitekten PartGmbB I Am Drostengarten 1, 48336 Sassenberg, +2583 940927

FACHPLANUNG TGA / BRANDSCHUTZ
Enertec Ingenieurgesellschaft mbH I Esbecker Straße 30, 59557 Lippstadtt, +2941 15006-0

FACHPLANUNG BRANDSCHUTZ
hhpberlin Ingenieure für Brandschutz GmbH I Trompeterstraße 5, 01069 Dresden, +351 850 327 865

DATEINAME	GEZEICHNET	DATUM	GEPRÜFT	DATUM
24-11-ASS-LP5-FENSTER.wxx	CKRS	29.07.2026	-	-

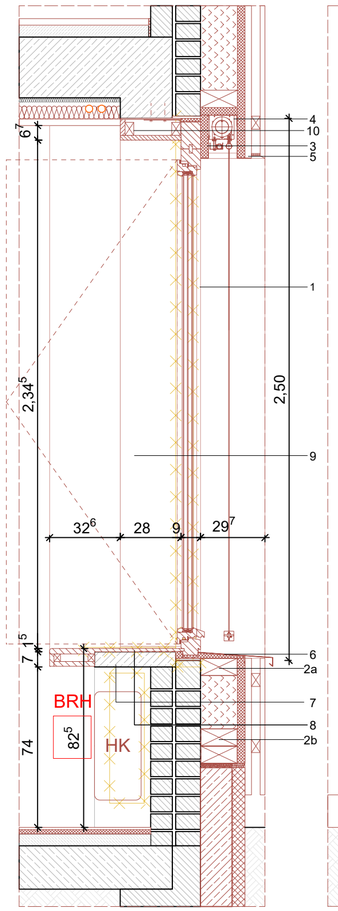

Schnitt Öffnungsflügel M 1:20

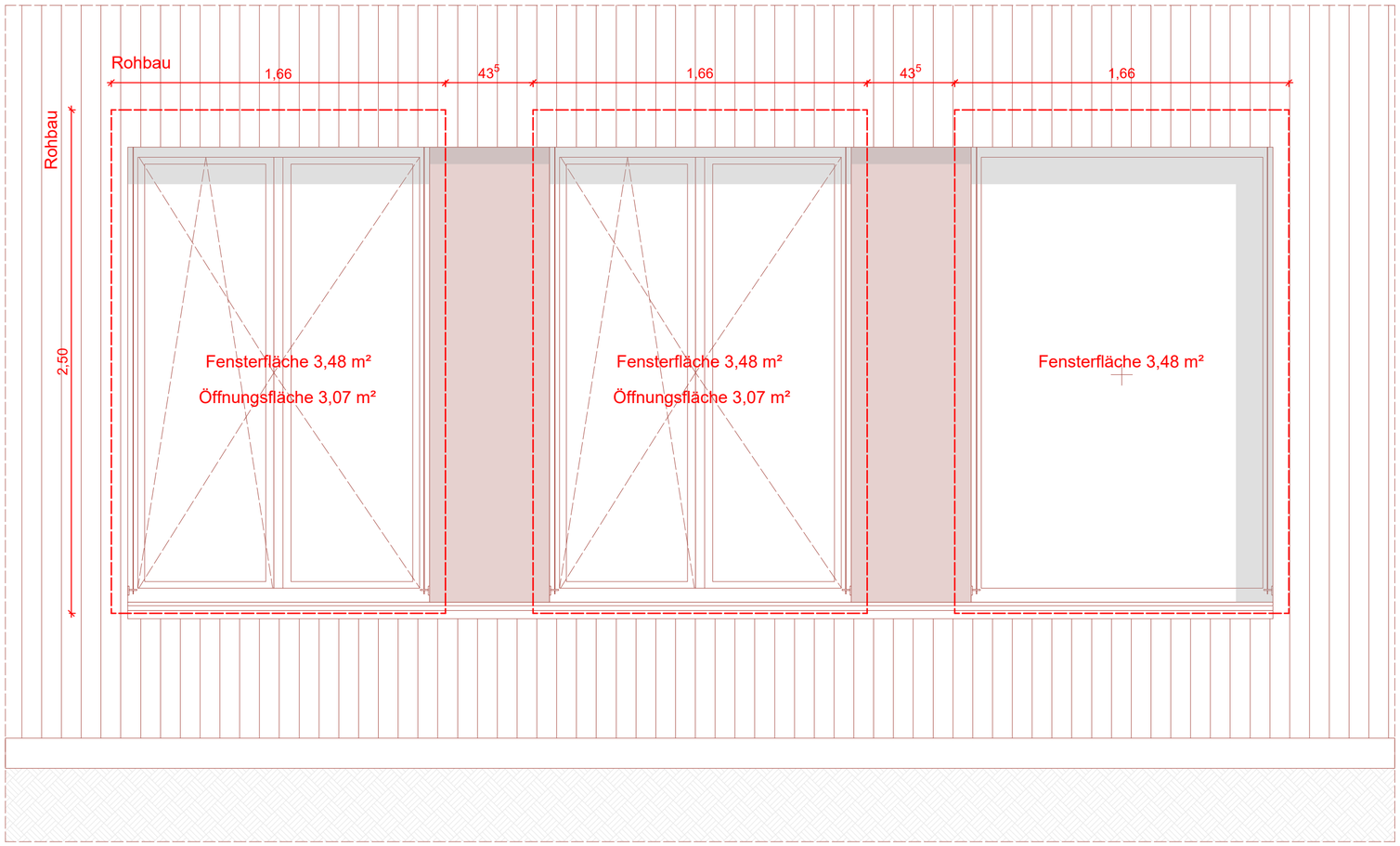

Ansicht Nord M 1:20

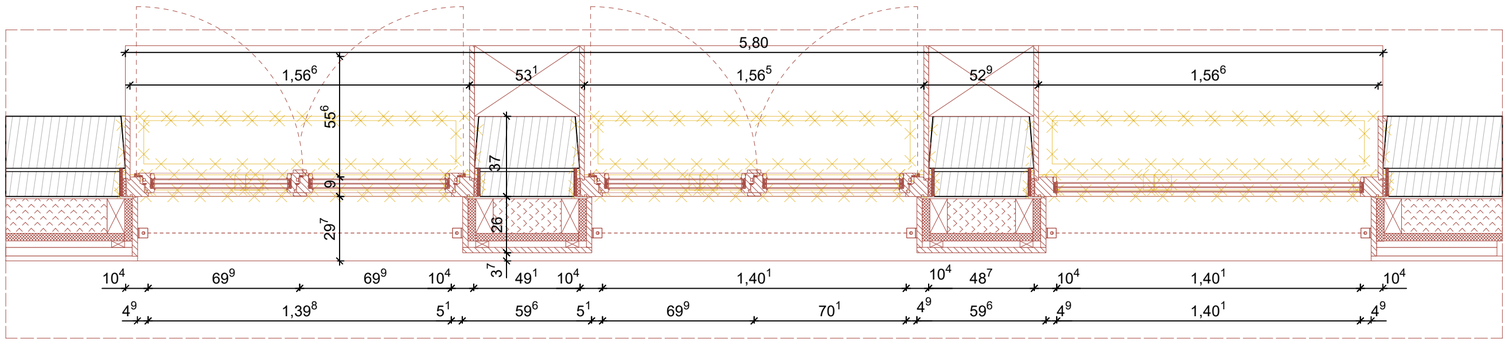

Grundriss M 1:20

1. Holz Fenster
mit Öffnungsbegrenzer 90°
3-fach Verglasung SSG,
max. U-Wert = 0,95W/(m²K)
Gesamtenergiedurchlassgrad g ≤ 0,50
Luftdicht verklebt gem. dem Prinzip:
innen dichter als Außen,
Kipp-vor-Dreh Öffenbarkeit
Farbe nach Bemusterung Architekt

2a Konstruktionsholz, KVH, 60x160mm

2b Schwellenholz auf Mörtelbett, KVH, 100x160m

3 Rahmenüberdämmung Holzfaserdämmplatte 35mm
Steico Universal

4 Außenliegender Sonnenschutz
Senkrecht-Markise Schacht z.B. Warema Größe S

5 IInsektenschutzgitter,
Lüftungsquerschnitt von ca. 70%,
Materialstärke von ca. 0,7mm,
Lochung ca. 1mm,
stabiles, flexibles Maschengitter

6 Fensterbank außen
Stahlblech ≥ 2mm, mit Tropfkante,
13mm Abstand von VK Fassade,
Verankerung mind. alle 60cm,
mind. 30mm Überlappung an den Stößen

7 UK innenliegende Fensterbank Beton – Bestand 70mm

8 Innenliegende Fensterbank Holz 20mm
z.B. Fichte

9 Fensterleibung Massivholz 25mm
z.B. Fichte

10 Sturz Massivholz Abkofferung

LEGENDE

Angaben zum Werkstoff:

- Stahlbeton (STB)
- Betonfertigteil (STB-FT)
- Wasserundurchlässiger Stahlbeton (WU-STB)
- Beton unbewehrt
- Dämmung hart
- Dämmung weich
- Holztafel
- Konstruktionsvollholz (KVH)
- Holzfaser o. Zellulose
- Mauerwerk (MW)

Linienarten:

- Änderungen zum letzten Planstand
- Kommentar
- Linie vor Schnittebene (oberhalb)
- Linie verdeckt
- Achse / Schnittlinie

Wesentliche Bauprodukte und Bauarten:

Außenwand: --

Innenwände: --

Decke:--

Bodenaufbau:

Dachdecke:--

Dachaufbau: --

Treppen: --

Treppenräume: --

Sonstige Abkürzungen:

KG = Kellergeschoss
TG = Tiefgarage
EG = Erdgeschoss
OG = Obergeschoss
SG = Staffelgeschoss
DA = Dachaufsicht

SH = Sporthalle
TH = Treppenhaus
VF = Verkehrsfläche

Angaben zum Brandschutz:

WÄNDE

BW	Brandwand
wmB	widerstandsfähig gg. mechanische Beanspruchung
fb	feuerbeständig (REI90)
hfb	hochfeuerhemmend (REI60)
fh	feuerhemmend (REI30)
nb	nichtbrennbar
sfl	schwerentflammbar

TÜREN

dts	dicht u. selbstschließend
vdts	vollwandig, dicht und selbstschließend
rs	rauchdicht und selbstschließend
T30	feuerhemmend (fh)
T60	hochfeuerhemmend (hfh)
T90	feuerbeständig (fb)
FSA	mit Feststellanlage
FL	mit Feststellanlage und Freilauffunktion

1.RW	1. Rettungsweg
RW	2. oder weiterer Rettungsweg
ALT	Rettungsweg durch "Anleiterbare Stelle" mit "Tragbarer Leiter" der Feuerwehr + geeignetes Fenster
STr Ent	**S**teigleitung trocken, **Ent**nahmestelle

*Klassifizierung nach DIN 4102 bzw. DIN 13501 bezüglich Raumabschluss; Klassifizierung der tragenden Bauteile siehe Brandschutznachweis

Angaben zu Höhen und Details:

OKFF EG +0,00m	Höhenordinate FF=Fertigfußboden Höhe ü. OKFF EG
OKRD 1.OG +3,10m	Höhenordinate FF=Fertigfußboden Höhe ü.OKFF EG
OKFF 1.OG +3,10m	Höhenordinate FF=Fertigfußboden Höhe ü.OKFF EG
UKRD EG +2,72m	Höhenordinate RD=Rohdecke Höhe ü.OKFF EG
UKFD EG +2,72m	Höhenordinate FD=Fertigdecke Höhe ü.OKFF EG
OK	Oberkante
UK	Unterkante
BRH:	Brüstungshöhe in cm über OKFF
ABS:	Absturzhöhe in cm über OKFF (Höhe Absturzsicherung)
Breite x Höhe	Die angegebenen Maße der Türen und Fenster entsprechen Rohbaumaß (wenn nicht anders angegeben:)
Lichte Türbreite	Lichte Türbreite ≥ Rohbaumaß - 10cm
XX	Bewegungsfläche Barrierefreiheit ø XX cm
	Öffnungsflügellinie (Fenster sind festverglast, wenn sie nicht durch eine Öffnungsflügellinie als offenbar gekennzeichnet sind)

Angaben zu TGA (Technische Gebäudeausrüstung):

	Deckendurchbruch (DD) Bodendurchbruch (BD)
	Rohrauslässe / Leitungsauslässe
FW-Station UP	Frischwasserstation + Elektro- / Medienverteiler

HK = Heizkörper; RW = Regenwasser; ELT = Elektrotechnik;
HLS = Heizung, Lüftung, Sanitär

Sonstige Angaben:

StB 25	Stahlbetonwand mit 25 cm Dicke
MW 11,5	Mauerwerkswand mit 11,5 cm Dicke
TB 10	Trockbauwand mit 10,0 cm Dicke
ST 20/80	Stütze 24x24cm
UZ 20/80	Unterzug (bzw. Binder) Breite 20cm x Höhe 80cm gemessen bis UK Decke
00-L-01.1.1	Raumnummer: Geschoss-Gebäudeteil-Raumgruppe-Typ-Nummer

N

INDEXDATUM	INDEX	NAME	BESCHREIBUNG DER ÄNDERUNG
17.07.2026	02	jz	Anpassung Fensteraufteilung, Öffnungsflügel, Detaillierung
15.05.2026		jz	Anpassung Öffnungsflügel Entrauchung, BRH

LEISTUNGSPHASE_GEWERK_PROJEKT_PLANTYP_PLANNUMMER_INDEX_STATUS

ASS_5_A_FD_EB02_V_3

PLANINHALT
FD B EG Musikraum

W1	ROHBAUPHASE OHNE AUSSPARUNGEN	-	MASSSTAB 1:20
W2	ROHBAUPHASE MIT AUSSPARUNGEN	-	
W3	AUSBAUPHASE	-	
W4	MIETERAUSBAUPHASE	-	BLATTGRÖSSE DIN A2

ÜBERSICHT

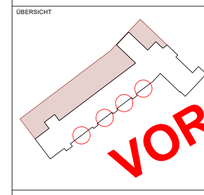

Alle Maße sind am Bau zu prüfen! Unstimmigkeiten sind sofort mit dem Architekten bzw. der Bauleitung zu klären. Für Maß- und Massenermittlungen ist das jeweilige Gewerk in Ihrer Firma. Bei der Bauausführung sind die Anordnungen der Fachingenieure sowie Vorgaben der Sonderfachleute zu beachten. Fehlende Angaben gelten nur mit Abstimmungsvermerk des Architekten. Die Koordinierungspflicht des Unternehmers bleibt unberührt.

Der Entwurf ist geistiges Eigentum des Planverfassers und urheberrechtlich geschützt. Vervielfältigung und Weitergabe an Dritte erfolgt nur mit ausdrücklicher Genehmigung des Planverfassers.

VORABZUG

OKFF EG = **85,58** ü. NHN gem. amtlicher Lageplan

PROJEKT

Albert-Schweitzer-Schule Oelde
Umbau und Erweiterung
Zur Axt 24, 59302 Oelde

OBJEKTPLANUNG
CKRS ARCHITEKTEN
Maria Clarke , Roland Kuhn , Daniel Rozynski , Susanne Sturm
Schwetzer Str. 34a I 10435 Berlin Deutschland, + 49 (30) 301 048 410

AUFTRAGGEBERIN / BAUHERR
Stadt Oelde I Ratssiege 1, 59302 Oelde I Ansprechp. Herr Schröder, +49 2522 72 418

TRAGWERKSPLANUNG
Ing.-Büro Uwe Ostermann I Münsterstr. 50, 44534 Lünen, +49 230 630 613-0

LANDSCHAFTSARCHITEKTUR
morbach wermeyer Landschaftarchitekten PartGmbB I Am Drostengarten 1, 48336 Sassenberg, + 2583 940927

FACHPLANUNG TGA / BRANDSCHUTZ
Enertec Ingenieurgesellschaft mbH I Esbecker Straße 30, 59557 Lippstadtt, +2941 15006-0

FACHPLANUNG BRANDSCHUTZ
hhpberlin Ingenieure für Brandschutz GmbH I Trompeterstraße 5, 01069 Dresden, +351 850 327 865

DATEINAME	GEZEICHNET	DATUM	GEPRÜFT	DATUM
24-11-ASS-LP5-FENSTER.vwx	CKRS	29.07.2026	-	-

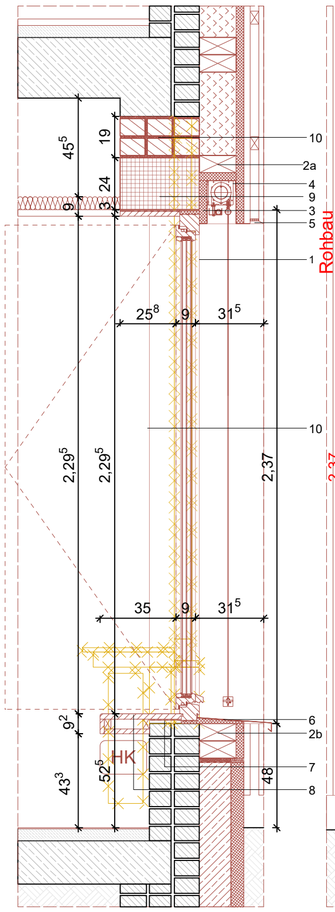

Schnitt Öffnungsflügel M 1:20

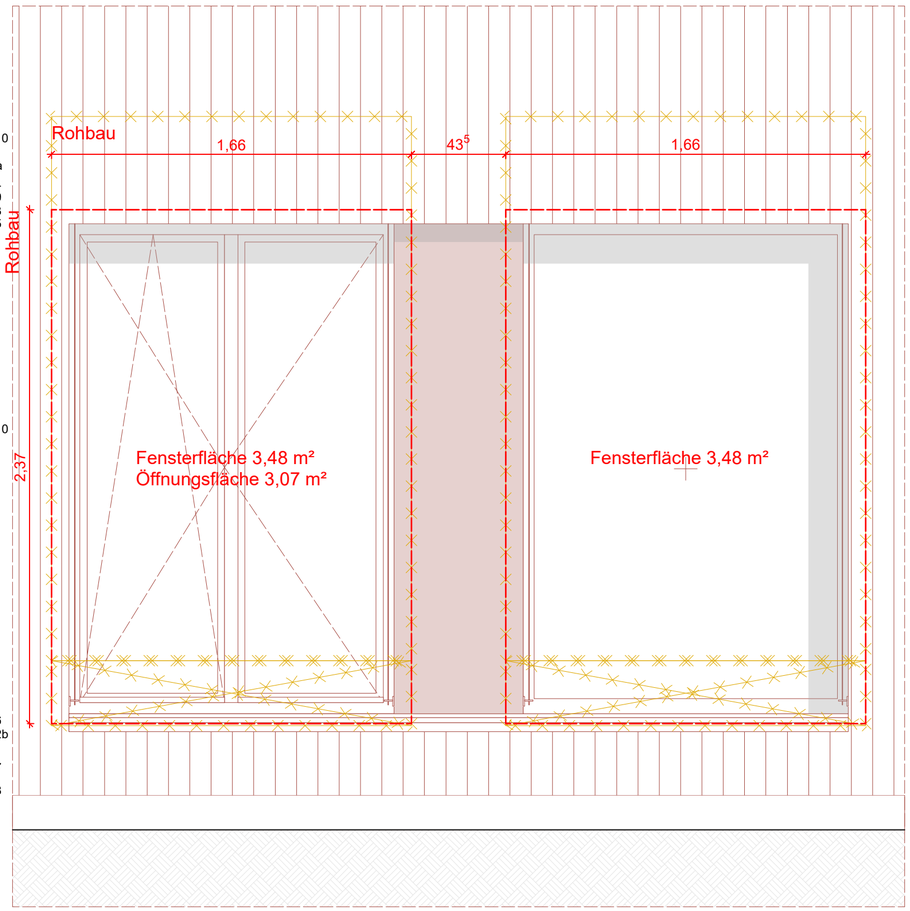

Ansicht M 1:20

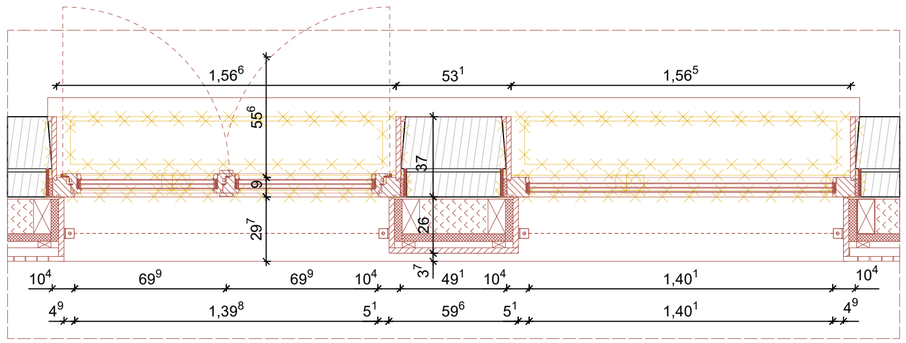

Grundriss M 1:20

1. Holz Fenster
mit Öffnungsbegrenzer 90°
3-fach Verglasung, Innen VSG,
max. U-Wert = 0,95W/(m²K)
Gesamtenergiedurchlassgrad g ≤ 0,50
Luftdicht verklebt gem. dem Prinzip:
innen dichter als Außen,
Kipp-vor-Dreh Öffenbarkeit
Farbe nach Bemusterung Architekt

2a Konstruktionsholz, KVH, 80x160 mm

2b Schwellenholz auf Mörtelbett, KVH, 80x160 mm

3 Rahmenüberdämmung Holzfaserdämmplatte 40 mm
Steico Universal dry

4 Außenliegender Sonnenschutz
Senkrecht-Markise Schacht z.B. Warema Größe S

5 IInsektenschutzgitter,
Lüftungsquerschnitt von ca. 70%,
Materialstärke von ca. 0,7 mm,
Lochung ca. 1 mm,
stabiles, flexibles Maschengitter

6 Fensterbank außen
Stahlblech ≥ 2mm, mit Tropfkante,
13 mm Abstand von VK Fassade,
Verankerung mind. alle 60 cm,
mind. 30 mm Überlappung an den Stößen

7 UK innenliegende Fensterbank

8 Innenliegende Fensterbank Holz 30 mm
z.B. Fichte

9 Betonfertigteil Fensterstürz 240/365 mm gem. Statik

10 Fensterleibung Holz 22 mm z.B. Fichte

LEGENDE

Angaben zum Werkstoff:

- Stahlbeton (STB)
- Betonfertigteil (STB-FT)
- Wasserundurchlässiger Stahlbeton (WU-STB)
- Beton unbewehrt
- Dämmung hart
- Dämmung weich
- Holztafel
- Konstruktionsvollholz (KVH)
- Holzfaser o. Zellulose
- Mauerwerk (MW)

Linienarten:

- Änderungen zum letzten Planstand
- Kommentar
- Linie vor Schnittebene (oberhalb)
- Linie verdeckt
- Achse / Schnittlinie

Wesentliche Bauprodukte und Bauarten:

Außenwand: --

Innenwände: --

Decke:--

Bodenaufbau:

Dachdecke:--

Dachaufbau: --

Treppen: --

Treppenräume: --

Sonstige Abkürzungen:

KG = Kellergeschoss
TG = Tiefgarage
EG = Erdgeschoss
OG = Obergeschoss
SG = Staffelgeschoss
DA = Dachaufsicht

SH = Sporthalle
TH = Trepperhaus
VF = Verkehrsfläche

Angaben zum Brandschutz:

WÄNDE
BW Brandwand
wmB widerstandsfähig gg. mechanische Beanspruchung
fb feuerbeständig (REI90)
hfb hochfeuerhemmend (REI60)
fh feuerhemmend (REI30)
nb nichtbrennbar
sfl schwerentflammbar

TÜREN
dts dicht u. selbstschließend
vdts vollwandig, dicht und selbstschließend
rs rauchdicht und selbstschließend
T30 feuerhemmend (fh)
T60 hochfeuerhemmend (hfh)
T90 feuerbeständig (fb)
FSA mit Feststellanlage
FL mit Feststellanlage und Freilauffunktion

1.RW 1. Rettungsweg
RW 2. oder weiterer Rettungsweg
ALT Rettungsweg durch "Anleiterbare Stelle" mit "Tragbarer Leiter" der Feuerwehr + geeignetes Fenster
STr Ent **S**teigleitung **tr**ocken, **Ent**nahmestelle

*Klassifizierung nach DIN 4102 bzw. DIN 13501 bezüglich Raumabschluss; Klassifizierung der tragenden Bauteile siehe Brandschutznachweis

Angaben zu Höhen und Details:

OKFF EG +0,00m	Höhenordinate FF=Fertigfußboden Höhe ü. OKFF EG
OKRD 1.OG +3,10m	Höhenordinate FF=Fertigfußboden Höhe ü.OKFF EG
OKFF 1.OG +3,10m	Höhenordinate FF=Fertigfußboden Höhe ü.OKFF EG
UKRD EG +2,72m	Höhenordinate RD=Rohdecke Höhe ü.OKFF EG
UKFD EG +2,72m	Höhenordinate FD=Fertigdecke Höhe ü.OKFF EG
OK	Oberkante
UK	Unterkante
BRH:	Brüstungshöhe in cm über OKFF
ABS:	Absturzhöhe in cm über OKFF (Höhe Absturzsicherung)
Breite x Höhe	Die angegebenen Maße der Türen und Fenster entsprechen Rohbaumaß (wenn nicht anders angegeben:)
Lichte Türbreite	Lichte Türbreite z Rohbaumaß - 10cm
XX	Bewegungsfläche Barrierefreiheit ø XX cm
	Öffnungsflügellinie (Fenster sind festverglast, wenn sie nicht durch eine Öffnungsflügellinie als offenbar gekennzeichnet sind)

Angaben zu TGA (Technische Gebäudeausrüstung):

- Deckendurchbruch (DD)
- Bodendurchbruch (BD)
- Rohrauslässe / Leitungsauslässe
- FW-Station UP Frischwasserstation + Elektro-/ Medienverteiler

HK = Heizkörper; RW = Regenwasser; ELT = Elektrotechnik; HLS = Heizung, Lüftung, Sanitär

Sonstige Angaben:

StB 25	Stahlbetonwand mit 25 cm Dicke
MW 11,5	Mauerwerkswand mit 11,5 cm Dicke
TB 10	Trockbauwand mit 10,0 cm Dicke
ST 20/80	Stütze 24x24cm
UZ 20/80	Unterzug (bzw. Binder) Breite 20cm x Höhe 80cm gemessen bis UK Decke
00-L-01.1.1	Raumnummer: Geschoss-Gebäudeteil-Raumgruppe-Typ-Nummer

N

INDEXDATUM	INDEX	NAME	BESCHREIBUNG DER ÄNDERUNG
17.07.2026	02	jz	Anpassung Fensteraufteilung, Öffnungsflügel, Detaillierung
15.05.2026		jz	Anpassung Öffnungsflügel Entrauchung, BRH

LEISTUNGSPHASE_GEWERK_PROJEKT_PLANTYP_PLANNUMMER_INDEX_STATUS

ASS_5_A_FD_EB01_V_3

PLANINHALT
FD B EG Personal

W1	ROHBAUPHASE OHNE AUSSPARUNGEN	-	MASSSTAB 1:20
W2	ROHBAUPHASE MIT AUSSPARUNGEN	-	
W3	AUSBAUPHASE	-	
W4	MIETERAUSBAUPHASE	-	BLATTGRÖSSE DIN A2

ÜBERSICHT

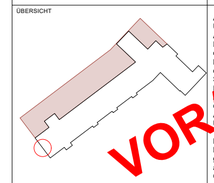

Alle Maße sind am Bau zu prüfen!
Unstimmigkeiten sind sofort mit dem Architekten bzw. der Bauleitung zu klären.
Für Maß- und Massenermittlungen haben die Planer das jeweilige Gewerk zu informieren.
Bei der Bauausführung sind alle Anordnungen der Fachingenieure sowie Auflagen der Sonderbauämter zu beachten.
Fehlende Bemaßungen gelten nur mit Freigabevermerk des Architekten. Die Koordinierungspflicht des Unternehmers bleibt unberührt.

VORABZUG

Der Entwurf ist geistiges Eigentum des Planverfassers und urheberrechtlich geschützt. Vervielfältigung und Weitergabe an Dritte erfolgt nur mit ausdrücklicher Genehmigung des Planverfassers.

OKFF EG = **85,58** ü. NHN gem. amtlicher Lageplan

PROJEKT

Albert-Schweitzer-Schule Oelde
Umbau und Erweiterung
Zur Axt 24, 59302 Oelde

OBJEKTPLANUNG
CKRS ARCHITEKTEN
Maria Clarke , Roland Kuhn , Daniel Rozynek , Susanne Sturm
Schwetzer Str. 34a I 10435 Berlin Deutschland, + 49 (30) 301 048 410

AUFTRAGGEBERIN / BAUHERR
Stadt Oelde I Ratssiege 1, 59302 Oelde I Ansprechp. Herr Schröder, +49 2522 72 418

TRAGWERKSPLANUNG
Ing.-Büro Uwe Ostermann I Münsterstr. 50, 44534 Lünen, +49 230 630 613-0

LANDSCHAFTSARCHITEKTUR
morbach wermeyer Landschaftarchitekten PartGmbB I Am Drostengarten 1, 48336 Sassenberg, + 2583 940927

FACHPLANUNG TGA / BRANDSCHUTZ
Enertec Ingenieurgesellschaft mbH I Esbecker Straße 30, 59557 Lippstadtt, +2941 15006-0

FACHPLANUNG BRANDSCHUTZ
hhpberlin Ingenieure für Brandschutz GmbH I Trompeterstraße 5, 01069 Dresden, +351 850 327 865

DATEINAME	GEZEICHNET	DATUM	GEPRÜFT	DATUM
24-11-ASS-LP5-FENSTER.vwx	CKRS	29.07.2026	-	-

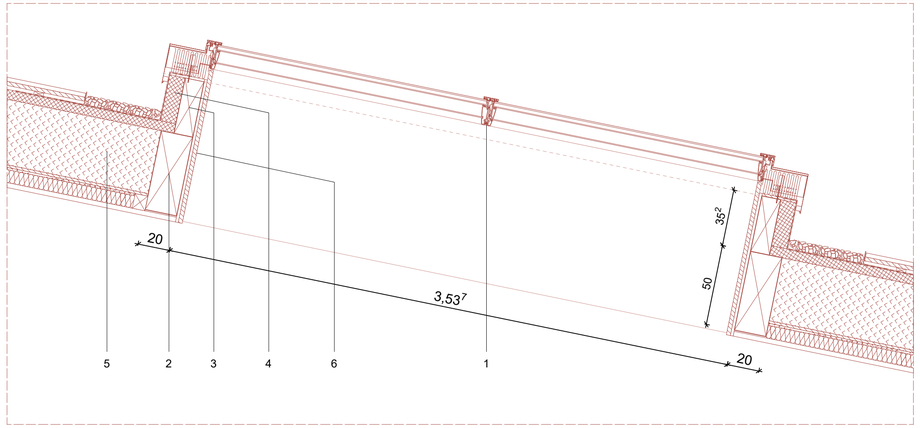

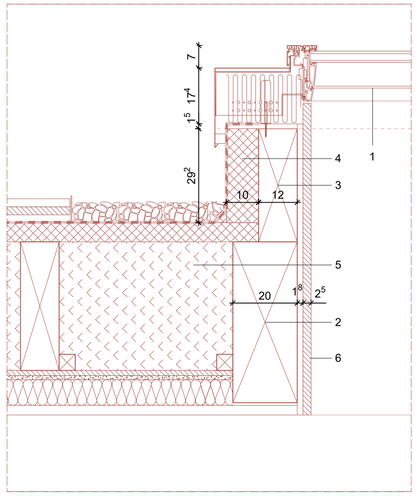

Schnitt 11 M 1:1x0

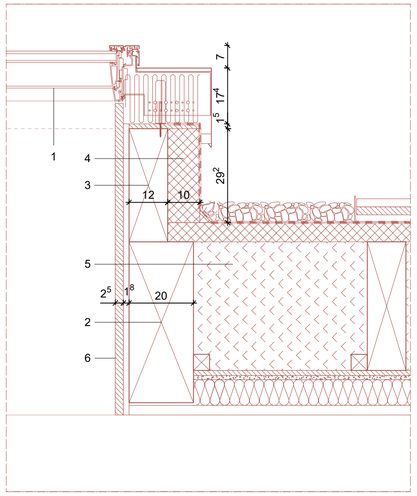

Schnitt 11 M 1:10

1. Modulares Oberlicht
   - Winkel 0° (parallel mit der Dachneigung)
   - Wärmedurchgangskoeffizient des gesamten Fensters $U_w \leq 1{,}1$ W/(m²K)
   - Sonnenschutzverglasung $g_{(\perp)} \leq 0{,}30$
   - durchbruchssicher gem. DGUV
   - Geometrische Öffnungsfläche A_{geo} zum Rauchabzug > 7,4m²
     gem. Brandschutzgutachten
   - Rollo als Blendschutz gem. Bemusterung AG
     z.B. VELUX Commercial Modular Skylight Pultlichtband o. glw.

2. Wechselträger gem. Statik 200/500mm

3. Aufkantung
   Unterkonstruktion als Auflager für Modulares Oberlicht 120/350mm

4. Dämmung der Aufkantung
   trittfeste Holzfaserdämmplatte ~140kg/m³
   z.B. STEICO roof dry o. glw.

5. Holzsparrendach mit Zwischendämmung F30

6. Laibungsverkleidung innen
   25mm Leimholzplatte Fichte astrein gem. Bemusterung

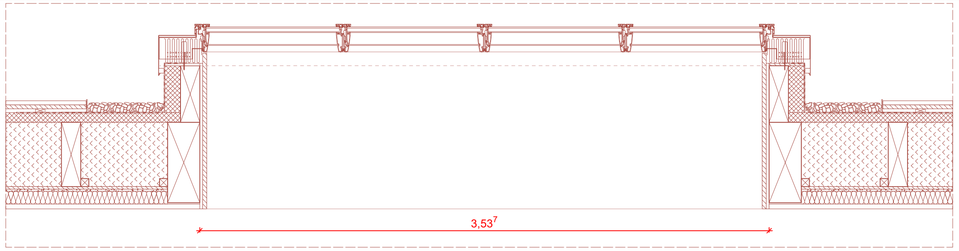

Schnitt 11 M 1:20

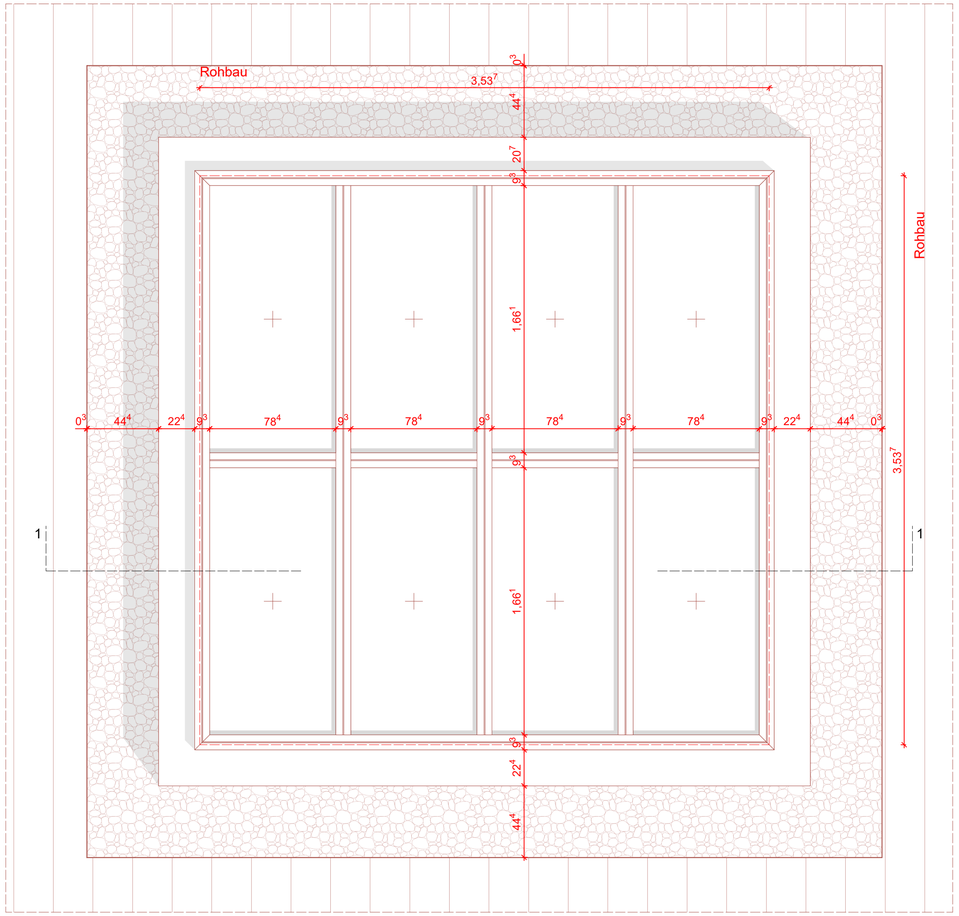

Draufsicht 1:20

LEGENDE

Angaben zum Werkstoff:

- Stahlbeton (STB)
- Betonfertigteil (STB-FT)
- Wasserundurchlässiger Stahlbeton (WU-STB)
- Beton unbewehrt
- Dämmung hart
- Dämmung weich
- Holztafel
- Konstruktionsvollholz (KVH)
- Holzfaser o. Zellulose
- Mauerwerk (MW)

Angaben zum Brandschutz:

WÄNDE
- BW Brandwand
- widerstandsfähig gg. mechanische Beanspruchung
- feuerbeständig (REI90)
- hochfeuerhemmend (REI60)
- feuerhemmend (REI30)
- brandhemmend
- schwerentflammbar

TÜREN
- dicht u. selbstschließend
- vollständig, dicht und selbstschließend
- rauchdicht und selbstschließend
- feuerhemmend (ft)
- hochfeuerhemmend (hfh)
- feuerbeständig (ft1)
- mit Feststellanlage
- mit Feststellanlage und Freilauffunktion

- 1.RW 1. Rettungsweg
- RW 2. oder weiterer Rettungsweg
- ALT Rettungsweg durch "Anleiterbare Stelle" mit "Tragbarer Leiter" der Feuerwehr + geeignetes Fenster
- STr Ent Bringöffnung Brücken, Entrahmestelle

"Klassifizierung nach DIN 4102 bzw. DIN 13501 bezüglich Raumabschluss; Klassifizierung der tragenden Bauteile siehe Brandschutznachweis

Angaben zu Höhen und Details:

- OKFF EG +0,00m Höhenordinate FF=Fertigfußboden Höhe ≙ OKFF EG
- OKRD 1.OG +3,13m Höhenordinate FF=Fertigfußboden Höhe ≙ OKFF EG
- OKFF 1.OG +3,13m Höhenordinate FF=Fertigfußboden Höhe ≙ OKFF EG
- UKRD EG +2,72m Höhenordinate RD=Rohdecke Höhe ≙ OKFF EG
- OKRD EG +2,72m Höhenordinate FD=Fertigdecke Höhe ≙ OKFF EG
- OK Oberkante
- UK Unterkante
- BRH Brüstungshöhe in cm über OKFF
- ABS Absturzhöhe in cm über OKFF (Höhe Absturzsicherung)
- Breite x Höhe Die angegebenen Maße der Türen und Fenster entsprechen Rohbaumaß (wenn nicht anders angegeben)
- Lichte Türbreite Lichte Türbreite ≙ Rohbaumaß - 10cm
- XX Bewegungsfläche Barrierefreiheit Ø XX cm
- Öffnungsfolgelinie Fenster/Tür/Fensterglas; wenn sie nicht durch eine Öffnungsfolgelinie als differenziert gekennzeichnet sind)

Linienarten:

- Änderungen zum letzten Planstand
- Kommentar

Wesentliche Bauprodukte und Bauarten:

- Außenwand: --
- Innerwände: --
- Decke: --
- Bodenaufbau:
- Dachdecke: --
- Dachaufbau: --
- Treppen: --
- Treppenräume: --

Sonstige Abkürzungen:

- KG = Kellergeschoss
- TG = Tiefgarage
- EG = Erdgeschoss
- OG = Obergeschoss
- DG = Dachgeschoss
- DA = Dachaufdicht
- SH = Sporthalle
- TH = Treppenhaus
- VF = Verkehrsfläche

Angaben zu TGA (Technische Gebäudeausrüstung):

- Deckendurchbruch (DD) Bodendurchbruch (BD)
- Rohrauslässe / Leitungsauslässe
- FW Frischwasserstation + Elektro+ Medienverteiler

HK = Heizkörper; RW = Regenwasser; ELT = Elektrotechnik; HLS = Heizung, Lüftung, Sanitär

Sonstige Angaben:

- StB 25 Stahlbetonwand mit 25 cm Dicke
- MW 11,5 Mauerwerkswand mit 11,5 cm Dicke
- TB 10 Trockenbauwand mit 10,0 cm Dicke
- ST 20/80 Stütze 24x24cm
- UZ 20/80 Unterzug (bzw. Binder) Breite 20cm x Höhe 80cm gemessen bis UK Decke
- 001-01.1.1 Raumnummer: Geschoss-Gebäudeteil-Raumgruppe-Typ-Nummer

INDEXDATUM	INDEX	NAME	BESCHREIBUNG DER ÄNDERUNG
15.05.2026	02	jz	Anpassung Öffnungsflügel Entrauchung, BRH

LEISTUNGSPHASE_GEWERK_PROJEKT_PLANTYP_PLANNUMMER_INDEX_STATUS

ASS_5_A_FD_DF01_V_3

PLANINHALT
FD N OG Oberlicht

W11	ROHBAUPHASE OHNE AUSSPARUNGEN	MASSSTAB 1:1
W12	ROHBAUPHASE MIT AUSSPARUNGEN	
W13	AUSBAUPHASE	
W14	MIETERAUSBAUPHASE	BLATTGRÖSSE DIN A0

ÜBERSICHT

Alle Maße sind am Bau zu prüfen! Unstimmigkeiten sind sofort mit dem Architekten bzw. der Bauleitung zu klären. Für Maß- und Massenangaben ist immer das jeweilige Gewerk verantwortlich. Bei der Bauausführung sind die Anforderungen der Fachplanungen und die Vorgaben der Sonderfachleute zu beachten.

Planungsunterlagen gelten nur mit Freigabevermerk des Bauherrn. Die Koordinierungspflicht des Unternehmers bleibt unberührt.

Der Entwurf ist geistiges Eigentum des Planverfassers und urheberrechtlich geschützt. Vervielfältigung und Weitergabe an Dritte erfolgt nur mit ausdrücklicher Genehmigung des Planverfassers.

VORABZUG

OKFF EG = **85,58** ≙ NHN gem. amtlicher Lageplan

PROJEKT

Albert-Schweitzer-Schule Oelde
Umbau und Erweiterung
Zur Aret 24, 59302 Oelde

OBJEKTPLANUNG
CKRS ARCHITEKTEN
Boris Kirke, Maximilian Rüter, Daniel Reuscher, Susanne Sturm
Schwedter Str. 34a I 10435 Berlin Deutschland, 301 048 410 + 49 (30)

AUFTRAGGEBERIN / BAUHERR
Stadt Oelde I Ratssiege 1, 59302 Oelde I Ansprechp. Herr Schröder; +49 2522 72 418

TRAGWERKSPLANUNG
Ing.-Büro Uwe Ostermann I Münsterstr. 50, 44534 Lünen, +49 230 630 613-0

LANDSCHAFTSARCHITEKTUR
morbach wermeyer Landschaftarchitekten PartGmbB I Am Drostengarten 1, 48336 Sassenberg, 2583 940927 +

FACHPLANUNG TGA / BRANDSCHUTZ
Enertec Ingenieurgesellschaft mbH I Esbecker Straße 30, 59557 Lippstadt, +2941 15006-0

FACHPLANUNG BRANDSCHUTZ
hhpberlin Ingenieure für Brandschutz GmbH I Trompeterstraße 5, 01069 Dresden, +351 850 327 865

DATENNAME	GEZEICHNET	DATUM	GEPRÜFT	DATUM
24-11-ASS-LP5-FENSTER.vwx	CKRS	07.07.2026	-	-